FIBOX w ramach rodziny akcesoriów dostarcza szeroki wybór skręcanych dławnic kablowych, dławnic kablowych membranowych, pokryw membranowych i z przetłoczeniami oraz głowic i kształtek kablowych. Dzięki tym elementom możliwe jest wprowadzanie do obudów kabli i przewodów z zachowaniem wysokiego stopnia ochrony

Wprowadzanie kabli i przewodów

Pokrywy boczne membranowe i do dławnic kablowych

Dławnice kablowe skręcane i membranowe

Zgodność z RoHS oraz brak halogenów

POKRYWY BOCZNE PEŁNE

Symbol	Kod	Wymiar w mm	Opis
Pokrywy boczne pełne, Poliwęglan (PC), IP 66 (EN 60529), Szary RAL 7035, Klasa palności UL 94-V1			
MB 10215	3530215	140 x 49 x 10	wlk. 1 ▪ bez przetłoczeń
MB 10546	3530546	216 x 85 x 10	wlk. 2 ▪ bez przetłoczeń
MB 10324	3530324	332 x 127 x 15	wlk. 3 ▪ bez przetłoczeń

POKRYWY BOCZNE Z PRZETŁOCZENIAMI METRYCZNYMI

Symbol	Kod	Wymiar w mm	Opis
Pokrywy boczne z przetłoczeniami gwintowanymi, Poliwęglan (PC), IP 65 (EN 60529), Szare RAL 7035, Klasa palności UL 94-V1			
MB 10892	3530892	140 x 49 x 10	wlk. 1 ▪ 4xM20
MB 10892 SET	3590892		wlk. 1 ▪ zestaw: pokrywa + uszczelka + złączki
MB 10891	3530891	216 x 85 x 10	wlk. 2 ▪ 12xM20
MB 10860	3530860	216 x 85 x 10	wlk. 2 ▪ 5xM25+6xM20, uszczelka PUR
MB 10861	3530861	216 x 85 x 10	wlk. 2 ▪ 2xM50+4xM20, uszczelka PUR
MB 10862	3530862	216 x 85 x 10	wlk. 2 ▪ 2xM16+3xM20+2xM25+2xM32, uszczelka PUR
MB 10891 SET	3590891		wlk. 2 ▪ zestaw: pokrywa + uszczelka + złączki
MB 10860 SET	3590860		wlk. 2 ▪ zestaw: pokrywa + złączki
MB 10861 SET	3590861		wlk. 2 ▪ zestaw: pokrywa + złączki
MB 10862 SET	3590862		wlk. 2 ▪ zestaw: pokrywa + złączki

Pokrywy boczne z przetłoczeniami , Poliwęglan (PC), IP 65 (EN 60529), Szare RAL 7035, Klasa palności UL 94-V1			
MB 10857	3530857	216 x 85 x 10	wlk. 2 ▪ 4xM12+4xM12/M20+4xM16/M25
MB 10889	3530889	216 x 85 x 10	wlk. 2 ▪ 8xM20+5xM25/M16
MB 10890	3530890	216 x 85 x 10	wlk. 2 ▪ 2xM32/M20+2xM40/M25
MB 10857 SET	3590857		wlk. 2 ▪ zestaw: pokrywa + uszczelka + złączki
MB 10889 SET	3590889		wlk. 2 ▪ zestaw: pokrywa + uszczelka + złączki
MB 10890 SET	3590890		wlk. 2 ▪ zestaw: pokrywa + uszczelka + złączki

POKRYWY BOCZNE Z PRZETŁOCZENIAMI PG

Symbol	Kod	Wymiar w mm	Opis
Pokrywy boczne z przetłoczeniami gwintowanymi, Poliwęglan (PC), IP 66 (EN 60529), Szare RAL 7035, Klasa palności UL 94-V1			
MB 10151	3530151	140 x 49 x 10	wlk. 1 ▪ 4x PG13.5
MB 10149	3530149	140 x 49 x 10	wlk. 1 ▪ 4x PG16
MB 10214	3530214	140 x 49 x 10	wlk. 1 ▪ 3x PG21
MB 10537	3530537	140 x 49 x 10	wlk. 1 ▪ 1x PG29
MB 10014	3530014	216 x 85 x 10	wlk. 2 ▪ 12x PG16
MB 10015	3530015	216 x 85 x 10	wlk. 2 ▪ 12x PG13.5
MB 10016	3530016	216 x 85 x 10	wlk. 2 ▪ 6x PG16+4x PG21
MB 10017	3530017	216 x 85 x 10	wlk. 2 ▪ 4x PG16+3x PG29
MB 10019	3530019	216 x 85 x 10	wlk. 2 ▪ 4x PG16+2x PG36
Pokrywy boczne z przetłoczeniami, Poliwęglan (PC), IP 66 (EN 60529), Szare RAL 7035, Klasa palności UL 94-V1			
MB 10593	3530593	216 x 85 x 10	wlk. 2 ▪ 9x PG11+5x PG9/16
MB 10594	3530594	216 x 85 x 10	wlk. 2 ▪ 4x PG21/29
MB 10595	3530595	216 x 85 x 10	wlk. 2 ▪ 13x PG16
MB 10596	3530596	216 x 85 x 10	wlk. 2 ▪ 4x PG11/21+7x PG16

POKRYWY BOCZNE MEMBRANOWE

Symbol	Kod	Opis
TPE (Elastomer Termoplastyczny), IP 65 (EN 60529), Klasa palności UL 94HB, Szare RAL 7035, Zakres temperaturowy -40°...+120°C		
FMB 5F	3550794	wlk. 1 ▪ 8 przepustów (Ø 1,5-25mm), Opcjonalnie przepust RJ45
FMC 3F	3550795	wlk. 2 ▪ 7 przepustów (Ø 3-35mm)
FMC 25F	3550796	wlk. 2 ▪ 29 przepustów (Ø 3-26mm), Opcjonalnie przepust RJ45
FMC 35F	3550797	wlk. 2 ▪ 43 przepustów (Ø 3-30mm), Opcjonalnie przepust RJ45
Zestaw zawiera: płytkę i złączki ze śrubami MB 10670/10671		
FMB 5F-SET	3590794	wlk. 1 ▪ zestaw: pokrywa + złączki
FMC 3F-SET	3590795	wlk. 2 ▪ zestaw: pokrywa + złączki
FMC 25F-SET	3590796	wlk. 2 ▪ zestaw: pokrywa + złączki
FMC 35F-SET	3590797	wlk. 2 ▪ zestaw: pokrywa + złączki

ZŁĄCZKI I USZCZELKI

Symbol	Kod	Wymiar w mm	Opis
Zestawy łączeniowe			
MB 10671	3570671		Zestaw łączeniowy ▪ wlk. 1
MB 10670	3570670		Zestaw łączeniowy ▪ wlk. 2
MB 10672	3570672		Zestaw łączeniowy ▪ wlk. 3
EKZA 7	3770472		Zestaw do mocowania pokryw bocznych ▪ wlk. 1
EKZA 8	3770474		Zestaw do mocowania pokryw bocznych ▪ wlk. 2
EKZA 9	3770347		Zestaw do mocowania pokryw bocznych ▪ wlk. 3
Uszczelki boczne (EPDM)			
MK 10437	3510437		Uszczelka boczna ▪ wlk. 1
MK 10438	3510438		Uszczelka boczna ▪ wlk. 2
MK 10439	3510439		Uszczelka boczna ▪ wlk. 3
MK 10440	3510440		Uszczelka boczna ▪ do gładkiego boku, wlk. 1
MK 10441	3510441		Uszczelka boczna ▪ do gładkiego boku, wlk. 2
Śruby z łbem plastikowym do montażu pokryw bocznych			
MB 10345	3570345		M6x25 ▪ do wlk. 1
MB 10346	3570346		M8x25 ▪ do wlk. 2
MB 10347	3570347		M10x30 ▪ do wlk. 3
Nakrętki			
M-6	3570576		Nakrętka ▪ M6
M-8	3570577		Nakrętka ▪ M8
M-10	3570578		Nakrętka ▪ M10
Nadstawka boczna			
MB 10391	3530391		Nadstawka boczna ▪ wysokość 25 mm, wlk. 2
MB 10392	3570392		Śruba z łbem plastikowym (M8x50) ▪ do stosowania z MB 10391 i pokrywą boczną

GŁOWICE I KSZTAŁTKI KABLOWE

Symbol	Kod	Wymiar w mm	Opis
Wprowadzanie kabli i przewodów			
EPA 1130	3550385		Kształtka kablowa ▪ wlk. 1, na 1 kabel
EPA 1230	3550386		Kształtka kablowa ▪ wlk. 1, na 2 kable
EPA 2160	3550387		Kształtka kablowa ▪ wlk. 2, na 1 kabel
EPA 2260	3550388		Kształtka kablowa ▪ wlk. 2, na 2 kable
EPA 1130 SET	3550055		Kształtka kablowa ▪ wlk. 1, na 1 kabel, zestaw
EPA 1230 SET	3550049		Kształtka kablowa ▪ wlk. 1, na 2 kable, zestaw
EPA 2160 SET	3550056		Kształtka kablowa ▪ wlk. 2, na 1 kabel, zestaw
EPA 2260 SET	3550052		Kształtka kablowa ▪ wlk. 2, na 2 kable, zestaw
HIBOX 16	4712221		Głowica kablowa ▪ z uszczelkami
DSHIBOX 26	4712223		Głowica kablowa ▪ z uszczelkami
Obudowy i głowice do wprowadzania kabli i przewodów			
MB 2260	3730260		Zestaw do wprowadzenia jednego kabla (śr.: 28-60 mm). Zawiera: dzieloną głowicę kablową z uszczelką, uszczelkę i złączki do połączenia z obudową, uszczelkę kablową z obejmą, zaślepkę, odciążenie kabla.
MB 2260A	3730261		Zestaw do wprowadzenia drugiego kabla do MB 2260
EPA-OE	3530700	280 x 280 x 100	Podstawa EKOE z wprowadzeniem kabla
EPA-PL	3530702	380 x 280 x 150	Podstawa EKPL z wprowadzeniem kabla
Pozostałe akcesoria			
MK 10426	3510426		Uszczelka gumowa dla kabli 10-31 mm ▪ do EPA wlk. 1
MK 10428	3510428		Uszczelka gumowa dla kabli 28-60 mm ▪ do EPA wlk. 2
MK 10704	3510704		Uszczelka kablowa ▪ membranowa
MB 10717	3530717		Mostek podstawy ▪ wlk. 2
MB 10718	3530718		Mostek podstawy ▪ wlk. 3
MK 12198	4512198		Uszczelka kablowa
MR 12198	3512198		Uchwyt

DŁAWNICE KABLOWE Z POLIAMIDU

Symbol	Kod	Opis
Standardowy gwint, Szara RAL 7035, Zakres temperaturowy -20°...+100°C		
GPA M12	7016400	Dławnica kablowa (IP 68 - 5 bar) M12x1,5 ▪ dla kabli 3-6 mm
GPA M16	7016401	Dławnica kablowa (IP 68 - 5 bar) M16x1,5 ▪ dla kabli 5-10 mm
GPA M20	7016402	Dławnica kablowa (IP 68 - 5 bar) M20x1,5 ▪ dla kabli 8-13 mm
GPA M25	7016403	Dławnica kablowa (IP 68 - 5 bar) M25x1,5 ▪ dla kabli 11-17 mm
GPA M32	7016404	Dławnica kablowa (IP 68 - 5 bar) M32x1,5 ▪ dla kabli 18-25 mm
GPA M40	7016405	Dławnica kablowa (IP 68 - 5 bar) M40x1,5 ▪ dla kabli 19-28 mm
GPA M50	7016406	Dławnica kablowa (IP 68 - 5 bar) M50x1,5 ▪ dla kabli 27-35 mm
GPA M63	7016407	Dławnica kablowa (IP 68 - 5 bar) M63x1,5 ▪ dla kabli 32-42 mm
Przedłużony gwint, Szara RAL 7035, Zakres temperaturowy -20°...+100°C		
GPA M12-L	7016533	Dławnica kablowa (IP 68 - 5 bar) M12x1,5 ▪ dla kabli 3-6 mm
GPA M16-L	7016534	Dławnica kablowa (IP 68 - 5 bar) M16x1,5 ▪ dla kabli 5-10 mm
GPA M20-L	7016535	Dławnica kablowa (IP 68 - 5 bar) M20x1,5 ▪ dla kabli 8-13 mm
GPA M25-L	7016536	Dławnica kablowa (IP 68 - 5 bar) M25x1,5 ▪ dla kabli 11-17 mm
GPA M32-L	7016537	Dławnica kablowa (IP 68 - 5 bar) M32x1,5 ▪ dla kabli 18-25 mm
GPA M40-L	7016538	Dławnica kablowa (IP 68 - 5 bar) M40x1,5 ▪ dla kabli 19-28 mm
GPA M50-L	7016539	Dławnica kablowa (IP 68 - 5 bar) M50x1,5 ▪ dla kabli 27-35 mm
GPA M63-L	7016540	Dławnica kablowa (IP 68 - 5 bar) M63x1,5 ▪ dla kabli 32-42 mm
Przeciwnakrętka, Szara RAL 7035		
GPA M12-B	7016408	Przeciwnakrętka ▪ M12x1,5
GPA M16-B	7016409	Przeciwnakrętka ▪ M16x1,5
GPA M20-B	7016410	Przeciwnakrętka ▪ M20x1,5
GPA M25-B	7016411	Przeciwnakrętka ▪ M25x1,5
GPA M32-B	7016412	Przeciwnakrętka ▪ M32x1,5
GPA M40-B	7016413	Przeciwnakrętka ▪ M40x1,5
GPA M50-B	7016414	Przeciwnakrętka ▪ M50x1,5
GPA M63-B	7016415	Przeciwnakrętka ▪ M63x1,5

DŁAWNICE KABLOWE MEMBRANOWE

Symbol	Kod	Opis
EPDM, RAL 7035 Szare, IP 66/IP 67 (EN 60529:1991+ A1:2000), Klasa palności UL 94-V2, Grubość ścianki obudowy: 1,5-5 mm, Zakres temperaturowy -40°...+120°C		
FEM 3-5	3545078	Dławnica membranowa M12 ▪ dla kabli 3-5 mm
FEM 5-7	3545079	Dławnica membranowa M16 ▪ dla kabli 5-7 mm
FEM 7-10	3545080	Dławnica membranowa M20 ▪ dla kabli 7-10 mm
FEM 10-14/23	3545081	Dławnica membranowa M23/PG16 ▪ dla kabli 10-14 mm
FEM 10-14/25	3545082	Dławnica membranowa M25 ▪ dla kabli 10-14 mm
FEM 14-20	3545083	Dławnica membranowa M32 ▪ dla kabli 14-20 mm
FEM 20-26	3545084	Dławnica membranowa M40 ▪ dla kabli 20-26 mm
FEM 26-35	3545085	Dławnica membranowa M50 ▪ dla kabli 26-35 mm
FEM 30-45	3545086	Dławnica membranowa M60 ▪ dla kabli 30-45 mm
MFM 8-12	3546151	Dławnica membranowa M50 ▪ dla kabli 3x6-10 mm, 3x10-14 mm

Akcesoria rozszerzają obszary stosowania obudów poprzez nadawanie im nowych cech. W skład podstawowego programu akcesoriów wchodzą okienka inspekcyjne, elementy do wentylacji obudów oraz wyrównywania ciśnienia.

Akcesoria ogólne

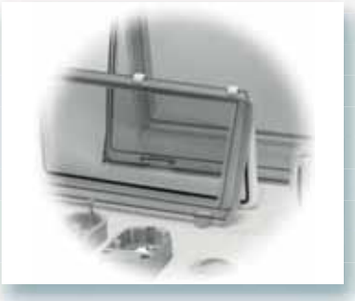

Okienka inspekcyjne

Elementy do wentylacji

Zgodność z RoHS oraz brak halogenów

OKIENKA INSPEKCYJNE

Symbol	Kod	Wymiar w mm	Opis
Poliwęglan (PC), IP 54			
L 02	3730660	60 x 77	Okienko dla 2 modułów ▪ bez przyciemnienia
L 04	3730661	96 x 77	Okienko dla 4 modułów ▪ bez przyciemnienia
L 06	3730662	130 x 77	Okienko dla 6 modułów ▪ bez przyciemnienia
L 08	3730663	162 x 77	Okienko dla 8 modułów ▪ bez przyciemnienia
L 10	3730664	199 x 77	Okienko dla 10 modułów ▪ bez przyciemnienia
Poliwęglan (PC), IP 65			
L 12	3730589	248 x 128	Okienko dla 12 modułów ▪ bez przyciemnienia
L 12 II	3730775	248 x 128	Okienko dla 12 modułów ▪ przyciemniane
L 13	3730692	257 x 108	Okienko dla 13 modułów ▪ bez przyciemnienia
L 24	3730588	248 x 218	Okienko dla 24 modułów ▪ bez przyciemnienia
L 24 II	3730776	248 x 218	Okienko dla 24 modułów ▪ przyciemniane
L 43 II	4512298	331 x 277	Okienko dla 26 modułów ▪ przyciemniane
L 44 II	4512299	377 x 331	Okienko dla 36 modułów ▪ przyciemniane
Maskownice do okienek L 12, L 24, L 12 II i L 24 II			
B12 10621-45	3730621		Maskownica modułowa ▪ dla L 12 i L 12 II
B24 10620-45	3730620		Maskownica modułowa ▪ dla L 24 i L 24 II

L 02 – L 10

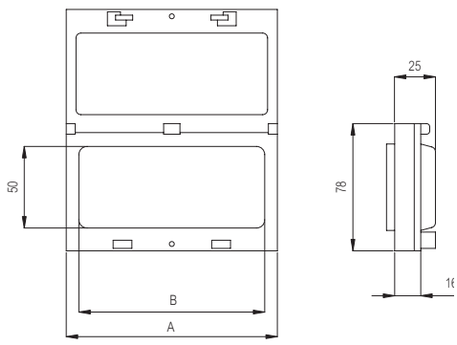

TYPE	A	B
L02	59	44
L04	94.5	78
L06	129.5	114
L08	163	146
L10	200	183

L 12

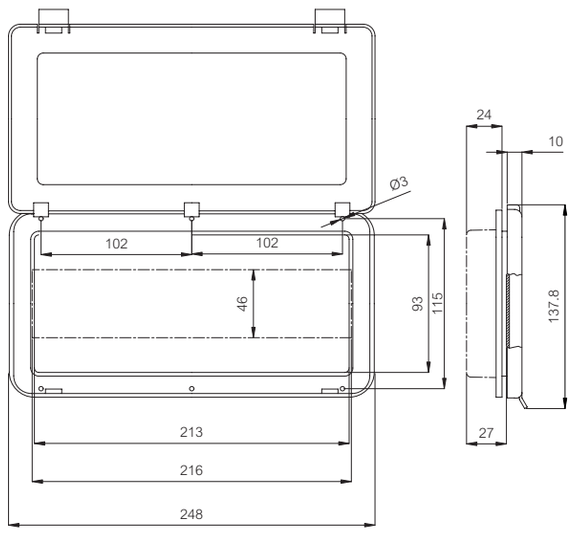

L 13

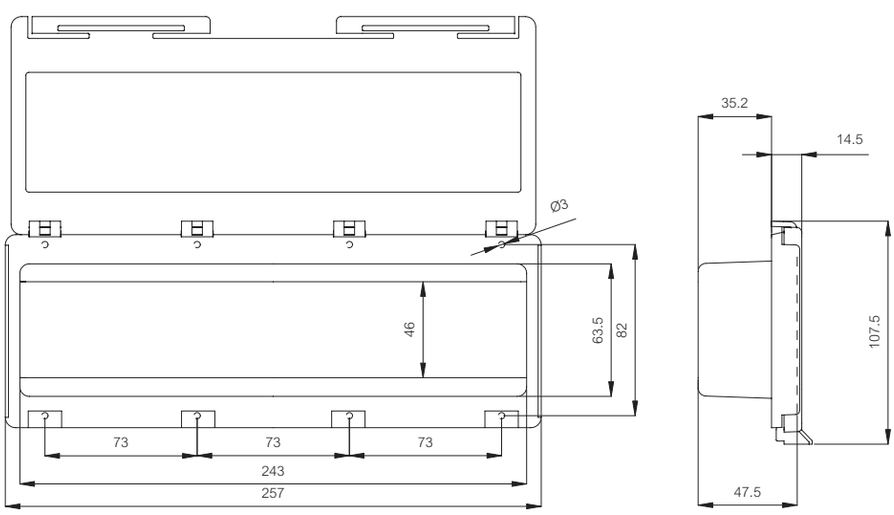

L 24

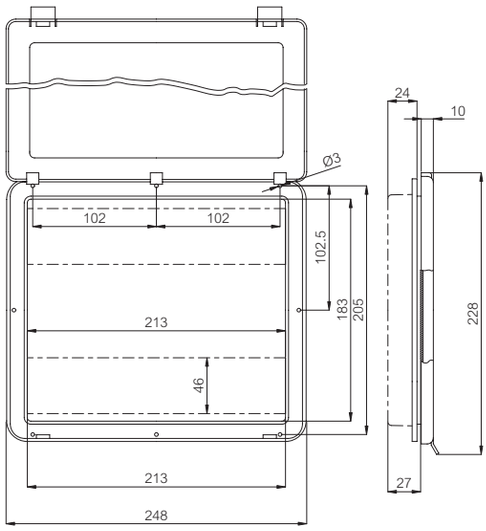

L 43

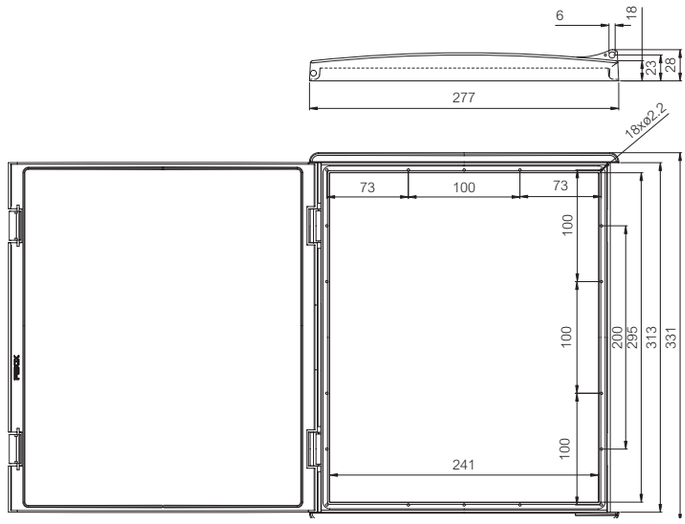

L 44

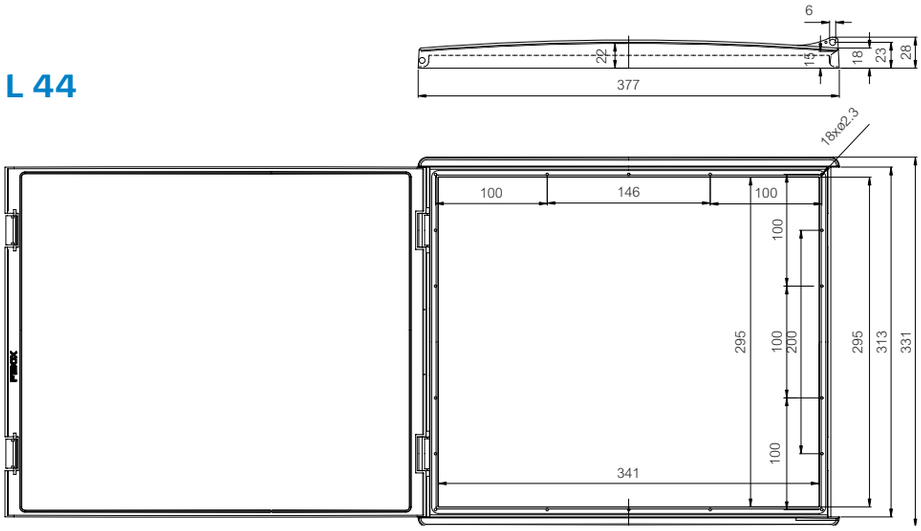

ELEMENTY WENTYLACYJNE

Symbol	Kod	Wymiar w mm	Opis
MB 10564 II	3541564		Element wentylacyjny IP 44
MB 10858 II	3540858		Kratka do el. wentylacyjnego
MB 10859 II	3540859		Uchwyt wentylatora
MB 10894	3540894		Element wyrównujący ciśnienie IP 68
MB 10631	3540631		Element wentylacyjny IP 33
MB 12189	4512189		Element do odprowadzania kondenstau IP 34