FIBOX

Enclosing innovations

KATALOG OBUDÓW

Wersja 5.0

Centra obsługi klienta FIBOX

Fibox Oy Ab
Keilaranta 19, 02150 Espoo, FINLAND
Tel: +358 207 785 700, Fax: +358 207 785 702
E-mail: info@fibox.fi

Fibox AB
Enhagsslingan 3, S-187 40 Täby, SWEDEN
Tel: +46 8 792 2670, Fax: +46 8 792 0164
E-mail: info@fibox.se

Fibox A/S
Kuldyssen 13, DK-2630 Tåstrup, DENMARK
Tel: +45 4371 8055, Fax: +45 4371 8035
E-mail: fibox@fibox.dk

Fibox Limited
Suite 25, Durham Tees Valley Business Centre,
Primrose Hill Industrial Estate, Orde Wingate Way,
Stockton on Tees, TS19 0GD, ENGLAND
Tel: +44 1642 604 400, Fax: +44 1642 604 600
E-mail: sales@fibox.co.uk

Fibox France Sarl
28 Rue Paul Henri Spaak, Parc de l´Esplanade,
77400 Saint Thibault des Vignes, FRANCE
Tel: +33 1 6021 1717, Fax: +33 1 6021 1718
E-mail: service.client@fibox.fr

Fibox GmbH
Rehwinkel 30, D-32457 Porta Westfalica, GERMANY
Tel: +49 (0)5731 86946 0, Fax: +49 (0)5731 86946 50
E-mail: info@fibox.de

Fibox LLC
Office B 21,
54 B Shpalernaya st.
St. Petersburg
191015 Russia
Tel: +7 911-02-02-102

Fibox New Delhi Office
A-26/4, Mohan Co-operative Industrial Estate, Mathura Road,
New Delhi 110044, INDIA
Tel: (+91) 11 40528297, 40528298
Fax: (+91) 11 40512481, Mobile: (+91) 9899911574
E-mail: tyronne.cubbins@fibox.co.in

FIBOX Japan Office
Zip# 542-0081 303, Daiwa building, 2-4-19, Minamisenba,
Chuo-Ku, Osaka, JAPAN
Tel: (+81) 6 4963 3752, Fax: (+81) 6 4963 3762
Mobile: (+81) 90 2705 6742
E-mail: m.takeda@fibox.co.jp

Fibox Benelux
Postbus 350, NL-7570 AJ OLDENZAAL, THE NETHERLANDS
Tel: +31 (0) 541 539039, Fax: +31 (0) 541 533399
E-mail: info@fibox.nl

Fibox Schweiz GmbH
Industriezone C, Längfeldweg 97
2504 Biel-Bienne, SWIZERLAND
Tel: 055 617 20 80, Fax: 055 617 20 89
E-mail: info@fibox.ch

Fibox Sp. z o.o.
ul. Dzięcioła 19, 04-988 Warszawa, POLAND
Tel: +48 22 256 5799, Fax: +48 22 872 96 98
E-mail: info@fibox.pl

Fibox Inc.
810 Cromwell Park Drive Suite R, Glen Burnie, MD 21061 USA
Tel: +1 410 760 9696, Fax: +1 410 760 8686
E-mail: sales@fiboxusa.com

Fibox Shanghai Ltd
Room 401 - 402 , Building 3,
NO. 188 xinjunhuan Rd,
Pujiang high-tech Park Caohejing
Development Zone,
Shanghai 201114, China
Tel (+86) 21 6495 9922, Fax (+86) 21 6495 9667
E-mail: info@fibox.cn

Fibox (Guangzhou) Engineering Plastic Co., Ltd
No.36 Dong-Peng-Da-Dao, Fibox Road
Guangzhou Economic & Technological Development District,
510530 Guangzhou, Guangdong, P.R.CHINA
Tel: +86 20 3206 7660, Fax: +86 20 3206 7661

Fibox Ltd (Korea)
11-25, Songdo-dong
Yeonsu-gu, Inchon,
Republic of Korea
Tel: +82 32 814 6742, Fax: +82 32 814 6077
E-mail: sales@fibox.co.kr

Fibox Ltd (Korea)
Pusan Office, 562-54, Gwai-Bup, Sa-Sang
Pusan, REPUBLIC OF KOREA
Tel: +82 51 317 8500, Fax: +82 51 314 5533

Oddziały produkcyjne

Fibox Oy Ab
Rajasilta 6, FI-33880 Lempäälä, FINLAND
Tel: +358 207 785 700 number, Fax: +358 207 785 801

Fibox Tested Systems Oy
Hovinpelto 2, FI-74700 Kiuruvesi, FINLAND
Tel: +358 207 785 700, Fax: +358 207 785 851

Fibox Sp. z o.o.
ul. Dzięcioła 19, 04-988 Warszawa, POLAND
Tel: +48 22 256 5799, Fax: +48 22 872 96 98
E-mail: info@fibox.pl

Fibox Ltd (Korea)
11-25, Songdo-dong
Yeonsu-gu, Inchon,
Republic of Korea
Tel: +82 32 814 6742, Fax: +82 32 814 6077
E-mail: sales@fibox.co.kr

Fibox (Guangzhou) Engineering Plastic Co., Ltd
No.36 Dong-Peng-Da-Dao, Fibox Road
Guangzhou Economic & Technological Development District,
510530 Guangzhou, Guangdong, P.R.CHINA
Tel: +86 20 3206 7660, Fax: +86 20 3206 7661

Fibox GmbH
Rehwinkel 30, D-32457 Porta Westfalica, GERMANY
Tel: +49 (0)5731 86946 0, Fax: +49 (0)5731 86946 50
E-Mail: info@fibox.de

SPIS TREŚCI

FIBOX – chronimy twoje innowacje 2
Serwis internetowy 3
Wskazówki dotyczące doboru obudowy 4
Jakość Fibox; Klasyfikacja NEMA/UL 6
Klasyfikacje IP/IK 7
Jak wybrać odpowiedni materiał obudowy 8
Uszczelki obudów Fibox gwarantują najlepszą ochronę 10
Usługi dodatkowe 11

ALU

MNX

EURONORD PC/ABS

TEMPO

EK

Fibox rozwiązania do trudnych warunków przemysłowych

FIBOX MNX	**100 x 100 x 35 mm - 360 x 255 x 150 mm**	13
Obudowy z poliwęglanu (PC) i tworzywa ABS		
FIBOX CAB PC/ ABS	**150x150x110 - 600 x400 x 220 mm**	47
Obudowy z poliwęglanu (PC) i tworzywa ABS		
FIBOX ALU	**50 x 45 x 32 - 310 x 600 x 180 mm**	65
Obudowy aluminiowe		
FIBOX SOLID	**188 x 188 x 130 - 558 x 378 x 180 mm**	85
Obudowy z poliwęglanu (PC) i tworzywa ABS		
FIBOX EURONORD PC/ABS	**50 x 52 x 40 - 360 x 400 x 151 mm**	105
Obudowy z poliwęglanu (PC) i tworzywa ABS		
FIBOX EURONORD P	**80 x 75 x 55 - 406 x 401 x 120 mm**	129
Obudowy z poliestru		
FIBOX PICCOLO	**110 x 80 x 65 - 230 x 140 x 125 mm**	141
Obudowy z poliwęglanu (PC) i tworzywa ABS		
FIBOX TEMPO	**95 x 65 x 60 mm - 344 x 289 x 117 mm**	151
Obudowy z tworzywa ABS		
FIBOX MCE	**200 x 116 x 105 - 580 x 306 x 105 mm**	161
Obudowy aparatury modułowej z poliwęglanu (PC)		
FIBOX EK	**190 x 190 x 130 - 760 x 560 x 250 mm**	169
Obudowy do rozdzielnic skrzynkowych z poliwęglanu (PC)		
FIBOX QUICK	**300 x 200 x 170 - 600 x 400 x 270 mm**	195
Obudowy z poliwęglanu (PC) i tworzywa ABS		
FIBOX CARDMASTER	**160 x 166 x 80 - 383 x 316 x 167 mm**	205
Obudowy z poliwęglanu (PC) i tworzywa ABS		
FIBOX WPROWADZANIE KABLI I PRZEWODÓW		217
Pokrywy boczne do montażu dławnic		
Kształtki i głowice kablowe		
FIBOX AKCESORIA OGÓLNE		229
Okienka inspekcyjne		
Elementy do wentylacji		

FIBOX – chronimy twoje innowacje

O innowacji mówimy w sytuacji wdrożenia czegoś nowego. Może być to nowa metoda, udoskonalenie istniejącego rozwiązania, nowy projekt lub całkowicie nowe urządzenie.
W każdym jednak przypadku mamy do czynienia ze zmianą na lepsze i zazwyczaj jest to rezultat inspiracji popartej ciężką pracą.

Fibox docenia innowacyjne wysiłki swoich klientów i stara się je wkomponować w swoją działalność. Fibox jest wiodącym innowatorem w rozwoju systemów obudów do ochrony urządzeń elektrycznych i elektronicznych przeznaczonych do stosowania w nieprzyjaznym środowisku. Najprościej rzecz ujmując Fibox chroni innowacje swoich klientów.

45 lat doświadczenia

W roku 1966 Fibox wprowadził na rynek pierwszy system obudów z poliwęglanu do budowy rozdzielnic skrzynkowych produkowanych metodą wtrysku tworzywa. Obudowy te rozpoczęły nową erę w budowaniu rozdzielnic elektrycznych. Zaangażowanie w tworzenie innowacji już od samego początku działania firmy skutkowało nieprzerwanym ulepszaniem produktów oraz uzyskaniem ponad 20 patentów. Nieustanny rozwój i ulepszanie produktów spowodowały gwałtowny rozkwit naszej firmy.

Bez względu na rodzaj aplikacji Fibox oferuje najszerszy program wysokiej jakości obudów do ochrony urządzeń elektronicznych i elektrycznych. Fibox produkuje ponad 1000 typów różnych obudów. Produkty nasze mogą być dostarczane jako rozwiązania standardowe lub specjalne, przygotowane zgodnie ze specyficznymi wymaganiami klienta. W przypadkach bardzo dużych ilości produkcyjnych oferujemy wykonanie specjalnych form i produkcję zupełnie nowych typów obudów.

Innowacje techniczne

Fibox jest liderem zarówno w przemysłowej produkcji obudów jak również w tworzeniu nowych technologii wykorzystywanych przy ich produkcji. Technologię wtrysku traktujemy jako kluczowy element mający wpływ na rozwój naszych produktów. Przykładem naszych innowacji w tej dziedzinie może być dwu-komponentowy wtrysk wykorzystywany w produkcji obudów z rodziny MNX. Zastosowanie tej technologii ma na celu zapewnienie prawidłowego formowania uszczelki TPE, co gwarantuje wysoki stopień ochrony. Fibox był pierwszym producentem, który wdrożył tę technologię i do dzisiaj pozostaje jedynym, który wykorzystuje ją w produkcji obudów urządzeń elektrycznych.

Kolejnym przykładem jest wykorzystywanie w produkcji obudów form wtryskowych o budowie slajdowej. Chociaż są one skomplikowane i drogie, to zapewniają one naszym klientom możliwość efektywnego kosztowo modyfikowania standardowych obudów zgodnie ze swoimi wymaganiami.

Lecz poza technologią, nasz sukces zależy od zrozumienia potrzeb klientów oraz docenienia wartości, jakie wnoszą oni w nasz sukces. Wiemy, że nasi klienci czerpią inspirację dla innowacji poprzez wsłuchiwanie się i rozumienie potrzeb swoich klientów. Dlatego nasze produkty są projektowane w bliskiej współpracy z klientami i doceniamy ich wkład w nasze nieustanne innowacje, produkcję nowych obudów i funkcjonalnych akcesoriów.

Więcej informacji znajdziecie Państwo na
www.fibox.pl, e-mail: info@fibox.pl

Naszym zadaniem jest ciągłe ulepszanie produktów. Dlatego zmiany w dokumentacji technicznej są nieuniknione. Zastrzegamy sobie prawo do ich dokonywania bez uprzedzenia.

Copyright © 2012, Fibox Oy Ab

Serwis internetowy FIBOX – zawsze aktualny

Aby zapoznawać się na bieżąco z naszymi nowościami, odwiedzaj regularnie naszą stronę www.fibox.pl. Fibox nieustannie pracuje nad nowymi produktami i wdraża je do produkcji oraz poprawia poziom obsługi, aby pomóc swym klientom odnieść sukces. Szczycimy się nie tylko obudowami wysokiej jakości, ale również najwyższym poziomem obsługi klienta - zamówienia są realizowane terminowo i właściwie, oferujemy klientom zaawansowaną pomoc projektową oraz szczegółowe informacje techniczne na temat naszych produktów.

Informacje techniczne

Wybór odpowiedniej obudowy staje się łatwy dzięki przejrzystej i łatwo dostępnej dokumentacji technicznej. Na naszej stronie www.fibox.pl z łatwością znaleźć można szczegółowe informacje techniczne wraz ze zdjęciami obudów, informacje o materiałach używanych do produkcji, rysunki wymiarowe oraz zbiory CAD w formatach 2D oraz 3D. Dodatkowo udostępnione są kopie certyfikatów w formacie pdf.

Rysunki CAD

Fibox ułatwia pracę inżynierom i projektantom dzięki rysunkom CAD w formatach 2D i 3D. Łatwy dostęp do zbiorów CAD umożliwia obniżenie kosztów przygotowania projektu. Zbiory te dostępne są na naszej stronie www.fibox.pl. Usługa ta wymaga wcześniejszej rejestracji.

Katalogi i broszury do pobrania w internecie

Na stronie www.fibox.pl udostępnione są w formacie pdf wszystkie nasze katalogi i broszury. Odwiedź naszą stronę, aby pobrać ich najnowsze wersje.

Globalny zasieg

Fibox jako firma o globalnym zasiegu posiada obecnie serwisy internetowe w jezyku chińskim, duńskim, holenderskim, angielskim, fińskim, francuskim, niemieckim, japońskim, koreańskim, polskim, rosyjskim i szwedzkim.

Pomóż nam być lepszymi

Kontaktuj się z nami poprzez www.fibox.pl lub pisz na adres info@fibox.pl. Jesteśmy nieustannie zaangażowani w podnoszenie poziomu obsługi. Podziel się z nami swoimi opiniami. Będą on dla nas bardzo cenne i pozwolą nam poprawić jakość naszych usług.

www.fibox.com

Wskazówki dotyczące doboru obudowy

	Rodzina obudów						
	MNX		CAB		ALU	SOLID	
Materiał	PC	ABS	PC	ABS	AL	PC	ABS
Wymiary min (mm)	100x100x35		150x150x110		50x45x32	188x188x130	
Wymiary max (mm)	360x255x150		600x400x220		310x600x180	558x378x180	
Stopień ochrony IP	IP 66/67	IP 66/67	IP 65	IP 65	IP 66/67/68	IP 66/67	IP 66/67
Stopień wytrzymałości mechanicznej IK	IK 08	IK 07	IK 08	IK 08	IK 08	IK 08/ IK 09	IK 08
Obudowy do zabudowy układów elektronicznych	■	■			■	■	■
Obudowy przemysłowe	■	■	■	■	■	■	■
Obudowy do zabudowy oprzyrządowania	■	■	■	■	■		
Obudowy aparatury modułowej							
Obudowy stosowane na zewnątrz	■		■		■	■	
Obudowy do rozdziału energii							
Obudowy do zabudowy zacisków	■	■			■	■	■
Certyfikat UL	■		■			■	
Szafki do montażu naściennego			■	■		■	■

PC = Poliwęglan
ABS = Akrylonitryl-Butadien-Styren (ABS)
AL = Aluminium
GRP = Poliester wzmacniany włóknem szklanym

Rodzina obudów

	EURONORD			PICCOLO		TEMPO	MCE		EK	QUICK		CARDMASTER	
	PC	ABS	GRP	PC	ABS	ABS	PC	ABS	PC	PC	ABS	PC	ABS
	50x52x40			110x80x65		95x65x60	200x116x105		190x190x130	300x200x170		160x166x78	
	406x401x120			230x140x125		344x289x117	580x306x145		760x560x250	600x400x270		316x363x156	
	IP 66/67	IP 66/67	IP 66/67	IP 66/67	IP 66/67	IP 65	IP 65		IP 66/67	IP 66/67	IP 66/67	IP 65	IP 65
	IK 08	IK 07	IK 08	IK 08	IK 07	IK 07	IK 08		IK 08/IK 09	IK 08	IK 08	IK 08/07	IK 07
	■	■	■	■	■	■	■		■	■	■		■
	■	■	■	■	■	■	■		■	■	■	■	■
	■	■	■	■	■	■						■	■
							■		■				
	■		■	■			■		■	■		■	
							■		■				
	■	■	■	■	■	■							
	■			■			■		■	■		■	
							■			■	■		

Jakość FIBOX – korzyści dla klienta

W celu zapewnienia klientom wiarygodności i powtarzalności naszych produktów i usług FIBOX wdrożył wysoko rozwinięty system jakości. Wszystkie aspekty naszej działalności, od projektu i wdrożenia, poprzez produkcję i dostawę są kontrolowane i dokumentowane w celu zapewnienia najwyższej jakości wykonania. Jakości, na której można polegać.

Fibox posiada certyfikat ISO 9001 wydany w 1992 roku przez Bureau Veritas International. Certyfikat ten poświadcza spełnienie postanowień normy ISO 9001:2008.

System jakości Fibox

System jakości firmy Fibox obejmuje nie tylko jakość produktu i bezpieczeństwo, ale odnosi się również do pewności i dokładności dostaw, wsparcia technicznego oraz obsługi klienta. Poprawność działania tego systemu potwierdzana jest przez regularne wewnętrzne i zewnętrzne, niezależne audyty .

Klasyfikacja ochrony według NEMA/UL

The National Electrical Manufacturers Association (NEMA) jest działającą w Stanach Zjednoczonych organizacją przedsiębiorstw, która aktywnie propaguje standaryzację urządzeń elektrycznych.

NEMA określa kryteria i metody testów, które są stosowane przez Underwriter's Laboratories przy badaniach obudów układów elektrycznych.

Przybliżone odpowiedniki IP podano w nawiasach.	
Nema	
1	Do stosowania wewnątrz budynków dla zapewnienia ochrony przed dotykiem zabudowanych wewnątrz urządzeń oraz dostępem ograniczonej ilości opadającego pyłu. (IP 30)
2	Do stosowania wewnątrz budynków dla ochrony przed dostępem ograniczonych ilości opadającej wody i pyłu. (IP 31)
3	Do stosowania na zewnątrz budynków dla zapewnienia ochrony przed nawiewaniem pyłu, deszczu i śniegu. Tworzenie się pokrywy lodowej nie może powodować uszkodzenia obudowy. (IP 64)
3R	Do stosowania na zewnątrz budynków dla zapewnienia ochrony przed padającym deszczem i śniegiem. Tworzenie się pokrywy lodowej nie może powodować uszkodzenia obudowy. (IP 32)
3S	Do stosowania na zewnątrz budynków dla zapewnienia ochrony przed nawiewaniem pyłu, deszczu i śniegu. Tworzenie się pokrywy lodowej nie może uniemożliwiać obsługi mechanizmów zewnętrznych.
4	Do stosowania w warunkach zewnętrznych jak i wewnętrznych dla ochrony przed strugami wody (również przed polewaniem z węża), nawiewaniem pyłu i deszczu. Tworzenie się powłoki lodowej nie może powodować uszkodzenia obudowy (IP 66).
4X	Do stosowania w warunkach zewnętrznych jak i wewnętrznych dla ochrony przed strugami wody (również polewaniem z węża), nawiewaniem pyłu i deszczu. Tworzenie się powłoki lodowej nie może powodować uszkodzenia obudowy. Obudowa musi być odporna na korozję. (IP 66).
6	Do stosowania zarówno w warunkach zewnętrznych jak i wewnętrznych dla zapewnienia ochrony przed przedostaniem się do wnętrza obudowy wody pod wpływem krótkotrwałego zanurzenia na ograniczonej głębokości. Tworzenie się powłoki lodowej nie może powodować uszkodzenia obudowy (IP 66).
6P	Do stosowania zarówno w warunkach zewnętrznych jak i wewnętrznych dla zapewnienia ochrony przed przedostaniem się do wnętrza obudowy wody pod wpływem długotrwałego zanurzenia na ograniczonej głębokości
11	Do stosowania wewnątrz budynków i zapewnienia ochrony, poprzez zanurzenie w oleju, przed korozją pod wpływem działania korodujących cieczy i gazów.
12, 12K	Do stosowania wewnątrz budynków dla zapewnienia ochrony przed pyłem, opadającym brudem i ściekającymi cieczami, które nie powodują korozji. (IP 65)
13	Do stosowania wewnątrz budynków dla zapewnienia ochrony przed pyłem oraz rozpylaną wodą, olejem lub płynami chłodzącymi, nie powodującymi korozji. (IP 65)

Klasyfikacje IP oraz IK

Stopień ochrony obudowy określany jest przez klasyfikację IP. W klasyfikacji tej występują dwie cyfry, które określają stopień ochrony przed ciałami stałymi oraz przed cieczami. Obudowy FIBOX testowane są zgodnie z wymaganiami normy EN 60529. Standard ten wymaga, aby druga cyfra dla klas wyższych niż 6 sprawdzana była w każdym przypadku oddzielnie. Oznaczenie IP 66/67 wskazuje, że wykonano odpowiednie badania dla każdego ze stopni ochrony.

Nowa europejska norma EN 60208 dla pustych obudów określa również klasyfikację wytrzymałości mechanicznej IK. Parametr ten jest podawany w odniesieniu do wszystkich rodzin obudów FIBOX. Zasady wykonywania testu określone są w normie EN 62262.

Pierwsza cyfra
Ochrona przed

IP	TEST
0	brak ochrony
1	ciałami stałymi o średnicy większej niż 50 mm lub przed dotykiem wierzchem dłoni
2	ciałami stałymi o średnicy większej niż 12,5 mm lub przed dotykiem palcem
3	ciałami stałymi o średnicy większej niż 2,5 mm lub przed dotykiem narzędziem
4	ciałami stałymi o średnicy większej niż 1 mm lub przed dotykiem drutem
5	pyłem – możliwe wni,kanie pyłu w ilościach nie zakłócających pracy urządzenia
6	pyłem –pył nie może wnikać

Druga cyfra
Ochrona przed

IP	TEST
0	brak ochrony
1	pionowo padającymi kroplami wody
2	przed kroplami wody padającymi pod kątem nie większym niż 15°
3	natryskiwaniem wodą
4	bryzgami wody
5	strugą wody
6	silną strugą wody
7	skutkami krótkotrwałego zanurzenia w wodzie
8	skutkami ciągłego zanurzenia w wodzie

Oznaczenie IK
Ochrona przed udarami mechanicznymi o energii

IK	TEST
00	brak ochrony
01-05	mniejszej niż 1 J
06	500 g, 20 cm, 1J
07	500 g, 40 cm, 2 J
08	1,7 kg, 29,5 cm, 5 J
09	5 kg, 20 cm, 10 J
10	5 kg, 40 cm, 20 J

Jak wybrać odpowiedni materiał obudowy

Wymiary są najczęściej pierwszym i najbardziej dominującym kryterium przy wyborze właściwej obudowy do konkretnej aplikacji. Natomiast właściwości obudowy, a w zasadzie właściwości materiału, z którego została ona wykonana, są zazwyczaj drugim rozważanym zagadnieniem.

Poniższa lista zalet i wad wskazuje na podstawowe różnice pomiędzy różnymi materiałami stosowanymi do produkcji obudów.

Poliwęglan (PC)

Poliwęglan standardowy (PC) oraz poliwęglan wzmacniany włóknem szklanym (PC + SZKŁO)

Zalety:
- Doskonała wytrzymałość mechaniczna
- Tworzywo dostępne również jako przezroczyste
- Łatwa obróbka mechaniczna z wykorzystaniem standardowych narzędzi
- Wysoki stopień ochrony
- Gładkie atrakcyjne wykończenie
- Szeroki zakres temperaturowy pracy
- Tworzywo samogasnące
- Dobra odporność chemiczna
- Niska waga
- Dobra odporność na promieniowanie UV
- Doskonałe właściwości izolacyjne
- Efektywny kosztowo materiał do stosowania w nieprzyjaznych środowiskach

Wady:
- Brak ekranowania EMC

Akrylonitryl-Butadien-Styren (ABS)

Zalety:
- Łatwa obróbka mechaniczna z wykorzystaniem standardowych narzędzi
- Możliwość kolorowania przez zastosowanie pigmentów
- Niska waga
- Dobra odporność chemiczna
- Doskonałe właściwości izolacyjne

Wady:
- Nieznacznie gorsza odporność mechaniczna w stosunku do poliwęglanu
- Nieznacznie węższy zakres temperaturowy pracy
- Nieznacznie gorsza w porównaniu z PC odporność na promieniowanie UV. Stosowanie na zewnątrz możliwe wyłącznie po zastosowaniu osłon.
- Tworzywo nie jest dostępne w postaci przezroczystej
- Brak ekranowania EMC

Aluminium (AL)

Zalety:
- Dobra odporność chemiczna (malowanie proszkowe)
- Doskonała wytrzymałość mechaniczna
- Szeroki zakres temperaturowy pracy
- Łatwość uziemiania
- Ekranowanie EMC. Uwaga: w pewnym zakresie jako standardowe obudowy
- Dobra odporność na gwałtowny wzrost temperatury
- Sztywność konstrukcji

Wady:
- Materiał droższy niż PC
- Waga wyższa niż w przypadku PC i ABS
- Obróbka mechaniczna możliwa wyłącznie przy zastosowaniu specjalnych narzędzi

Poliester wzmacniany włóknem szklanym (GRP)

Zalety:
- Doskonała odporność na korozję oraz na działanie środków chemicznych
- Dobra wytrzymałość mechaniczna
- Sztywność konstrukcji
- Odporność na wpływ czynników atmosferycznych
- Szeroki zakres temperatury pracy
- Odporność ogniowa
- Dobre właściwości izolacyjne

Wady:
- Materiał droższy do PC
- Obróbka mechaniczna możliwa wyłącznie przy zastosowaniu specjalnych narzędzi
- Brak ekranowania EMC
- Waga większa niż w przypadku innych tworzyw

Porównanie materiałów

Poniższa tabela prezentuje ogólne informacje dotyczące właściwości różnych materiałów. W celu uzyskania szczegółowych informacji należy się kontaktować z naszymi pracownikami.

	PC	ABS	GRP[2)]	AL[1)]	PA6	PS
Stosowanie na zewnątrz	▪▪▪▪	▪	▪▪▪▪▪	▪▪▪▪	▪▪▪▪	▪
Stosowanie wewnątrz	▪▪▪▪▪	▪▪▪▪▪	▪▪▪▪▪	▪▪▪▪▪	▪▪▪▪▪	▪▪▪▪▪
Cena	▪▪▪	▪▪▪▪▪	▪	▪	▪▪	▪▪▪▪▪
Niska waga	▪▪▪▪▪	▪▪▪▪▪	▪▪▪	▪	▪▪▪▪▪	▪▪▪▪▪
Sztywność	▪▪▪	▪	▪▪▪▪	▪▪▪▪▪	▪▪▪	▪
Wytrzymałość mechaniczna	▪▪▪▪▪	▪▪▪	▪▪▪▪	▪▪▪▪	▪▪▪	▪
Odporność chemiczna						
Słona woda	▪▪▪▪▪	▪▪	▪▪▪▪▪	▪▪▪▪[1)]	▪▪▪▪▪	▪▪
Sole naturalne	▪▪▪▪▪		▪▪▪▪▪	▪▪▪▪[1)]	▪▪▪▪	▪▪▪▪
Kwasy, niskie stężenie	▪▪▪▪▪	▪▪▪▪	▪▪▪▪▪	▪▪	▪▪▪▪	▪▪▪▪
Kwasy, wysokie stężenie	▪▪▪	▪	▪▪▪	▪	▪	▪
Zasady, niskie stężenie	▪▪▪	▪▪▪▪▪	▪▪▪▪	▪	▪▪	▪▪▪▪▪
Zasady, wysokie stężenie	▪	▪▪▪▪	▪▪▪▪	▪	▪	▪▪▪▪
Ropa naftowa	▪▪▪	▪	▪▪▪▪▪	▪▪▪▪▪	▪▪▪▪	▪
Olej hydrauliczny	▪▪▪▪▪	▪▪▪▪▪	▪▪▪▪▪	▪▪▪▪▪	▪▪▪▪▪	▪▪▪▪▪
Alkohole	▪▪▪▪	▪▪▪	▪▪▪▪	▪▪▪▪▪	▪▪▪▪	▪▪▪
Rozpuszczalniki	▪	▪	▪▪▪▪▪	▪▪▪▪▪		▪
Ciecze chłodzące	▪▪▪	▪▪▪▪▪	▪▪▪▪▪	▪▪▪		▪▪▪▪▪

▪▪▪▪▪ = Doskonały
▪ = Słaby

[1)] Obudowy wykonane ze stopu aluminium AlSi malowane proszkowo
[2)] Poliester wzmacniany włóknem szklanym

Zastrzegamy sobie prawo do zmiany danych bez uprzedzenia

Uszczelki obudów Fibox gwarantują najlepszą ochronę

Uszczelka odgrywa główną rolę w zapewnieniu ochrony przez obudowę. Zachowanie stopnia ochrony w długim okresie czasu uzależnione jest od właściwości zastosowanej w obudowie uszczelki. Głównymi czynnikami wpływającymi na skuteczność uszczelnienia są docisk oraz odpowiednie ułożenie uszczelki w szczelinie. Do produkcji uszczelek najczęściej stosuje się poliuretan, który cechuje się wyjątkowo niskim współczynnikiem odkształcenia przy ściskaniu. Odpowiednio wykonana uszczelka poliuretanowa ściśle przylega do podłoża i jest do niego mocno przyklejona. Z kolei uszczelki EPDM są odporne na działanie większości przemysłowych substancji chemicznych. Ze względu na bardzo zróżnicowane właściwości uszczelek zaleca się wcześniejsze wykonanie testów wpływu występujących w środowisku substancji chemicznych na dany materiał.

W niektórych przypadkach właściwości obudowy mogą być modyfikowane poprzez zmianę uszczelki, ponieważ stopień ochrony zależy od rodzaju zastosowanego materiału oraz przekroju poprzecznego uszczelki. Przy wyborze materiału uszczelki należy zwrócić uwagę na jego elastyczność oraz ewentualne jego zmiany pod wpływem temperatury lub substancji chemicznych. Ważnym zagadnieniem jest również taki dobór materiałów, aby zarówno obudowa jak i uszczelka były odporne na działanie występujących w miejscu aplikacji substancji.

Obudowy Fibox są dobrze zaprojektowane

Stopień ochrony obudowy IP jest głównie uzależniony od właściwości zastosowanej uszczelki. Niemniej jednak uszczelka musi także właściwie pasować do obudowy. Ważnym zagadnieniem przy doborze uszczelki do obudowy, oprócz przekroju profilu uszczelki, jest przekrój poprzeczny uszczelki po dociśnięciu, co wpływa na jej przyleganie do podstawy oraz pokrywy obudowy. Jeśli przekrój poprzeczny uszczelki zostanie źle dobrany lub jeśli zostanie ona źle wykonana w procesie produkcyjnym, to pomimo zastosowania do jej wykonania materiału wysokiej jakości stopień ochrony nie będzie wysoki. Dlatego właśnie wszystkie obudowy FIBOX są odpowiednio zaprojektowane i precyzyjnie wykonane. Jeśli zdecydujesz się na naszą obudowę, to rozważania w zakresie uszczelek sprowadzą się do odpowiedniego doboru materiału, z którego mają one być wykonane.

W obudowach FIBOX stosowane są uszczelki wykonane z poliuretanu (PUR), EPDM, neoprenu i silikonu. Tabela 1 przedstawia wybrane właściwości fizyczne uszczelek. Natomiast Tabela 2 przedstawia ogólne właściwości chemiczne uszczelek, które należy traktować jako informacje poglądowe. Szczegółowych informacji w tym zakresie udzielą Państwu nasi pracownicy.

Cecha	Jednostka	TPE	PUR	EPDM	Neopren	Silikon
Zakres temperaturowy	°C	-40 - +120	-50 - +130	-50 - +120	-40 - +100	-60 - +170
Wytrzymałość na rozciąganie	Mpa	5	0,4	13,0	8,0	9,4
Wydłużenie przy zrywaniu	%	700	110	300	250	540
Twardość	Shore A	30	12	65	66	52
Gęstość	g/cm3	1,13	0,33	1,12	1,6	1,15
Odkształcenie przy ściskaniu	%	17	5	20	35	14

Tabela 1: Materiały uszczelek: porównanie właściwości fizycznych

Odporność na	TPE	PUR	EPDM	Neopren	Silikon
Sole naturalne	▪▪▪▪	▪▪▪▪	▪▪▪▪	▪▪▪▪	▪▪▪▪
Kwasy, niskie stężenie	▪▪▪▪	▪▪▪	▪▪▪▪	▪▪▪	▪▪▪
Kwasy, wysokie stężenie	▪▪▪	▪	▪▪▪	▪	▪
Zasady, niskie stężenie	▪▪▪▪	▪▪▪	▪▪▪▪	▪▪▪▪	▪▪▪
Zasady, wysokie stężenie	▪▪▪	▪	▪▪▪▪	▪▪▪	▪
Ropa naftowa	▪	▪	▪	▪▪▪	▪
Oleje hydrauliczne	▪	▪▪▪▪	▪	▪▪▪	▪
Alkohole	▪▪	▪▪▪	▪▪▪▪	▪▪▪▪	▪▪▪▪
Płyny chłodnicze	▪▪▪	▪▪▪	▪▪▪▪	▪▪▪	▪▪▪▪

Tabela 2: Materiały uszczelek: porównanie właściwości chemicznych

PUR = poliuretan
TPE = elastomer
EPDM = monomer etylenowo-propylenowo- dienowy

Obróka mechaniczna obudów

W celu rozszerzenia zakresu zastosowań oraz elastyczności naszych rozwiązań FIBOX stworzył bogaty pakiet usług specjalnych, które umożliwiają korzystne cenowo dostosowanie obudów do specyficznych potrzeb klientów. Dwie najważniejsze z nich to obróbka mechaniczna oraz modyfikacja obudów na etapie wtrysku.

Najwyższej jakości numeryczne centrum obróbki mechanicznej może wykonać w obudowach otwory o różnych kształtach zgodnie z wymaganiami klienta. To rozwiązanie najlepiej sprawdza się w przypadku małych i średnich ilości zamawianych obudów. Nasza wiedza dotycząca tworzyw sztucznych gwarantuje poprawny dobór metod obróbki do materiału obudowy.

Warunkiem rozpoczęcia obróbki obudów jest akceptacja przez klienta rysunków, które mogą być przygotowywane przez klienta lub naszych specjalistów. Szczegółowa dokumentacja techniczna dotycząca obudów dostępna jest w katalogu na płycie CD oraz na naszej stronie www.fibox.pl. Uzupełnieniem informacji katalogowej są zbiory CAD 2D w formatach IGES, DWG i DXF, oraz 3D w formatach IGES i Parasolid. Rysunki te mogą być adaptowane i wykorzystywane w systemach CAD klientów.

Usługi montażowe

Dzięki stosowaniu akcesoriów możliwe jest poprawienie funkcjonalności obudowy lub zestawu obudów. Fibox proponuje klientom usługi montażowe polegające na instalowaniu akcesoriów, co pozwala na dostawę wstępnie prefabrykowanych rozwiązań. Dzięki wykorzystaniu tej usługi można obniżyć koszty pracy oraz przyspieszyć proces produkcji gotowego urządzenia. W skład programu akcesoriów FIBOX wchodzą takie elementy jak zawiasy i zatrzaski, dławnice kablowe, okienka inspekcyjne, czy elementy do wentylacji.

Modyfikacja form wtryskowych

W przypadku dużych ilości produkcyjnych możliwe jest modyfikowanie standardowych produktów na etapie wtrysku i dostosowanie ich do specyficznych wymagań klienta. Dzięki zastosowaniu nowoczesnych form o budowie slajdowej, możliwe jest modyfikowanie dowolnego boku obudowy bez konieczności zamawiania całej nowej formy. Ważne jest, aby na odpowiednio wczesnym etapie projektowania urządzenia, klient skonsultował z nasza firmą możliwość modyfikacji formy, ze względu na ewentualność pewnych ograniczeń technicznych w tym zakresie. Modyfikowanie istniejącej formy jest z pewnością tańszą alternatywą w stosunku do tworzenia zupełnie nowej formy. W efekcie klient może korzystać ze standardowych form ponosząc niewielkie koszty związane z ich dostosowaniem. W ten sposób skraca się proces rozwoju nowych produktów i ułatwia projektowanie produktów o krótkim cyklu życia. Dzięki możliwości modyfikowania naszych standardowych form Twój produkt wcześniej trafi na rynek.

Obudowy kolorowe

Fibox oferuje możliwość wykonania standardowych obudów w kolorze określonym przez klienta. Standardowo kolory dobiera się według palety RAL, ale możliwy jest również indywidualny dobór kolorów. Rodzaj tworzywa ma znaczący wpływ na dopasowanie koloru, jego nasycenie oraz cenę. Szczegółowych wskazówek w tym zakresie udzielą pracownicy naszej firmy. Produkcja obudów w specjalnym kolorze jest opłacalna dla partii produkcyjnych większych niż 1000 sztuk, chociaż możliwa jest również produkcja dla mniejszych ilości. W przypadku obudów w kolorze specjalnym na wzrost ceny wpływa droższy surowiec do produkcji, przygotowanie formy przed rozpoczęciem produkcji oraz jej czyszczenie po jej zakończeniu. Koszty przygotowania formy są ściśle związane z wielkością partii produkcyjnej.

Malowanie obudów

Malowanie obudów zalecane jest dla partii produkcyjnych, których wielkość nie uzasadnia produkcji w kolorze specjalnym. W przypadku malowania łatwiej jest również uzyskać dopasowanie koloru do wymagań klienta. Rodzaj malowania jest uzależniony od materiału obudowy. Szczegółowych wskazówek w tym zakresie udzielą pracownicy naszej firmy.

Eekranowanie obudów EMC

W obudowach wykonanych z tworzyw sztucznych możliwe jest uzyskanie ekranowania EMC. W zakresie tym możliwych jest kilka rozwiązań, ale metodą preferowaną jest malowanie obudowy od wewnątrz przewodzącą farbą na bazie miedzi. Malowanie to w połączeniu z zastosowaniem przewodzącej uszczelki CHO-SEAL 1350 pozwala na uzyskanie znacznego ekranowania. Odpowiedni dobór materiału jest w tym przypadku uzależniony od aplikacji. Szczegółowych wskazówek w tym zakresie udzielą pracownicy naszej firmy

Nadruki na obudowach

W przypadku partii produkcyjnych mniejszych niż 1000 sztuk do wykonywania nadruków zaleca się stosowanie sitodruku. Metoda ta nadaje się do dużych i płaskich powierzchni. W przypadku partii produkcyjnych większych niż 1000 sztuk najefektywniejsze jest stosowanie tampodruku. Dzięki tej metodzie można wykonywać nadruki na elementach płaskich i zakrzywionych o ograniczonej powierzchni. Tampodruk zalecany jest również w sytuacjach utrudnionego dostępu do malowanej powierzchni – np. wnętrze obudowy.

FIBOX – rozwiązania do trudnych warunków przemysłowych

Fibox MNX

Ogromne możliwości

Rodzina MNX obejmuje 260 typów obudów. MNX stanowi idealny wybór, gdy trzeba zabudować dużą ilość typów różnych produktów w obudowach tak samo wyglądających, niezależnie od środowiska. Produkty MNX są przeznaczone do ochrony różnego rodzaju aparatury elektrycznej i elektronicznej.

Wygoda użytkowania i funkcjonalność
Do zabudowy urządzeń sterujących, pomiarowych i rozdziału energii.
Duża ilość dostępnych wersji obudów.

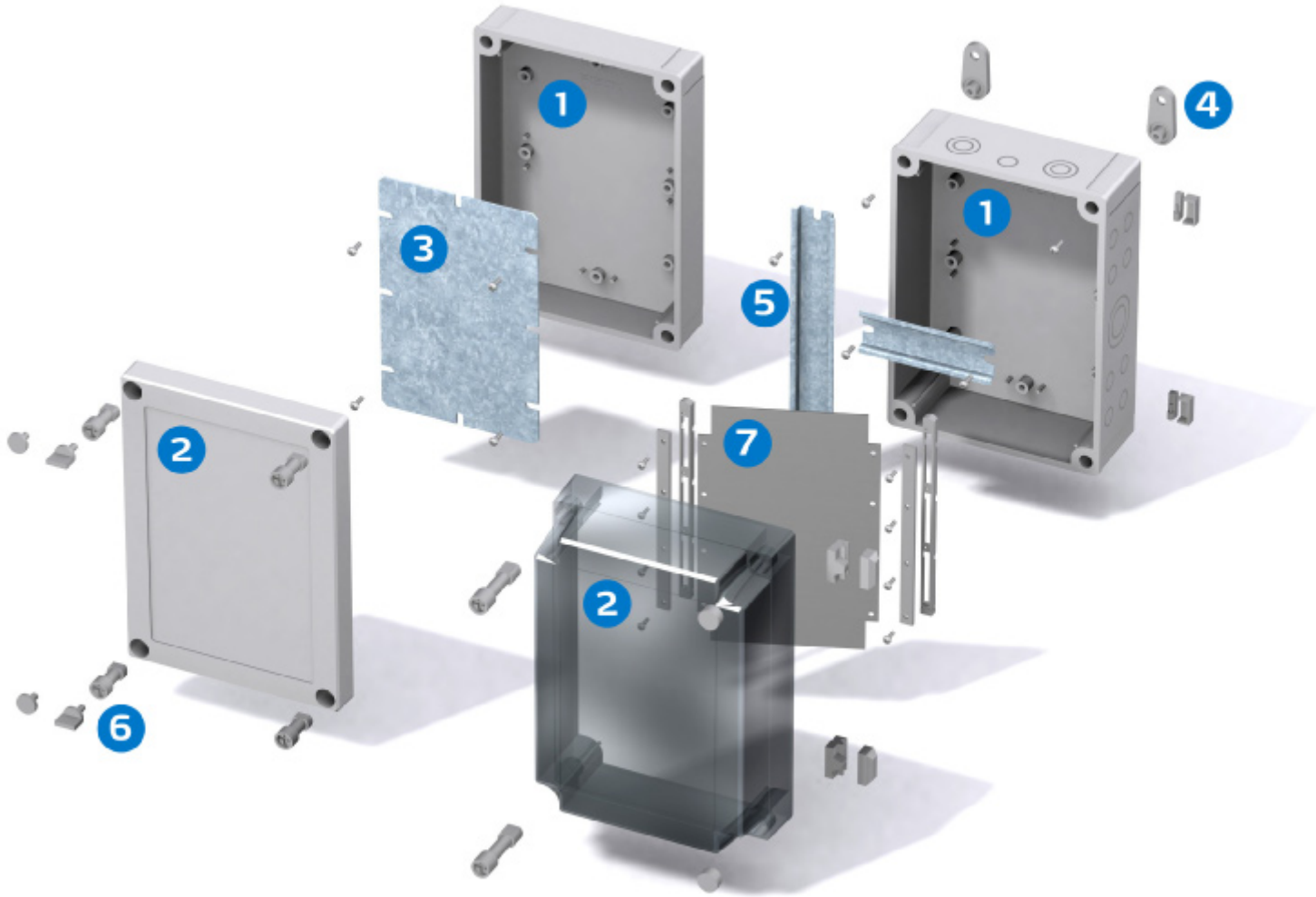

Obudowa

1 Podstawy z PC lub ABS, z bokami gładkimi lub z przetłoczeniami do szybkiego montażu dławnic kablowych
2 Pokrywy szare (PC/ABS) lub przezroczyste (PC)

Akcesoria

3 Płyta montażowa, stalowa, ocynkowana
4 Uchwyty do montażu na ścianie, 4 szt. + śruby
5 Szyny DIN-15 i DIN-35
6 Śuby pokrywy w różnych wykonaniach
7 Uchylny panel czołowy z aluminium

MNX

Zawiera: podstawę z uszczelką TPE/PUR i śrubami do płyty montażowej/szyny DIN oraz pokrywę ze śrubami poliamidowymi.

PC: IP66/IP67, IK08
ABS: IP66/IP67, IK07

Wymiary	Symbol	Kod produktu	Kod EAN	Opis
100x100x35 mm				
	PC 95/35 LG	6012331	6 418074 054616	Obudowa PC Pokrywa szara
	PC 95/35 LT	6012931	6 418074 054654	Obudowa PC Pokrywa przezroczysta przyciemniana
	ABS 95/35 LG	6082331	6 418074 054692	Obudowa ABS Pokrywa szara
	ABS 95/35 LT	6082931	6 418074 054739	Obudowa ABS Pokrywa przezroczysta przyciemniana
100x100x50 mm				
	PC 95/50 LG	6012332	6 418074 054623	Obudowa PC Pokrywa szara
	PC 95/50 LT	6012932	6 418074 054661	Obudowa PC Pokrywa przezroczysta przyciemniana
	ABS 95/50 LG	6082332	6 418074 054708	Obudowa ABS Pokrywa szara
	ABS 95/50 LT	6082932	6 418074 054746	Obudowa ABS Pokrywa przezroczysta przyciemniana
100x100x60 mm				
	PC 95/60 HG	6011331	6 418074 054630	Obudowa PC Pokrywa szara
	PC 95/60 HT	6011931	6 418074 054678	Obudowa PC Pokrywa przezroczysta przyciemniana
	ABS 95/60 HG	6081331	6 418074 054715	Obudowa ABS Pokrywa szara
	ABS 95/60 HT	6081931	6 418074 054753	Obudowa ABS Pokrywa przezroczysta przyciemniana
	PCM 95/60 G	6016331	6 418074 054777	Obudowa PC, pokrywa szara Podstawa z przetł. metrycznymi
	PCM 95/60 T	6016931	6 418074 054791	Obudowa PC, przezroczysta Podstawa z przetł. metrycznymi

MNX

Zawiera: podstawę z uszczelką TPE/PUR i śrubami do płyty montażowej/szyny DIN oraz pokrywę ze śrubami poliamidowymi.

PC: IP66/IP67, IK08
ABS: IP66/IP67, IK07

Wymiary	Symbol	Kod produktu	Kod EAN	Opis
100x100x75 mm				
	PC 95/75 HG	6011332	6 418074 054647	Obudowa PC Pokrywa szara
	PC 95/75 HT	6011932	6 418074 054685	Obudowa PC Pokrywa przezroczysta przyciemniana
	ABS 95/75 HG	6081332	6 418074 054722	Obudowa ABS Pokrywa szara
	ABS 95/75 HT	6081932	6 418074 054760	Obudowa ABS Pokrywa przezroczysta przyciemniana
	PCM 95/75 G	6016332	6 418074 054784	Obudowa PC, pokrywa szara Podstawa z przetł. metrycznymi
	PCM 95/75 T	6016932	6 418074 054807	Obudowa PC, przezroczysta Podstawa z przetł. metrycznymi
130x80x35 mm				
	PC 100/35 LG	6012301	6 418074 022011	Obudowa PC Pokrywa szara
	PC 100/35 LT	6012901	6 418074 022257	Obudowa PC Pokrywa przezroczysta przyciemniana
	ABS 100/35 LG	6082301	6 418074 022776	Obudowa ABS Pokrywa szara
	ABS 100/35 LT	6082901	6 418074 023018	Obudowa ABS Pokrywa przezroczysta przyciemniana
130x80x50 mm				
	PC 100/50 LG	6012302	6 418074 024596	Obudowa PC Pokrywa szara
	PC 100/50 LT	6012902	6 418074 052391	Obudowa PC Pokrywa przezroczysta przyciemniana
	ABS 100/50 LG	6082302	6 418074 052407	Obudowa ABS Pokrywa szara
	ABS 100/50 LT	6082902	6 418074 052414	Obudowa ABS Pokrywa przezroczysta przyciemniana

MNX

Zawiera: podstawę z uszczelką TPE/PUR i śrubami do płyty montażowej/szyny DIN oraz pokrywę ze śrubami poliamidowymi.

PC: IP66/IP67, IK08
ABS: IP66/IP67, IK07

Wymiary	Symbol	Kod produktu	Kod EAN	Opis
130x80x60 mm				
	PC 100/60 HG	6011301	6 418074 022042	Obudowa PC Pokrywa szara
	PC 100/60 HT	6011901	6 418074 022288	Obudowa PC Pokrywa przezroczysta przyciemniana
	ABS 100/60 HG	6081301	6 418074 022806	Obudowa ABS Pokrywa szara
	ABS 100/60 HT	6081901	6 418074 023049	Obudowa ABS Pokrywa przezroczysta przyciemniana
	PCM 100/60 G	6016301	6 418074 038005	Obudowa PC, pokrywa szara Podstawa z przetł. metrycznymi
	PCM 100/60 T	6016901	6 418074 038173	Obudowa PC, przezroczysta Podstawa z przetł. metrycznymi
130x80x75 mm				
	PC 100/75 LG	6012303	6 418074 022028	Obudowa PC Pokrywa szara
	PC 100/75 HG	6011302	6 418074 024404	Obudowa PC Pokrywa szara
	PC 100/75 LT	6012903	6 418074 022264	Obudowa PC Pokrywa przezroczysta przyciemniana
	PC 100/75 HT	6011902	6 418074 024428	Obudowa PC Pokrywa przezroczysta przyciemniana
	ABS 100/75 LG	6082303	6 418074 022783	Obudowa ABS Pokrywa szara
	ABS 100/75 HG	6081302	6 418074 024442	Obudowa ABS Pokrywa szara
	ABS 100/75 LT	6082903	6 418074 023025	Obudowa ABS Pokrywa przezroczysta przyciemniana
	ABS 100/75 HT	6081902	6 418074 024466	Obudowa ABS Pokrywa przezroczysta przyciemniana
	PCM 100/75 G	6016302	6 418074 024480	Obudowa PC, pokrywa szara Podstawa z przetł. metrycznymi

MNX

Zawiera: podstawę z uszczelką TPE/PUR i śrubami do płyty montażowej/szyny DIN oraz pokrywę ze śrubami poliamidowymi.

PC: IP66/IP67, IK08
ABS: IP66/IP67, IK07

Wymiary	Symbol	Kod produktu	Kod EAN	Opis
	PCM 100/75 T	6016902	6 418074 024503	Obudowa PC, przezroczysta Podstawa z przetł. metrycznymi
130x80x100 mm				
	PC 100/100 LG	6012304	6 418074 022035	Obudowa PC Pokrywa szara
	PC 100/100 HG	6011303	6 418074 022059	Obudowa PC Pokrywa szara
	PC 100/100 LT	6012904	6 418074 022271	Obudowa PC Pokrywa przezroczysta przyciemniana
	PC 100/100 HT	6011903	6 418074 022295	Obudowa PC Pokrywa przezroczysta przyciemniana
	ABS 100/100 LG	6082304	6 418074 022790	Obudowa ABS Pokrywa szara
	ABS 100/100 HG	6081303	6 418074 022813	Obudowa ABS Pokrywa szara
	ABS 100/100 LT	6082904	6 418074 023032	Obudowa ABS Pokrywa przezroczysta przyciemniana
	ABS 100/100 HT	6081903	6 418074 023056	Obudowa ABS Pokrywa przezroczysta przyciemniana
	PCM 100/100 G	6016303	6 418074 038012	Obudowa PC, pokrywa szara Podstawa z przetł. metrycznymi
	PCM 100/100 T	6016903	6 418074 038180	Obudowa PC, przezroczysta Podstawa z przetł. metrycznymi

MNX

Zawiera: podstawę z uszczelką TPE/PUR i śrubami do płyty montażowej/szyny DIN oraz pokrywę ze śrubami poliamidowymi.

PC: IP66/IP67, IK08
ABS: IP66/IP67, IK07

Wymiary	Symbol	Kod produktu	Kod EAN	Opis
130x80x125 mm				
	PC 100/125 HG	6011304	6 418074 022066	Obudowa PC Pokrywa szara
	PC 100/125 HT	6011904	6 418074 022301	Obudowa PC Pokrywa przezroczysta przyciemniana
	ABS 100/125 HG	6081304	6 418074 022820	Obudowa ABS Pokrywa szara
	ABS 100/125 HT	6081904	6 418074 023063	Obudowa ABS Pokrywa przezroczysta przyciemniana
	PCM 100/125 G	6016304	6 418074 038029	Obudowa PC, pokrywa szara Podstawa z przetł. metrycznymi
	PCM 100/125 T	6016904	6 418074 038197	Obudowa PC, przezroczysta Podstawa z przetł. metrycznymi
130x130x35 mm				
	PC 125/35 LG	6012307	6 418074 022073	Obudowa PC Pokrywa szara
	PC 125/35 LT	6012907	6 418074 022318	Obudowa PC Pokrywa przezroczysta przyciemniana
	ABS 125/35 LG	6082307	6 418074 022837	Obudowa ABS Pokrywa szara
	ABS 125/35 LT	6082907	6 418074 023070	Obudowa ABS Pokrywa przezroczysta przyciemniana
130x130x50 mm				
	PC 125/50 LG	6012308	6 418074 014009	Obudowa PC Pokrywa szara
	PC 125/50 LT	6012908	6 418074 014016	Obudowa PC Pokrywa przezroczysta przyciemniana
	ABS 125/50 LG	6082308	6 418074 014061	Obudowa ABS Pokrywa szara
	ABS 125/50 LT	6082908	6 418074 014078	Obudowa ABS Pokrywa przezroczysta przyciemniana

MNX

Zawiera: podstawę z uszczelką TPE/PUR i śrubami do płyty montażowej/szyny DIN oraz pokrywę ze śrubami poliamidowymi.

PC: IP66/IP67, IK08
ABS: IP66/IP67, IK07

Wymiary	Symbol	Kod produktu	Kod EAN	Opis
130x130x60 mm				
	PC 125/60 HG	6011307	6 418074 022103	Obudowa PC Pokrywa szara
	PC 125/60 HT	6011907	6 418074 022349	Obudowa PC Pokrywa przezroczysta przyciemniana
	ABS 125/60 HG	6081307	6 418074 022868	Obudowa ABS Pokrywa szara
	ABS 125/60 HT	6081907	6 418074 023100	Obudowa ABS Pokrywa przezroczysta przyciemniana
	PCM 125/60 G	6016307	6 418074 038036	Obudowa PC, pokrywa szara Podstawa z przetł. metrycznymi
	PCM 125/60 T	6016907	6 418074 038203	Obudowa PC, przezroczysta Podstawa z przetł. metrycznymi
130x130x75 mm				
	PC 125/75 LG	6012309	6 418074 022080	Obudowa PC Pokrywa szara
	PC 125/75 HG	6011308	6 418074 014023	Obudowa PC Pokrywa szara
	PC 125/75 LT	6012909	6 418074 022325	Obudowa PC Pokrywa przezroczysta przyciemniana
	PC 125/75 HT	6011908	6 418074 014030	Obudowa PC Pokrywa przezroczysta przyciemniana
	ABS 125/75 LG	6082309	6 418074 022844	Obudowa ABS Pokrywa szara
	ABS 125/75 HG	6081308	6 418074 014085	Obudowa ABS Pokrywa szara
	ABS 125/75 LT	6082909	6 418074 023087	Obudowa ABS Pokrywa przezroczysta przyciemniana
	ABS 125/75 HT	6081908	6 418074 014092	Obudowa ABS Pokrywa przezroczysta przyciemniana

MNX

Zawiera: podstawę z uszczelką TPE/PUR i śrubami do płyty montażowej/szyny DIN oraz pokrywę ze śrubami poliamidowymi.

PC: IP66/IP67, IK08
ABS: IP66/IP67, IK07

Wymiary	Symbol	Kod produktu	Kod EAN	Opis
	PCM 125/75 G	6016308	6 418074 038043	Obudowa PC, pokrywa szara Podstawa z przetł. metrycznymi
	PCM 125/75 T	6016908	6 418074 038210	Obudowa PC, przezroczysta Podstawa z przetł. metrycznymi
130x130x100 mm				
	PC 125/100 LG	6012310	6 418074 022097	Obudowa PC Pokrywa szara
	PC 125/100 HG	6011309	6 418074 022110	Obudowa PC Pokrywa szara
	PC 125/100 LT	6012910	6 418074 022332	Obudowa PC Pokrywa przezroczysta przyciemniana
	PC 125/100 HT	6011909	6 418074 022356	Obudowa PC Pokrywa przezroczysta przyciemniana
	ABS 125/100 LG	6082310	6 418074 022851	Obudowa ABS Pokrywa szara
	ABS 125/100 HG	6081309	6 418074 022875	Obudowa ABS Pokrywa szara
	ABS 125/100 LT	6082910	6 418074 023094	Obudowa ABS Pokrywa przezroczysta przyciemniana
	ABS 125/100 HT	6081909	6 418074 023117	Obudowa ABS Pokrywa przezroczysta przyciemniana
	PCM 125/100 G	6016309	6 418074 038050	Obudowa PC, pokrywa szara Podstawa z przetł. metrycznymi
	PCM 125/100 T	6016909	6 418074 038227	Obudowa PC, przezroczysta Podstawa z przetł. metrycznymi

MNX

Zawiera: podstawę z uszczelką TPE/PUR i śrubami do płyty montażowej/szyny DIN oraz pokrywę ze śrubami poliamidowymi.

PC: IP66/IP67, IK08
ABS: IP66/IP67, IK07

Wymiary	Symbol	Kod produktu	Kod EAN	Opis
130x130x125 mm				
	PC 125/125 HG	6011310	6 418074 022127	Obudowa PC Pokrywa szara
	PC 125/125 HT	6011910	6 418074 022363	Obudowa PC Pokrywa przezroczysta przyciemniana
	ABS 125/125 HG	6081310	6 418074 022882	Obudowa ABS Pokrywa szara
	ABS 125/125 HT	6081910	6 418074 023124	Obudowa ABS Pokrywa przezroczysta przyciemniana
	PCM 125/125 G	6016310	6 418074 038067	Obudowa PC, pokrywa szara Podstawa z przetł. metrycznymi
	PCM 125/125 T	6016910	6 418074 038234	Obudowa PC, przezroczysta Podstawa z przetł. metrycznymi
180x130x35 mm				
	PC 150/35 LG	6012313	6 418074 022134	Obudowa PC Pokrywa szara
	PC 150/35 LT	6012913	6 418074 022370	Obudowa PC Pokrywa przezroczysta przyciemniana
	ABS 150/35 LG	6082313	6 418074 022899	Obudowa ABS Pokrywa szara
	ABS 150/35 LT	6082913	6 418074 023131	Obudowa ABS Pokrywa przezroczysta przyciemniana
180x130x50 mm				
	PC 150/50 LG	6012314	6 418074 022141	Obudowa PC Pokrywa szara
	PC 150/50 LT	6012914	6 418074 022387	Obudowa PC Pokrywa przezroczysta przyciemniana
	ABS 150/50 LG	6082314	6 418074 022905	Obudowa ABS Pokrywa szara
	ABS 150/50 LT	6082914	6 418074 023148	Obudowa ABS Pokrywa przezroczysta przyciemniana

MNX

Zawiera: podstawę z uszczelką TPE/PUR i śrubami do płyty montażowej/szyny DIN oraz pokrywę ze śrubami poliamidowymi.

PC: IP66/IP67, IK08
ABS: IP66/IP67, IK07

Wymiary	Symbol	Kod produktu	Kod EAN	Opis
180x130x60 mm				
	PC 150/60 HG	6011313	6 418074 022172	Obudowa PC Pokrywa szara
	PC 150/60 HT	6011913	6 418074 022417	Obudowa PC Pokrywa przezroczysta przyciemniana
	ABS 150/60 HG	6081313	6 418074 022936	Obudowa ABS Pokrywa szara
	ABS 150/60 HT	6081913	6 418074 023179	Obudowa ABS Pokrywa przezroczysta przyciemniana
	PCM 150/60 G	6016313	6 418074 038074	Obudowa PC, pokrywa szara Podstawa z przetł. metrycznymi
	PCM 150/60 T	6016913	6 418074 038241	Obudowa PC, przezroczysta Podstawa z przetł. metrycznymi
	PC 150/60 HF	6011813	6 418074 024602	Obudowa PC Pokrywa szara do klawiatur membranowych
180x130x75 mm				
	PC 150/75 LG	6012315	6 418074 022158	Obudowa PC Pokrywa szara
	PC 150/75 HG	6011314	6 418074 022189	Obudowa PC Pokrywa szara
	PC 150/75 LT	6012915	6 418074 022394	Obudowa PC Pokrywa przezroczysta przyciemniana
	PC 150/75 HT	6011914	6 418074 022424	Obudowa PC Pokrywa przezroczysta przyciemniana
	ABS 150/75 LG	6082315	6 418074 022912	Obudowa ABS Pokrywa szara
	ABS 150/75 HG	6081314	6 418074 022943	Obudowa ABS Pokrywa szara
	ABS 150/75 LT	6082915	6 418074 023155	Obudowa ABS Pokrywa przezroczysta przyciemniana
	ABS 150/75 HT	6081914	6 418074 023186	Obudowa ABS Pokrywa przezroczysta przyciemniana

MNX

Zawiera: podstawę z uszczelką TPE/PUR i śrubami do płyty montażowej/szyny DIN oraz pokrywę ze śrubami poliamidowymi.

PC: IP66/IP67, IK08
ABS: IP66/IP67, IK07

Wymiary	Symbol	Kod produktu	Kod EAN	Opis
	PCM 150/75 G	6016314	6 418074 038081	Obudowa PC, pokrywa szara Podstawa z przetł. metrycznymi
	PCM 150/75 T	6016914	6 418074 038258	Obudowa PC, przezroczysta Podstawa z przetł. metrycznymi
180x130x85 mm				
	PC 150/85 XHG	6013333	6 418074 061201	Obudowa PC Pokrywa szara
	PC 150/85 XHT	6013933	6 418074 061263	Obudowa PC Pokrywa przezroczysta przyciemniana
	ABS 150/85 XHG	6083333	6 418074 061317	Obudowa ABS Pokrywa szara
	ABS 150/85 XHT	6083933	6 418074 061362	Obudowa ABS Pokrywa przezroczysta przyciemniana
	PC 150/85 XHF	6013833	6 418074 061218	Obudowa PC Pokrywa szara do klawiatur membranowych
	PCM 150/85 XG	6016333	6 418074 061416	Obudowa PC, pokrywa szara Podstawa z przetł. metrycznymi
	PCM 150/85 XT	6016933	6 418074 061461	Obudowa PC, przezroczysta Podstawa z przetł. metrycznymi

MNX

Zawiera: podstawę z uszczelką TPE/PUR i śrubami do płyty montażowej/szyny DIN oraz pokrywę ze śrubami poliamidowymi.

PC: IP66/IP67, IK08
ABS: IP66/IP67, IK07

Wymiary	Symbol	Kod produktu	Kod EAN	Opis
180x130x100 mm				
	PC 150/100 LG	6012316	6 418074 022165	Obudowa PC Pokrywa szara
	PC 150/100 HG	6011315	6 418074 022196	Obudowa PC Pokrywa szara
	PC 150/100 LT	6012916	6 418074 022400	Obudowa PC Pokrywa przezroczysta przyciemniana
	PC 150/100 HT	6011915	6 418074 022431	Obudowa PC Pokrywa przezroczysta przyciemniana
	ABS 150/100 LG	6082316	6 418074 022929	Obudowa ABS Pokrywa szara
	ABS 150/100 HG	6081315	6 418074 022950	Obudowa ABS Pokrywa szara
	ABS 150/100 LT	6082916	6 418074 023162	Obudowa ABS Pokrywa przezroczysta przyciemniana
	ABS 150/100 HT	6081915	6 418074 023193	Obudowa ABS Pokrywa przezroczysta przyciemniana
	PCM 150/100 G	6016315	6 418074 038098	Obudowa PC, pokrywa szara Podstawa z przetł. metrycznymi
	PCM 150/100 T	6016915	6 418074 038265	Obudowa PC, przezroczysta Podstawa z przetł. metrycznymi
	PC 150/100 XHG	6013334	6 418074 061225	Obudowa PC Pokrywa szara
	PC 150/100 XHT	6013934	6 418074 061270	Obudowa PC Pokrywa przezroczysta przyciemniana
	ABS 150/100 XHG	6083334	6 418074 061324	Obudowa ABS Pokrywa szara
	ABS 150/100 XHT	6083934	6 418074 061379	Obudowa ABS Pokrywa przezroczysta przyciemniana
	PCM 150/100 XG	6016334	6 418074 061423	Obudowa PC, pokrywa szara Podstawa z przetł. metrycznymi
	PCM 150/100 XT	6016934	6 418074 061478	Obudowa PC, przezroczysta Podstawa z przetł. metrycznymi

MNX

Zawiera: podstawę z uszczelką TPE/PUR i śrubami do płyty montażowej/szyny DIN oraz pokrywę ze śrubami poliamidowymi.

PC: IP66/IP67, IK08
ABS: IP66/IP67, IK07

Wymiary	Symbol	Kod produktu	Kod EAN	Opis
180x130x125 mm				
	PC 150/125 LG	6012317	6 418074 052155	Obudowa PC Pokrywa szara
	PC 150/125 HG	6011316	6 418074 022202	Obudowa PC Pokrywa szara
	PC 150/125 HT	6011916	6 418074 022448	Obudowa PC Pokrywa przezroczysta przyciemniana
	ABS 150/125 HG	6081316	6 418074 022967	Obudowa ABS Pokrywa szara
	ABS 150/125 HT	6081916	6 418074 023209	Obudowa ABS Pokrywa przezroczysta przyciemniana
	PCM 150/125 G	6016316	6 418074 038104	Obudowa PC, pokrywa szara Podstawa z przetł. metrycznymi
	PCM 150/125 T	6016916	6 418074 038272	Obudowa PC, przezroczysta Podstawa z przetł. metrycznymi
	PC 150/125 LT	6012917	6 418074 052162	Obudowa PC Pokrywa przezroczysta przyciemniana
	ABS 150/125 LG	6082317	6 418074 052292	Obudowa ABS Pokrywa szara
	ABS 150/125 LT	6082917	6 418074 052308	Obudowa ABS Pokrywa przezroczysta przyciemniana
	PC 150/125 XHG	6013335	6 418074 061232	Obudowa PC Pokrywa szara
	PC 150/125 XHT	6013935	6 418074 061287	Obudowa PC Pokrywa przezroczysta przyciemniana
	ABS 150/125 XHG	6083335	6 418074 061331	Obudowa ABS Pokrywa szara
	ABS 150/125 XHT	6083935	6 418074 061386	Obudowa ABS Pokrywa przezroczysta przyciemniana
	PCM 150/125 XG	6016335	6 418074 061430	Obudowa PC, pokrywa szara Podstawa z przetł. metrycznymi
	PCM 150/125 XT	6016935	6 418074 061485	Obudowa PC, przezroczysta Podstawa z przetł. metrycznymi

MNX

Zawiera: podstawę z uszczelką TPE/PUR i śrubami do płyty montażowej/szyny DIN oraz pokrywę ze śrubami poliamidowymi.

PC: IP66/IP67, IK08
ABS: IP66/IP67, IK07

Wymiary	Symbol	Kod produktu	Kod EAN	Opis
180x130x150 mm				
	PC 150/150 HG	6011317	6 418074 052179	Obudowa PC Pokrywa szara
	PC 150/150 HT	6011917	6 418074 052186	Obudowa PC Pokrywa przezroczysta przyciemniana
	PCM 150/150 G	6016317	6 418074 052230	Obudowa PC, pokrywa szara Podstawa z przetł. metrycznymi
	PCM 150/150 T	6016917	6 418074 052247	Obudowa PC, przezroczysta Podstawa z przetł. metrycznymi
	ABS 150/150 HG	6081317	6 418074 052315	Obudowa ABS Pokrywa szara
	ABS 150/150 HT	6081917	6 418074 052322	Obudowa ABS Pokrywa przezroczysta przyciemniana
	PC 150/150 XHG	6013336	6 418074 061249	Obudowa PC Pokrywa szara
	PC 150/150 XHT	6013936	6 418074 061294	Obudowa PC Pokrywa przezroczysta przyciemniana
	ABS 150/150 XHG	6083336	6 418074 061348	Obudowa ABS Pokrywa szara
	ABS 150/150 XHT	6083936	6 418074 061393	Obudowa ABS Pokrywa przezroczysta przyciemniana
	PCM 150/150 XG	6016336	6 418074 061447	Obudowa PC, pokrywa szara Podstawa z przetł. metrycznymi
	PCM 150/150 XT	6016936	6 418074 061492	Obudowa PC, przezroczysta Podstawa z przetł. metrycznymi

MNX

Zawiera: podstawę z uszczelką TPE/PUR i śrubami do płyty montażowej/szyny DIN oraz pokrywę ze śrubami poliamidowymi.

PC: IP66/IP67, IK08
ABS: IP66/IP67, IK07

Wymiary	Symbol	Kod produktu	Kod EAN	Opis
180x130x175 mm				
	PC 150/175 XHG	6013337	6 418074 061256	Obudowa PC Pokrywa szara
	PC 150/175 XHT	6013937	6 418074 061300	Obudowa PC Pokrywa przezroczysta przyciemniana
	ABS 150/175 XHG	6083337	6 418074 061355	Obudowa ABS Pokrywa szara
	ABS 150/175 XHT	6083937	6 418074 061409	Obudowa ABS Pokrywa przezroczysta przyciemniana
	PCM 150/175 XG	6016337	6 418074 061454	Obudowa PC, pokrywa szara Podstawa z przetł. metrycznymi
	PCM 150/175 XT	6016937	6 418074 061508	Obudowa PC, przezroczysta Podstawa z przetł. metrycznymi
180x180x60 mm				
	PC 175/60 HG	6011319	6 418074 022219	Obudowa PC Pokrywa szara
	PC 175/60 HT	6011919	6 418074 022455	Obudowa PC Pokrywa przezroczysta przyciemniana
	ABS 175/60 HG	6081319	6 418074 022974	Obudowa ABS Pokrywa szara
	ABS 175/60 HT	6081919	6 418074 023216	Obudowa ABS Pokrywa przezroczysta przyciemniana
	PCM 175/60 G	6016319	6 418074 038111	Obudowa PC, pokrywa szara Podstawa z przetł. metrycznymi
	PCM 175/60 T	6016919	6 418074 038289	Obudowa PC, przezroczysta Podstawa z przetł. metrycznymi

MNX

Zawiera: podstawę z uszczelką TPE/PUR i śrubami do płyty montażowej/szyny DIN oraz pokrywę ze śrubami poliamidowymi.

PC: IP66/IP67, IK08
ABS: IP66/IP67, IK07

Wymiary	Symbol	Kod produktu	Kod EAN	Opis
180x180x75 mm				
	PC 175/75 HG	6011320	6 418074 024411	Obudowa PC Pokrywa szara
	PC 175/75 HT	6011920	6 418074 024435	Obudowa PC Pokrywa przezroczysta przyciemniana
	ABS 175/75 HG	6081320	6 418074 024459	Obudowa ABS Pokrywa szara
	ABS 175/75 HT	6081920	6 418074 024473	Obudowa ABS Pokrywa przezroczysta przyciemniana
	PCM 175/75 G	6016320	6 418074 024497	Obudowa PC, pokrywa szara Podstawa z przetł. metrycznymi
	PCM 175/75 T	6016920	6 418074 024510	Obudowa PC, przezroczysta Podstawa z przetł. metrycznymi
180x180x100 mm				
	PC 175/100 HG	6011321	6 418074 022226	Obudowa PC Pokrywa szara
	PC 175/100 HT	6011921	6 418074 022462	Obudowa PC Pokrywa przezroczysta przyciemniana
	ABS 175/100 HG	6081321	6 418074 022981	Obudowa ABS Pokrywa szara
	ABS 175/100 HT	6081921	6 418074 023223	Obudowa ABS Pokrywa przezroczysta przyciemniana
	PCM 175/100 G	6016321	6 418074 038128	Obudowa PC, pokrywa szara Podstawa z przetł. metrycznymi
	PCM 175/100 T	6016921	6 418074 038296	Obudowa PC, przezroczysta Podstawa z przetł. metrycznymi
	PC 175/100 XHG	6013340	6 418074 011701	Obudowa PC Pokrywa szara
	PC 175/100 XHT	6013940	6 418074 011756	Obudowa PC Pokrywa przezroczysta przyciemniana
	PCM 175/100 XG	6016340	6 418074 011800	Obudowa PC, pokrywa szara Podstawa z przetł. metrycznymi

MNX

Zawiera: podstawę z uszczelką TPE/PUR i śrubami do płyty montażowej/szyny DIN oraz pokrywę ze śrubami poliamidowymi.

PC: IP66/IP67, IK08
ABS: IP66/IP67, IK07

Wymiary	Symbol	Kod produktu	Kod EAN	Opis
	PCM 175/100 XT	6016940	6 418074 011855	Obudowa PC, przezroczysta Podstawa z przetł. metrycznymi
	ABS 175/100 XHG	6083340	6 418074 011909	Obudowa ABS Pokrywa szara
	ABS 175/100 XHT	6083940	6 418074 011954	Obudowa ABS Pokrywa przezroczysta przyciemniana
180x180x125 mm				
	PC 175/125 HG	6011322	6 418074 052193	Obudowa PC Pokrywa szara
	PC 175/125 HT	6011922	6 418074 052209	Obudowa PC Pokrywa przezroczysta przyciemniana
	PCM 175/125 G	6016322	6 418074 052254	Obudowa PC, pokrywa szara Podstawa z przetł. metrycznymi
	PCM 175/125 T	6016922	6 418074 052261	Obudowa PC, przezroczysta Podstawa z przetł. metrycznymi
	ABS 175/125 HG	6081322	6 418074 052339	Obudowa ABS Pokrywa szara
	ABS 175/125 HT	6081922	6 418074 052346	Obudowa ABS Pokrywa przezroczysta przyciemniana
	PC 175/125 XHG	6013341	6 418074 011718	Obudowa PC Pokrywa szara
	PC 175/125 XHT	6013941	6 418074 011763	Obudowa PC Pokrywa przezroczysta przyciemniana
	PCM 175/125 XG	6016341	6 418074 011817	Obudowa PC, pokrywa szara Podstawa z przetł. metrycznymi
	PCM 175/125 XT	6016941	6 418074 011862	Obudowa PC, przezroczysta Podstawa z przetł. metrycznymi
	ABS 175/125 XHG	6083341	6 418074 011916	Obudowa ABS Pokrywa szara
	ABS 175/125 XHT	6083941	6 418074 011961	Obudowa ABS Pokrywa przezroczysta przyciemniana

MNX

Zawiera: podstawę z uszczelką TPE/PUR i śrubami do płyty montażowej/szyny DIN oraz pokrywę ze śrubami poliamidowymi.

PC: IP66/IP67, IK08
ABS: IP66/IP67, IK07

Wymiary	Symbol	Kod produktu	Kod EAN	Opis
180x180x150 mm				
	PC 175/150 HG	6011323	6 418074 052216	Obudowa PC Pokrywa szara
	PC 175/150 HT	6011923	6 418074 052223	Obudowa PC Pokrywa przezroczysta przyciemniana
	PCM 175/150 G	6016323	6 418074 052278	Obudowa PC, pokrywa szara Podstawa z przetł. metrycznymi
	PCM 175/150 T	6016923	6 418074 052285	Obudowa PC, przezroczysta Podstawa z przetł. metrycznymi
	ABS 175/150 HG	6081323	6 418074 052353	Obudowa ABS Pokrywa szara
	ABS 175/150 HT	6081923	6 418074 052360	Obudowa ABS Pokrywa przezroczysta przyciemniana
	PC 175/150 XHG	6013342	6 418074 011725	Obudowa PC Pokrywa szara
	PC 175/150 XHT	6013942	6 418074 011770	Obudowa PC Pokrywa przezroczysta przyciemniana
	PCM 175/150 XG	6016342	6 418074 011824	Obudowa PC, pokrywa szara Podstawa z przetł. metrycznymi
	PCM 175/150 XT	6016942	6 418074 011879	Obudowa PC, przezroczysta Podstawa z przetł. metrycznymi
	ABS 175/150 XHG	6083342	6 418074 011923	Obudowa ABS Pokrywa szara
	ABS 175/150 XHT	6083942	6 418074 011978	Obudowa ABS Pokrywa przezroczysta przyciemniana

MNX

Zawiera: podstawę z uszczelką TPE/PUR i śrubami do płyty montażowej/szyny DIN oraz pokrywę ze śrubami poliamidowymi.

PC: IP66/IP67, IK08
ABS: IP66/IP67, IK07

Wymiary	Symbol	Kod produktu	Kod EAN	Opis
255x180x63 mm				
	PC 200/63 HG	6011324	6 418074 051912	Obudowa PC Pokrywa szara
	PC 200/63 HT	6011924	6 418074 051929	Obudowa PC Pokrywa przezroczysta przyciemniana
	ABS 200/63 HG	6081324	6 418074 051998	Obudowa ABS Pokrywa szara
	ABS 200/63 HT	6081924	6 418074 052001	Obudowa ABS Pokrywa przezroczysta przyciemniana
	PCM 200/63 G	6016324	6 418074 051950	Obudowa PC, pokrywa szara Podstawa z przetł. metrycznymi
	PCM 200/63 T	6016924	6 418074 051967	Obudowa PC, przezroczysta Podstawa z przetł. metrycznymi
255x180x75 mm				
	PC 200/75 HG	6011326	6 418074 021977	Obudowa PC Pokrywa szara
	PC 200/75 HT	6011926	6 418074 021984	Obudowa PC Pokrywa przezroczysta przyciemniana
	ABS 200/75 HG	6081326	6 418074 021779	Obudowa ABS Pokrywa szara
	ABS 200/75 HT	6081926	6 418074 021786	Obudowa ABS Pokrywa przezroczysta przyciemniana
	PCM 200/75 G	6016326	6 418074 038142	Obudowa PC, pokrywa szara Podstawa z przetł. metrycznymi
	PCM 200/75 T	6016926	6 418074 038319	Obudowa PC, przezroczysta Podstawa z przetł. metrycznymi

MNX

Zawiera: podstawę z uszczelką TPE/PUR i śrubami do płyty montażowej/szyny DIN oraz pokrywę ze śrubami poliamidowymi.

PC: IP66/IP67, IK08
ABS: IP66/IP67, IK07

Wymiary	Symbol	Kod produktu	Kod EAN	Opis
255x180x88 mm				
	PC 200/88 XHG	6013330	6 418074 051936	Obudowa PC Pokrywa szara
	PC 200/88 XHT	6013930	6 418074 051943	Obudowa PC Pokrywa przezroczysta przyciemniana
	ABS 200/88 XHG	6083330	6 418074 052018	Obudowa ABS Pokrywa szara
	ABS 200/88 XHT	6083930	6 418074 052025	Obudowa ABS Pokrywa przezroczysta przyciemniana
	PCM 200/88 XG	6015330	6 418074 051974	Obudowa PC, pokrywa szara Podstawa z przetł. metrycznymi
	PCM 200/88 XT	6015930	6 418074 051981	Obudowa PC, przezroczysta Podstawa z przetł. metrycznymi
255x180x100 mm				
	PC 200/100 HG	6011327	6 418074 022240	Obudowa PC Pokrywa szara
	PC 200/100 XHG	6013326	6 418074 021915	Obudowa PC Pokrywa szara
	PC 200/100 HT	6011927	6 418074 022486	Obudowa PC Pokrywa przezroczysta przyciemniana
	PC 200/100 XHT	6013926	6 418074 021922	Obudowa PC Pokrywa przezroczysta przyciemniana
	ABS 200/100 HG	6081327	6 418074 023001	Obudowa ABS Pokrywa szara
	ABS 200/100 XHG	6083326	6 418074 021717	Obudowa ABS Pokrywa szara
	ABS 200/100 HT	6081927	6 418074 023247	Obudowa ABS Pokrywa przezroczysta przyciemniana
	ABS 200/100 XHT	6083926	6 418074 021724	Obudowa ABS Pokrywa przezroczysta przyciemniana
	PCM 200/100 G	6016327	6 418074 038159	Obudowa PC, pokrywa szara Podstawa z przetł. metrycznymi

MNX

Zawiera: podstawę z uszczelką TPE/PUR i śrubami do płyty montażowej/szyny DIN oraz pokrywę ze śrubami poliamidowymi.

PC: IP66/IP67, IK08
ABS: IP66/IP67, IK07

Wymiary	Symbol	Kod produktu	Kod EAN	Opis
	PCM 200/100 XG	6015326	6 418074 038357	Obudowa PC, pokrywa szara Podstawa z przetł. metrycznymi
	PCM 200/100 T	6016927	6 418074 038326	Obudowa PC, przezroczysta Podstawa z przetł. metrycznymi
	PCM 200/100 XT	6015926	6 418074 038395	Obudowa PC, przezroczysta Podstawa z przetł. metrycznymi
255x180x125 mm				
	PC 200/125 XHG	6013327	6 418074 021939	Obudowa PC Pokrywa szara
	PC 200/125 XHT	6013927	6 418074 021946	Obudowa PC Pokrywa przezroczysta przyciemniana
	ABS 200/125 XHG	6083327	6 418074 021731	Obudowa ABS Pokrywa szara
	ABS 200/125 XHT	6083927	6 418074 021748	Obudowa ABS Pokrywa przezroczysta przyciemniana
	PCM 200/125 XG	6015327	6 418074 038364	Obudowa PC, pokrywa szara Podstawa z przetł. metrycznymi
	PCM 200/125 XT	6015927	6 418074 038401	Obudowa PC, przezroczysta Podstawa z przetł. metrycznymi
255x180x150 mm				
	PC 200/150 HG	6011329	6 418074 014108	Obudowa PC Pokrywa szara
	PC 200/150 HT	6011929	6 418074 014115	Obudowa PC Pokrywa przezroczysta przyciemniana
	ABS 200/150 HG	6081329	6 418074 014146	Obudowa ABS Pokrywa szara
	ABS 200/150 HT	6081929	6 418074 014153	Obudowa ABS Pokrywa przezroczysta przyciemniana
	PCM 200/150 G	6016329	6 418074 038166	Obudowa PC, pokrywa szara Podstawa z przetł. metrycznymi
	PCM 200/150 T	6016929	6 418074 038333	Obudowa PC, przezroczysta Podstawa z przetł. metrycznymi

MNX

Zawiera: podstawę z uszczelką TPE/PUR i śrubami do płyty montażowej/szyny DIN oraz pokrywę ze śrubami poliamidowymi.

PC: IP66/IP67, IK08
ABS: IP66/IP67, IK07

Wymiary	Symbol	Kod produktu	Kod EAN	Opis
255x180x175 mm				
	PC 200/175 XHG	6013329	6 418074 021953	Obudowa PC Pokrywa szara
	PC 200/175 XHT	6013929	6 418074 021960	Obudowa PC Pokrywa przezroczysta przyciemniana
	ABS 200/175 XHG	6083329	6 418074 021755	Obudowa ABS Pokrywa szara
	ABS 200/175 XHT	6083929	6 418074 021762	Obudowa ABS Pokrywa przezroczysta przyciemniana
	PCM 200/175 XG	6015329	6 418074 038371	Obudowa PC, pokrywa szara Podstawa z przetł. metrycznymi
	PCM 200/175 XT	6015929	6 418074 038418	Obudowa PC, przezroczysta Podstawa z przetł. metrycznymi
360x255x152 mm				
	PC 300/150 ZG	6017338	6 418074 061515	Obudowa PC Pokrywa szara
	PC 300/150 ZT	6017938	6 418074 061522	Obudowa PC Pokrywa przezroczysta przyciemniana
	ABS 300/150 ZG	6087338	6 418074 061539	Obudowa ABS Pokrywa szara
	ABS 300/150 ZT	6087938	6 418074 061546	Obudowa ABS Pokrywa przezroczysta przyciemniana
	PCM 300/150 ZG	6016338	6 418074 061553	Obudowa PC, pokrywa szara Podstawa z przetł. metrycznymi
	PCM 300/150 ZT	6016938	6 418074 061560	Obudowa PC, przezroczysta Podstawa z przetł. metrycznymi

MNX

Zawiera: podstawę z uszczelką TPE/PUR i śrubami do płyty montażowej/szyny DIN oraz pokrywę ze śrubami poliamidowymi.

PC: IP66/IP67, IK08
ABS: IP66/IP67, IK07

MNX informacje techniczne

CECHA	POLIWĘGLAN (PC)	ABS
Stopień ochrony (EN 60529)	IP 66/IP 67	IP 66/IP 67
Wytrzymałość mechaniczna (EN 62262)	IK 08	IK 07
Zakres temperaturowy Celsjusz (krótkotrwale)	-40°. . .120°C	-40°. . .80°C
Fahrenheit (krótkotrwale)	-40°. . .250°F	-40°. . .175°F
Zakres temperaturowy Celsjusz (praca ciągła)	-40°. . .80°C	-40°. . .60°C
Fahrenheit (praca ciągła)	-40°. . .175°F	-40°. . .140°F
Klasa izolacyjności	Izolacja zupełna (II) ⧈	Izolacja zupełna (II) ⧈
Kolor elementów szarych	RAL 7035 Szary przemysłowy	RAL 7035 Szary przemysłowy
Pokrywy przezroczyste	Przyciemniane	Przyciemniane
Kolor śrub pokrywy	Czarny lub szary	Czarny lub szary
Materiał śrub pokrywy	Poliamid (PA)	Poliamid (PA)
Materiał uszczelki	TPE/PUR	TPE/PUR
Klasa palności	UL 746C 5V*	
Próba rozżarzonego drutu (IEC 695-2-1) Tworzywa samogasnące (PC)	960°C	650°C
Toksyczność	Bezhalogenowy	Bezhalogenowy
Odporność na promienie UV	UL 508 720 godzin w "wezerometrze"	
Odporność chemiczna **	Dobra	Dobra

Zastrzega się prawo do zmiany danych bez uprzedzenia.
**Szczegółowe informacje na zapytanie

ZGODNOŚĆ Z NORMAMI

USA Obudowy urządzeń elektrycznych
PC: UL Type 1, 4, 4X, 6 (12 or 13); UL File E75645 Vol 1 Sec 7; UL 746C-5VA test palności (UL 50/508)*
ABS: NEMA 1, 4, 4X, 6 (12 or 13)

Kanada Przemysłowe obudowy urządzeń sterujących i elektrycznych / ULc*

Europa Obudowy urządzeń elektrycznych i sterujących
EN 62208:2003
Urządzenia techniki informatycznej. Bezpieczeństwo.
EN 60950
RoHS Dyrektywa 2002/95/EC

Rosja GostR - Gost Rosyjski Certyfikat Zgodności

*UL Etykieta na zamówienie

	Symbol	Kod produktu	Wymiary	Kod EAN	Opis
Płyty montażowe (stal ocynkowana, grubość płyty 1,5 mm)					
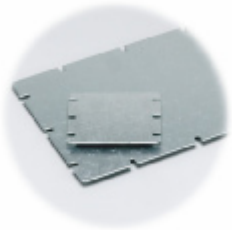	MIV 95	5514583	80x66	6 418074 056696	Płyta montażowa (stal ocynkowana), dla obudów: 100x100x35-100x100x75
	MIV 100	5514076	48x98	6 418074 039484	Płyta montażowa (stal ocynkowana), dla obudów: 130x80x35-130x80x125
	MIV 125	5514077	98x98	6 418074 039491	Płyta montażowa (stal ocynkowana), dla obudów: 130x130x35-130x130x125
	MIV 150	5514078	98x148	6 418074 039507	Płyta montażowa (stal ocynkowana), dla obudów: 180x130x35-255x180x175
	MIV 175	5514079	148x148	6 418074 039514	Płyta montażowa (stal ocynkowana), dla obudów: 180x180x60-180x180x125
	MIV 200	5514080	148x223	6 418074 039521	Płyta montażowa (stal ocynkowana), dla obudów: 255x180x63-255x180x175
	MIV 300	5514585	225x330	6 418074 061577	Płyta montażowa (stal ocynkowana), dla obudów: 360x255x152
Szyny montażowe DIN-15 (stal ocynkowana, wysokość szyny 5,0 mm)					
	MIN 5	6314575	50x15	6 418074 023278	Szyna DIN 15, dla obudów: 130x80x35-130x80x125
	MIN 8	6314584	80x15	6 418074 058188	Szyna DIN 15, dla obudów: 100x100x35-100x100x75
	MIN 10	6314576	100x15	6 418074 023285	Szyna DIN 15, dla obudów: 130x80x35-180x130x175
	MIN 15	6314577	150x15	6 418074 023292	Szyna DIN 15, dla obudów: 180x130x35-360x255x152
	MIN 20	6314578	225x15	6 418074 023308	Szyna DIN 15, dla obudów: 255x180x63-360x255x152

	Symbol	Kod produktu	Wymiary	Kod EAN	Opis
Szyny montażowe DIN-35 (stal ocynkowana, wysokość szyny 7,5 mm)					
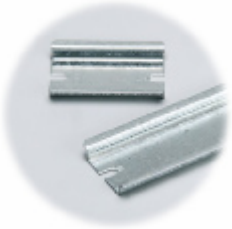	MIV 5	5514081	50x35	6 418074 033185	Szyna DIN 35, dla obudów: 130x80x35-130x80x125
	MIV 10	5514082	100x35	6 418074 033192	Szyna DIN 35, dla obudów: 130x80x35-180x130x175
	MIV 15	5514083	150x35	6 418074 033208	Szyna DIN 35, dla obudów: 180x130x35-360x255x152
	MIV 20	5514084	225x35	6 418074 033215	Szyna DIN 35, dla obudów: 255x180x63-360x255x152
	MIV 30	5514586	329x35	6 418074 061584	Szyna DIN 35, dla obudów: 360x255x152
Panele czołowe (aluminium, grubość płyty 1,5 mm)					
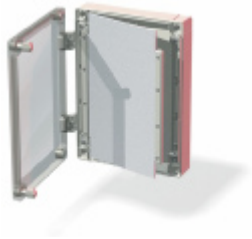	FP A 100/130	6314570	62x120	6 418074 023339	Panel czołowy (aluminiowy), dla obudów: 130x80x35-130x80x125
	FP A 125/130	6314571	112x120	6 418074 023346	Panel czołowy (aluminiowy), dla obudów: 130x130x35-130x130x125
	FP A 150/180	6314572	112x170	6 418074 023353	Panel czołowy (aluminiowy), dla obudów: 180x130x35-180x130x175
	FP A 175/180	6314573	162x170	6 418074 023360	Panel czołowy (aluminiowy), dla obudów: 180x180x60-180x180x150
	FP A 200/180	6314574	170x237	6 418074 023377	Panel czołowy (aluminiowy), dla obudów: 255x180x63-255x180x175
Zawiasy panelu czołowego					
	HFP 130	6314563		6 418074 023315	Zawiasy panelu czołowego (FP A 100-125)
	HFP 180	6314564		6 418074 023322	Zawiasy panelu czołowego (FP A 150-200)

	Symbol	Kod produktu	Wymiary	Kod EAN	Opis
Zawiasy i uchwyty do wieszania obudów					
	TH A	9802001		6 418074 034120	Zestaw zawiasów szarych 2 szt, zawiera śruby montażowe
	TH BA	9802000		6 418074 062147	Zestaw zawiasów czarnych 2 szt, zawiera śruby montażowe
	MB 14560	6314560		6 418074 039859	Zatyczka ozdobna szara Używaj z zawiasami TH A
	MB 14560B	6334560		6 418074 005281	Zatyczka ozdobna czarna Używaj z zawiasami TH BA
	FP 22046	8522346		6 418074 033482	Uchwyty do wieszania obudów 4 szt, zawiera śruby
	FP 10674	5510674		6 418074 033079	Zestaw uchwytów do wieszania obudów, 2 szt., zawiera śruby
Śruby pokrywy					
	SS 14550L	6314550		6 418074 023421	Śruba do pokrywy 10/13 mm Szara
	SS 14551H	6314551		6 418074 023438	Śruba do pokrywy 25-100 mm Szara
	SS 14550BL	6334550		6 418074 024374	Śruba do pokrywy 10/13 mm Czarna
	SS 14551BH	6334551		6 418074 024381	Śruba do pokrywy 25-100 mm Czarna
Zestawy szarych śrub do szarych pokryw					
	MBS LL	6300001		6 418074 023384	Niska pokrywa (10/13 mm) Niska podstawa (25 mm)
	MBS LH	6300002		6 418074 023391	Niska pokrywa (10/13 mm) Wysoka podstawa (50-125 mm)
	MBS HL	6300003		6 418074 023407	Wysoka pokrywa (25-100 mm) Niska podstawa (25 mm)
	MBS HH	6300004		6 418074 023414	Wysoka pokrywa (25-100 mm) Wysoka podstawa (50-125 mm)

	Symbol	Kod produktu	Wymiary	Kod EAN	Opis
Zestawy czarnych śrub do przezroczystych pokryw					
	MBS BLL	6330001		6 418074 024336	Niska pokrywa (10/13 mm) Niska podstawa (25 mm)
	MBS BLH	6330002		6 418074 024343	Niska pokrywa (10/13 mm) Wysoka podstawa (50-125 mm)
	MBS BHL	6330003		6 418074 024350	Wysoka pokrywa (25-100 mm) Niska podstawa (25 mm)
	MBS BHH	6330004		6 418074 024367	Wysoka pokrywa (25-100 mm) Wysoka podstawa (50-125 mm)
Nasadki motylkowe na śruby pokrywy					
	MB 14552	6314552		6 418074 023254	Nasadka motylkowa na śrubę Szara
	MB 14552B	6334552		6 418074 040589	Nasadka motylkowa na śrubę Czarna
	MBS 14552	6300005		6 418074 005144	Nasadka motylkowa na śrubę Szara, zestaw 40 szt
	MBS 14552B	6330005		6 418074 005182	Nasadka motylkowa na śrubę Czarna, zestaw 40 szt
Zatyczki ozdobne z poliamidu do śrub pokrywy					
	DP 14553	6314553		6 418074 023261	Zatyczka ozdobna do śruby pokrywy Szara
	DP 14553B	6334553		6 418074 040763	Zatyczka ozdobna do śruby pokrywy Czarna
	DPS 14553	6300006		6 418074 005151	Zatyczka ozdobna do śruby pokrywy Szara, zestaw 40 szt
	DPS 14553B	6330006		6 418074 005274	Zatyczka ozdobna do śruby pokrywy Czarna, zestaw 40 szt

	Symbol	Kod produktu	Wymiary	Kod EAN	Opis
Śruby montażowe					
	MR ZN2.9x6.5	6314052		6 418074 040817	Śruba montażowa Tylko dla niskich podstaw (25mm)
	KN 3.9x9.5	5514042		6 418074 039477	Śruba montażowa
	KN 3.9x9.5-10 SET	5614042		6 418074 062130	Śruba montażowa Zestaw 10 szt

MNX 100x100x35-50

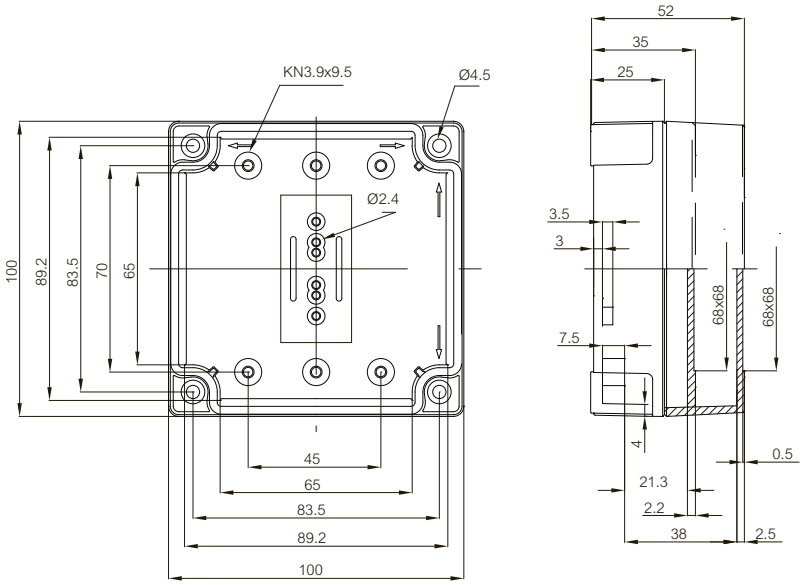

MNX 100x100x50-75

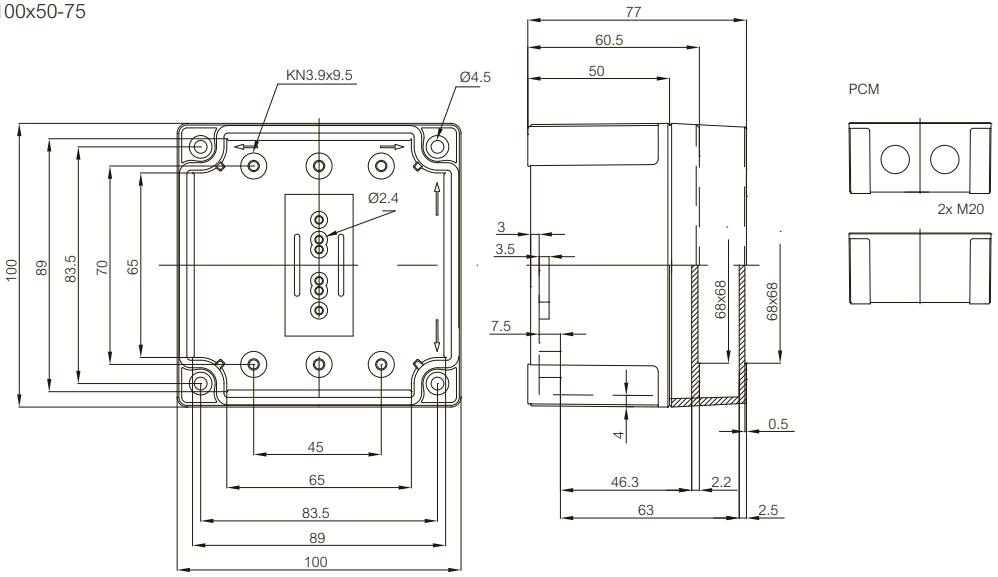

MNX 130x80x35-100

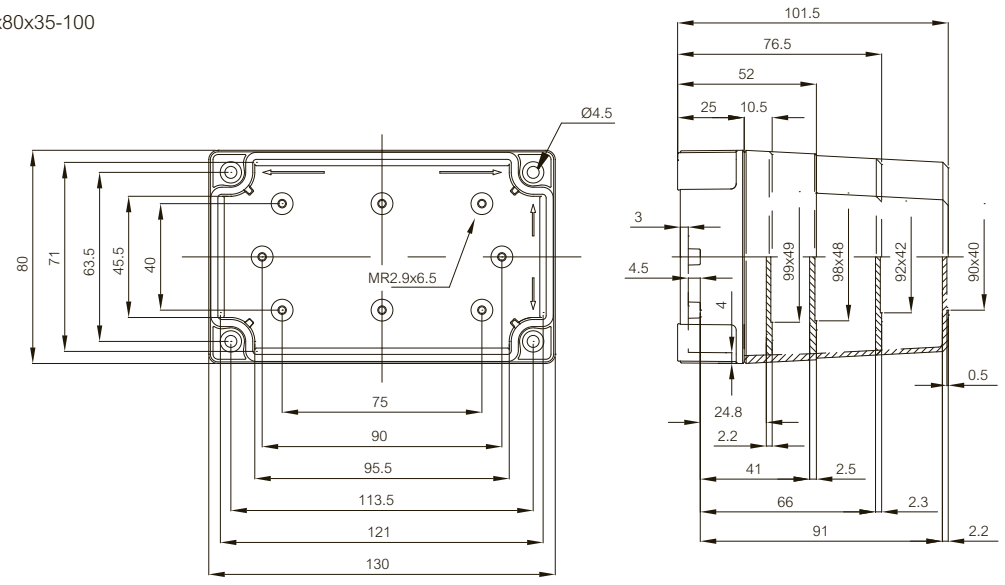

MNX

Rysunek wymiarowy

MNX 130x80x60-125

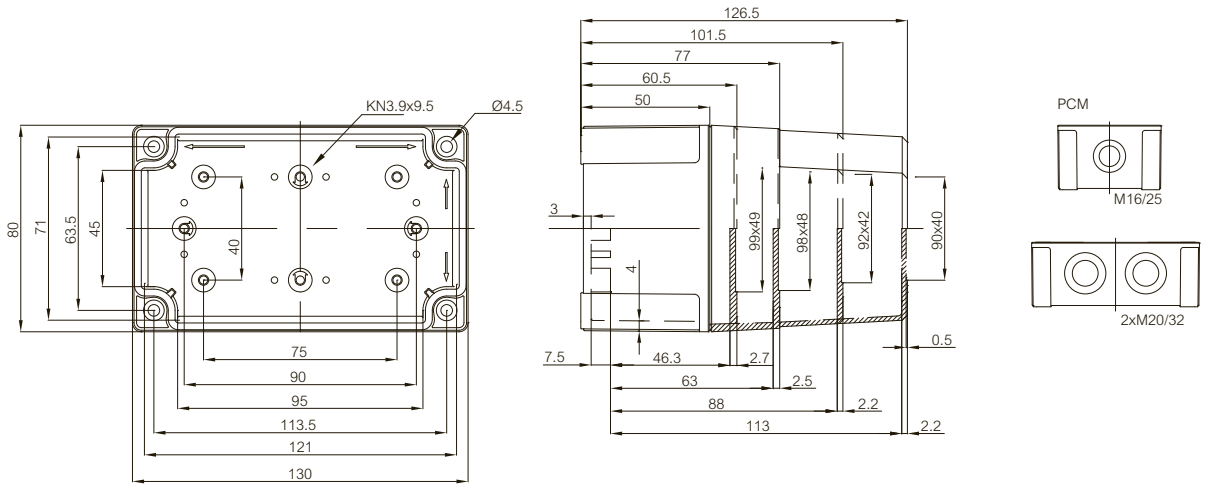

MNX 130x130x35-100

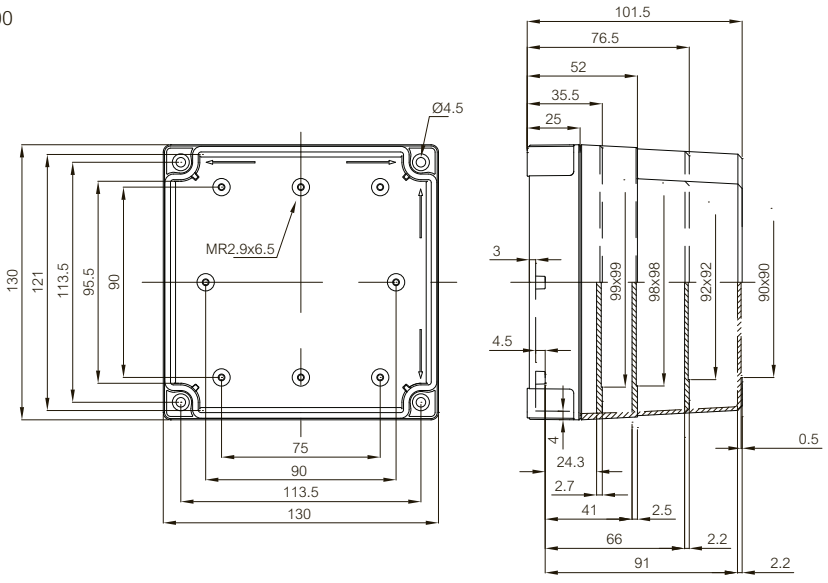

MNX 130x130x60-125

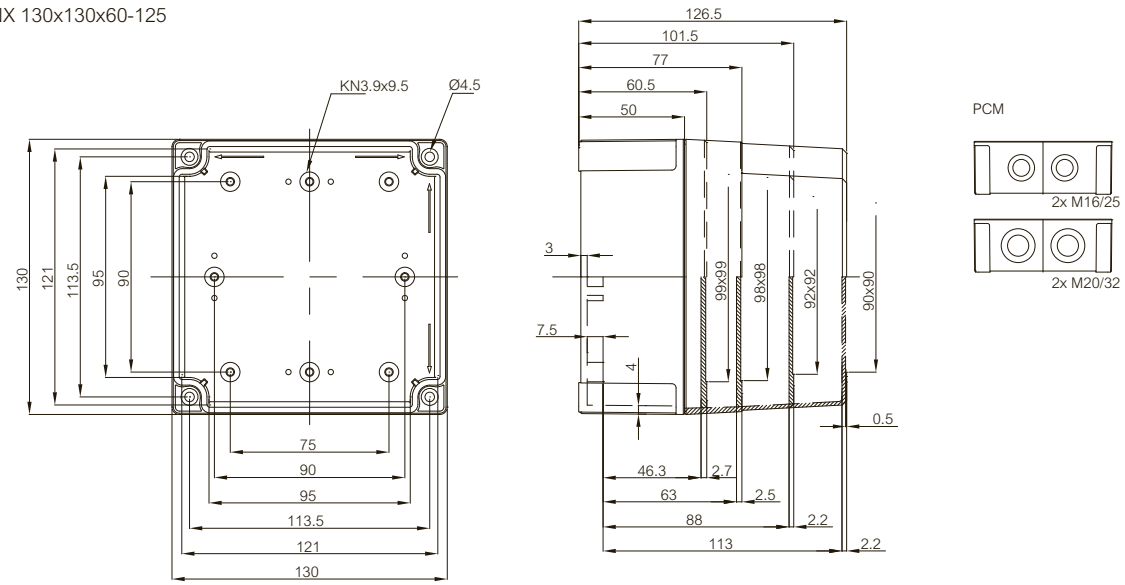

MNX 180x130x35-125

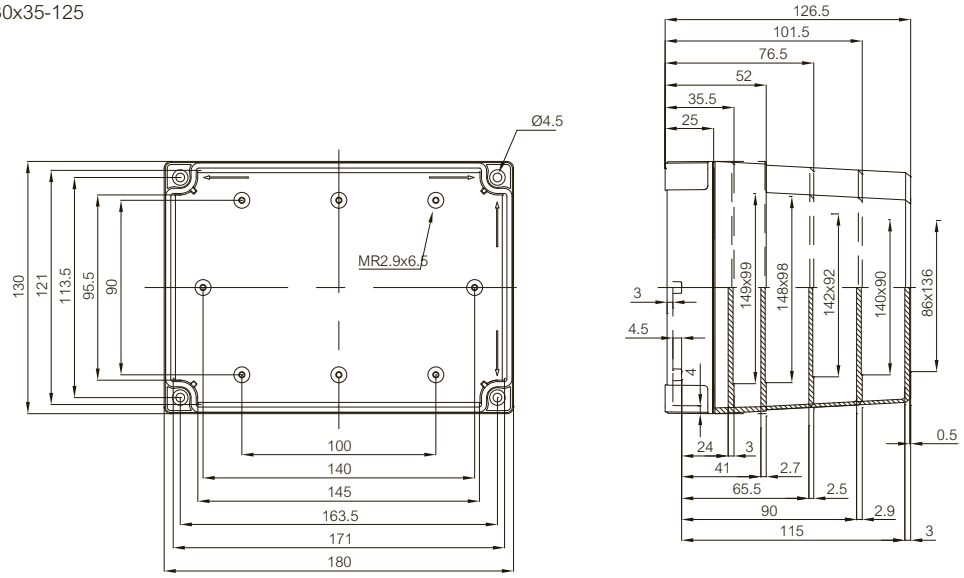

MNX 180x130x60-150

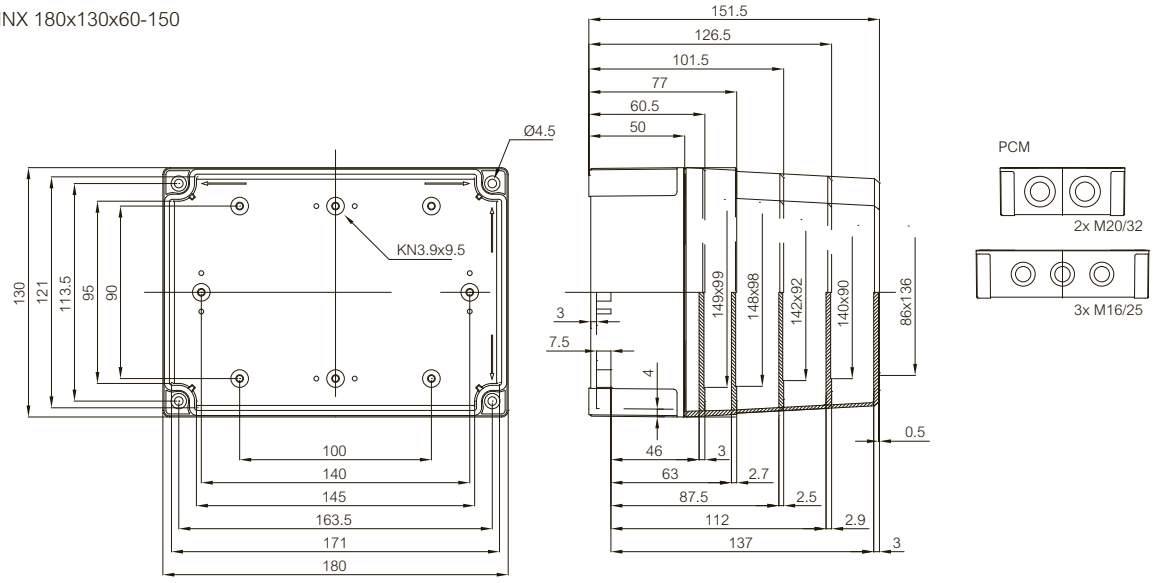

MNX 180x130x85 -175

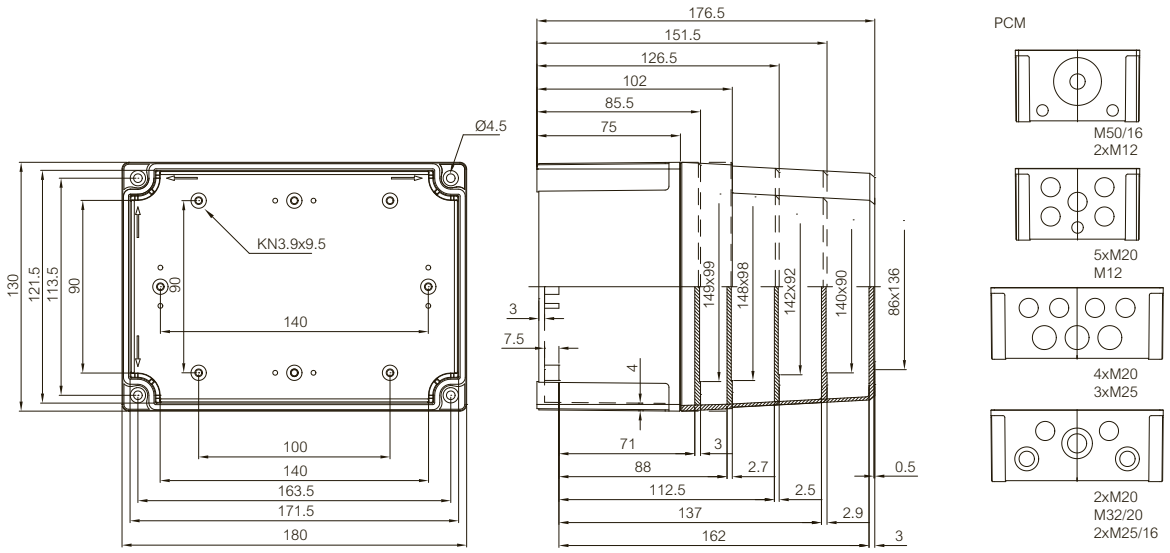

MNX

Rysunek wymiarowy

MNX 180x180x60-150

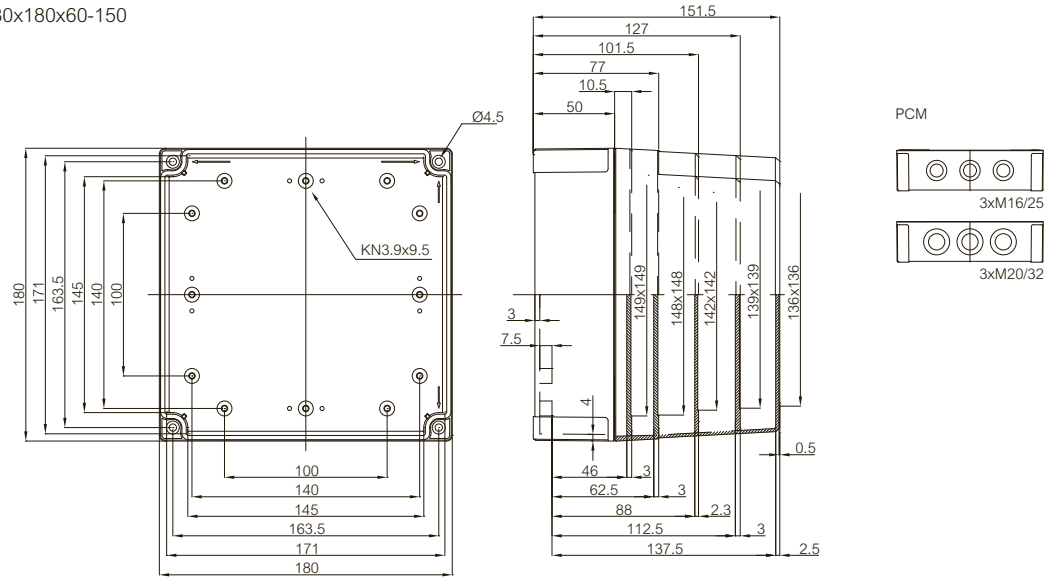

MNX 255x180x63-150

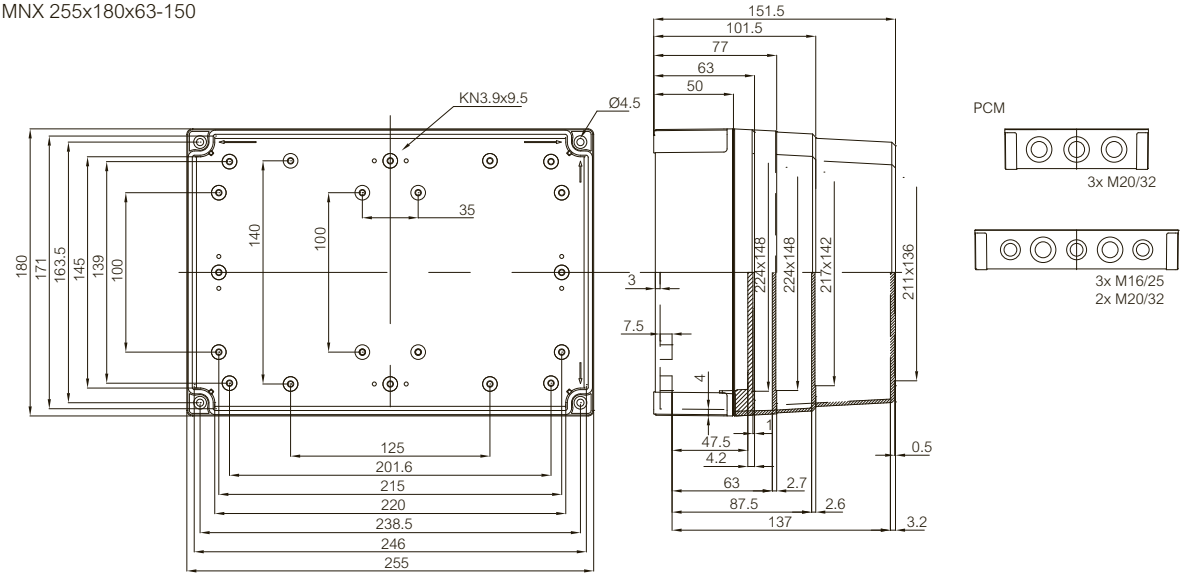

MNX 255x180x88-175

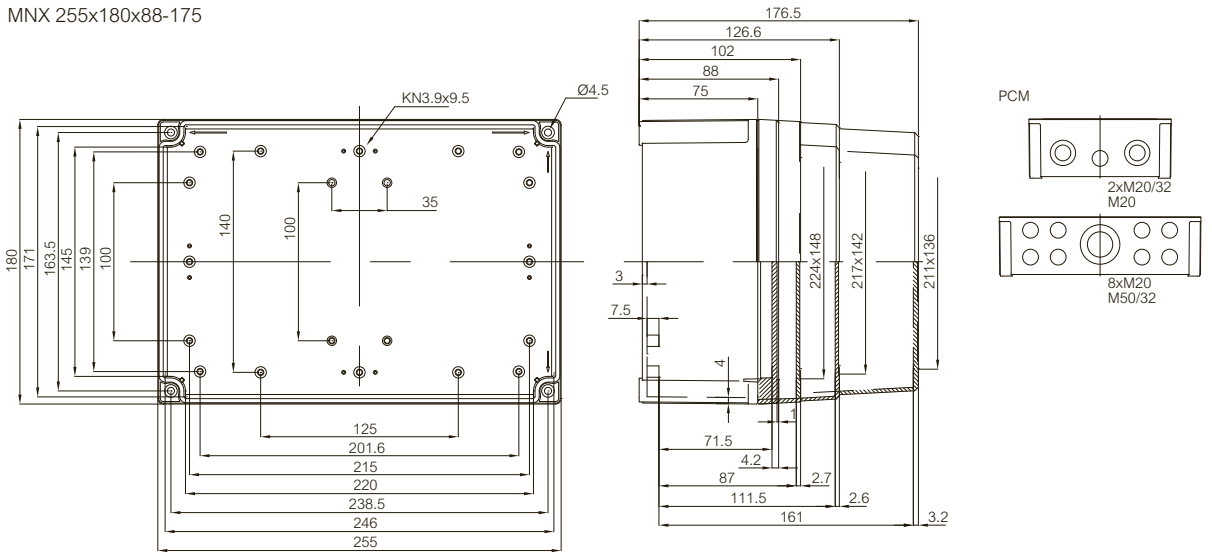

Rysunek wymiarowy

MNX 360x255x152

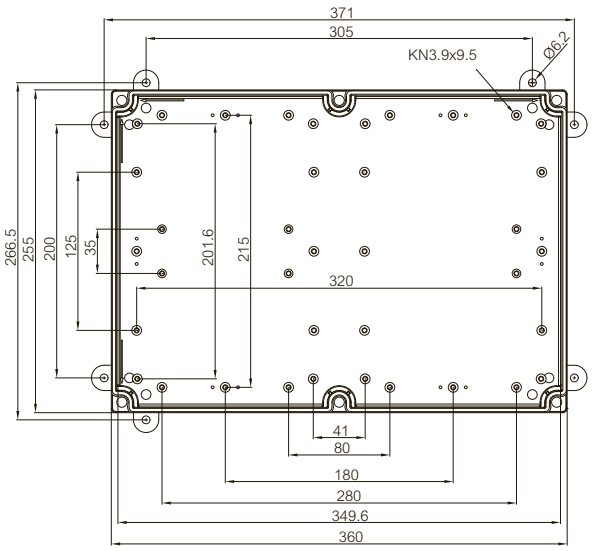

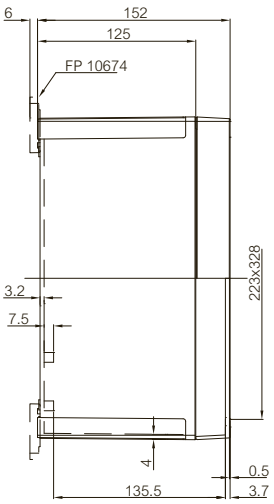

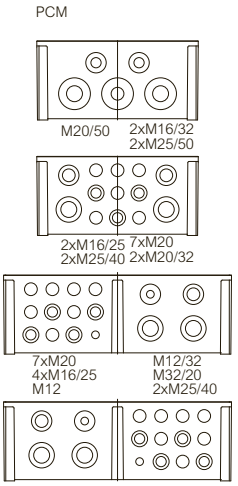

FIBOX – rozwiązania do trudnych warunków przemysłowych

Fibox
CAB PC/ABS

Odporne na uderzenia
Jeśli wymogiem jest duża wytrzymałość na uderzenia, obudowy CAB to właściwy wybór. Są one niezawodne nawet w najtrudniejszych warunkach przemysłowych. Obudowy CAB są odporne na starzenie w warunkach atmosferycznych i bardziej wytrzymałe niż stal. Dostępny jest szeroki wybór produktów.

Materiał odporny na udary mechaniczne.

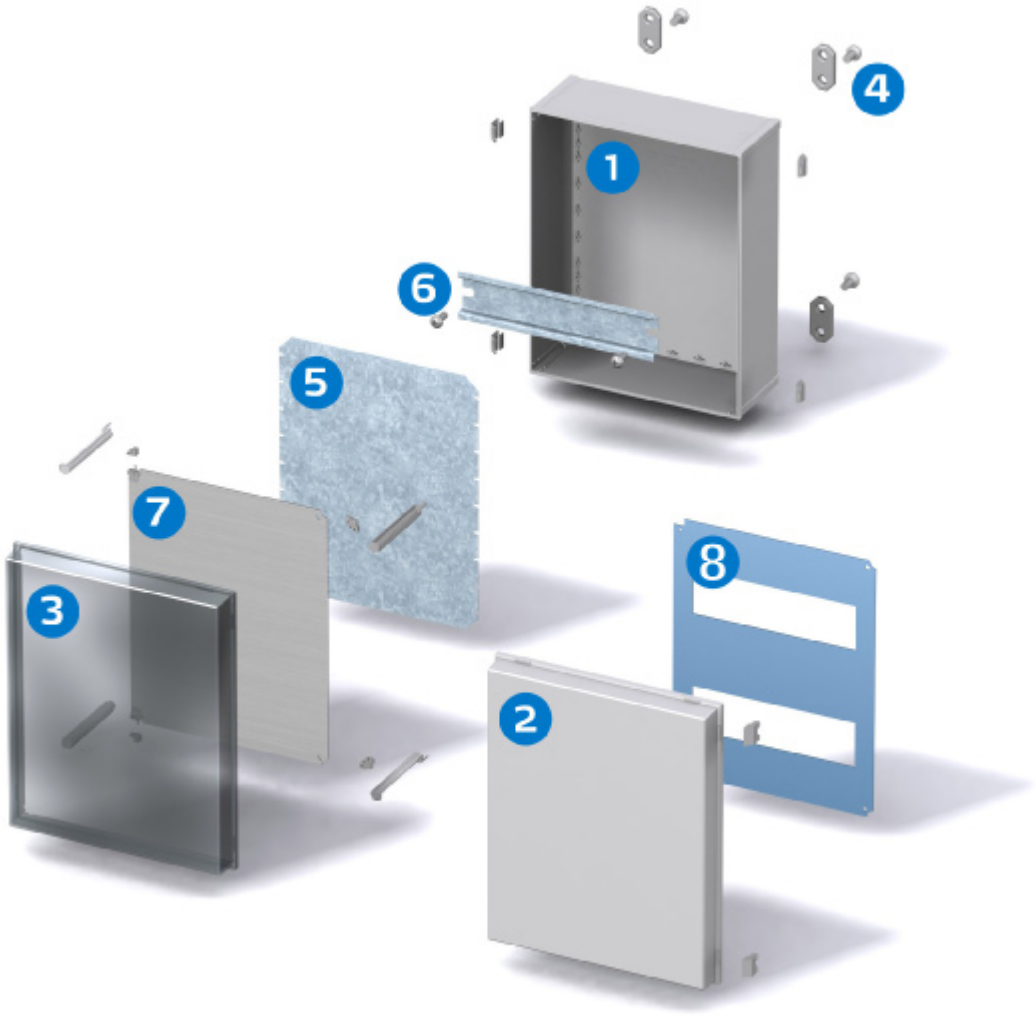

Obudowy

1 Podstawa
2 Drzwi z uszczelką PUR
3 Drzwi przezroczyste
zawiasy na krótszym lub dłuższym boku

Akcesoria

4 Uchwyty do montażu na ścianie, 4 szt. + śruby
zestaw zawiasów CAB/Quick, zatyczki narożne
5 Płyta montażowa, stalowa, ocynkowana
6 Szyny DIN-35
7 Uchylna płyta czołowa z aluminium
z zestawem montażowym
8 Płyta czołowa do montażu
aparatury modułowej

CAB PC/ABS

Zawiera: podstawę,drzwiczki z uszczelką PUR zamykane na klamrę lub zamek z kluczem 3mm, śruby do płyty montażowej/szyny DIN i zaślepki narożnikowe.

PC: IP65, IK08
ABS: IP65, IK08

Wymiary	Symbol	Kod produktu	Kod EAN	Opis
150x150x110 mm				
	CAB PC 151511 G	8113320	6 418074 057891	Szafka PC Drzwiczki szare, zamykane na klamrę
	CAB PC 151511 T	8113020	6 418074 057907	Szafka PC Drzwiczki przezroczyste, zamykane na klamrę
	CAB ABS 151511 G	8183320	6 418074 057914	Szafka ABS Drzwiczki szare, zamykane na klamrę
	CAB ABS 151511 T	8183020	6 418074 057921	Szafka ABS Drzwiczki przezroczyste, zmykane na klamrę
250x150x110 mm				
	CAB PC 251511 G	8113325	6 418074 048950	Szafka PC Drzwiczki szare, klamry na dłuższym boku
	CAB PC 251511 T	8113025	6 418074 048974	Szafka PC Drzwiczki przezroczyste, klamry na dłuższym boku
	CAB ABS 251511 G	8183325	6 418074 048998	Szafka ABS Drzwiczki szare, klamry na dłuższym boku
	CAB ABS 251511 T	8183025	6 418074 049018	Szafka ABS Drzwiczki przezroczyste, klamry na dłuższym boku
300x200x180 mm				
	CAB PC 203018 G	8113331	6 418074 020024	Szafka PC Drzwiczki szare, klamry na krótszym boku
	CAB PC 203018 T	8113031	6 418074 020031	Szafka PC Drzwiczki przezroczyste, klamry na krótszym boku
	CAB PC 203018 G3B	8113334	6 418074 012586	Szafka PC Drzwiczki szare, zamek na krótszym boku
	CAB PC 203018 T3B	8113036	6 418074 012548	Szafka PC Drzwiczki przezroczyste, zamek na krótszym boku
	CAB PC 302018 G	8113330	6 418074 020000	Szafka PC Drzwiczki szare, klamry na dłuższym boku
	CAB PC 302018 T	8113030	6 418074 020017	Szafka PC Drzwiczki przezroczyste, klamry na dłuższym boku

CAB PC/ABS

Zawiera: podstawę,drzwiczki z uszczelką PUR zamykane na klamrę lub zamek z kluczem 3mm, śruby do płyty montażowej/szyny DIN i zaślepki narożnikowe.

PC: IP65, IK08
ABS: IP65, IK08

Wymiary	Symbol	Kod produktu	Kod EAN	Opis
	CAB PC 302018 G3B	8113332	6 418074 020048	Szafka PC Drzwiczki szare, zamek na dłuższym boku
	CAB PC 302018 T3B	8113032	6 418074 020055	Szafka PC Drzwiczki przezroczyste, zamek na dłuższym boku
	CAB ABS 203018 G	8183331	6 418074 020086	Szafka ABS Drzwiczki szare, klamry na krótszym boku
	CAB ABS 203018 T	8183031	6 418074 020093	Szafka ABS Drzwiczki przezroczyste, klamry na krótszym boku
	CAB ABS 203018 G3B	8183334	6 418074 012791	Szafka ABS Drzwiczki szare, zamek na krótszym boku
	CAB ABS 203018 T3B	8183034	6 418074 012753	Szafka ABS Drzwiczki przezroczyste, zamek na krótszym boku
	CAB ABS 302018 G	8183330	6 418074 020062	Szafka ABS Drzwiczki szare, klamry na dłuższym boku
	CAB ABS 302018 T	8183030	6 418074 020079	Szafka ABS Drzwiczki przezroczyste, klamry na dłuższym boku
	CAB ABS 302018 G3B	8183332	6 418074 020109	Szafka ABS Drzwiczki szare, zamek na dłuższym boku
	CAB ABS 302018 T3B	8183032	6 418074 020116	Szafka ABS Drzwiczki przezroczyste, zamek na dłuższym boku
300x300x180 mm				
	CAB PC 303018 G	8113340	6 418074 020123	Szafka PC Drzwiczki szare, zamykane na klamry
	CAB PC 303018 T	8113040	6 418074 020130	Szafka PC Drzwiczki przezroczyste, zamykane na klamry
	CAB PC 303018 G3B	8113342	6 418074 020147	Szafka PC Drzwiczki szare, zamykane na zamek
	CAB PC 303018 T3B	8113042	6 418074 020154	Szafka PC Drzwiczki przezroczyste, zamykane na zamek
	CAB ABS 303018 G	8183340	6 418074 020161	Szafka ABS Drzwiczki szare, zamykane na klamry

CAB PC/ABS

Zawiera: podstawę,drzwiczki z uszczelką PUR zamykane na klamrę lub zamek z kluczem 3mm, śruby do płyty montażowej/szyny DIN i zaślepki narożnikowe.

PC: IP65, IK08
ABS: IP65, IK08

Wymiary	Symbol	Kod produktu	Kod EAN	Opis
	CAB ABS 303018 T	8183040	6 418074 020178	Szafka ABS Drzwiczki przezroczyste, zamykane na klamry
	CAB ABS 303018 G3B	8183342	6 418074 020185	Szafka ABS Drzwiczki szare, zamykane na zamek
	CAB ABS 303018 T3B	8183042	6 418074 020192	Szafka ABS Drzwiczki przezroczyste, zamykane na zamek
350x250x150 mm				
	CAB PC 352515 G	8113335	6 418074 049032	Szafka PC Drzwiczki szare, klamry na dłuższym boku
	CAB PC 253515 G	8113336	6 418074 049049	Szafka PC Drzwiczki szare, klamry na krótszym boku
	CAB PC 352515 T	8113035	6 418074 049056	Szafka PC Drzwiczki przezroczyste, klamry na dłuższym boku
	CAB PC 253515 T	8113037	6 418074 049063	Szafka PC Drzwiczki przezroczyste, klamry na krótszym boku
	CAB ABS 352515 G	8183335	6 418074 049070	Szafka ABS Drzwiczki szare, klamry na dłuższym boku
	CAB ABS 253515 G	8183336	6 418074 049087	Szafka ABS Drzwiczki szare, klamry na krótszym boku
	CAB ABS 352515 T	8183035	6 418074 049094	Szafka ABS Drzwiczki przezroczyste, klamry na dłuższym boku
	CAB ABS 253515 T	8183036	6 418074 049100	Szafka ABS Drzwiczki przezroczyste, klamry na krótszym boku
400x300x160 mm				
	CAB ABS 403016 G	8183345	6 418074 049193	Szafka ABS Drzwiczki szare, klamry na dłuższym boku
	CAB ABS 304016 G	8183346	6 418074 049209	Szafka ABS Drzwiczki szare, klamry na krótszym boku

CAB PC/ABS

Zawiera: podstawę,drzwiczki z uszczelką PUR zamykane na klamrę lub zamek z kluczem 3mm, śruby do płyty montażowej/szyny DIN i zaślepki narożnikowe.

PC: IP65, IK08
ABS: IP65, IK08

Wymiary	Symbol	Kod produktu	Kod EAN	Opis
400x300x180 mm				
	CAB PC 304018 G	8113351	6 418074 020222	Szafka PC Drzwiczki szare, klamry na krótszym boku
	CAB PC 304018 T	8113051	6 418074 020239	Szafka PC Drzwiczki przezroczyste, klamry na krótszym boku
	CAB PC 304018 G3B	8113354	6 418074 012593	Szafka PC Drzwiczki szare, zamki na krótszym boku
	CAB PC 304018 T3B	8113054	6 418074 012555	Szafka PC Drzwiczki przezroczyste, zamki na krótszym boku
	CAB PC 403018 G	8113350	6 418074 020208	Szafka PC Drzwiczki szare, klamry na dłuższym boku
	CAB PC 403018 T	8113050	6 418074 020215	Szafka PC Drzwiczki przezroczyste, klamry na dłuższym boku
	CAB PC 403018 G3B	8113352	6 418074 020246	Szafka PC Drzwiczki szare, zamki na dłuższym boku
	CAB PC 403018 T3B	8113052	6 418074 020253	Szafka PC Drzwiczki przezroczyste, zamki na dłuższym boku
	CAB ABS 304018 G	8183351	6 418074 020284	Szafka ABS Drzwiczki szare, klamry na krótszym boku
	CAB ABS 304018 T	8183051	6 418074 020291	Szafka ABS Drzwiczki przezroczyste, klamry na krótszym boku
	CAB ABS 403018 G	8183350	6 418074 020260	Szafka ABS Drzwiczki szare, klamry na dłuższym boku
	CAB ABS 403018 T	8183050	6 418074 020277	Szafka ABS Drzwiczki przezroczyste, klamry na dłuższym boku
	CAB ABS 304018 G3B	8183354	6 418074 012937	Szafka ABS Drzwiczki szare, zamki na krótszym boku
	CAB ABS 304018 T3B	8183054	6 418074 012760	Szafka ABS Drzwiczki przezroczyste, zamki na krótszym boku
	CAB ABS 403018 G3B	8183352	6 418074 020307	Szafka ABS Drzwiczki szare, zamki na dłuższym boku
	CAB ABS 403018 T3B	8183052	6 418074 020314	Szafka ABS Drzwiczki przezroczyste, zamki na dłuższym boku

CAB PC/ABS

Zawiera: podstawę,drzwiczki z uszczelką PUR zamykane na klamrę lub zamek z kluczem 3mm, śruby do płyty montażowej/szyny DIN i zaślepki narożnikowe.

PC: IP65, IK08
ABS: IP65, IK08

Wymiary	Symbol	Kod produktu	Kod EAN	Opis
450x350x160 mm				
	CAB PC 453516 G	8113355	6 418074 049117	Szafka PC Drzwiczki szare, klamry na dłuższym boku
	CAB PC 354516 G	8113356	6 418074 049124	Szafka PC Drzwiczki szare, klamry na krótszym boku
	CAB PC 453516 T	8113055	6 418074 049131	Szafka PC Drzwiczki przezroczyste, klamry na dłuższym boku
	CAB PC 354516 T	8113056	6 418074 049148	Szafka PC Drzwiczki przezroczyste, klamry na krótszym boku
	CAB ABS 453516 G	8183355	6 418074 049155	Szafka ABS Drzwiczki szare, klamry na dłuższym boku
	CAB ABS 354516 G	8183356	6 418074 049162	Szafka ABS Drzwiczki szare, klamry na krótszym boku
	CAB ABS 453516 T	8183055	6 418074 049179	Szafka ABS Drzwiczki przezroczyste, klamry na dłuższym boku
	CAB ABS 354516 T	8183056	6 418074 049186	Szafka ABS Drzwiczki przezroczyste, klamry na krótszym boku
500x400x200 mm				
	CAB PC 405020 G	8113361	6 418074 020345	Szafka PC Drzwiczki szare, klamry na krótszym boku
	CAB PC 405020 T	8113061	6 418074 020352	Szafka PC Drzwiczki przezroczyste, klamry na krótszym boku
	CAB PC 405020 G3B	8113364	6 418074 012746	Szafka PC Drzwiczki szare, zamki na krótszym boku
	CAB PC 405020 T3B	8113064	6 418074 008688	Szafka PC Drzwiczki przezroczyste, zamki na krótszym boku
	CAB PC 504020 G	8113360	6 418074 020321	Szafka PC Drzwiczki szare, klamry na dłuższym boku
	CAB PC 504020 T	8113060	6 418074 020338	Szafka PC Drzwiczki przezroczyste, klamry na dłuższym boku

CAB PC/ABS

Zawiera: podstawę,drzwiczki z uszczelką PUR zamykane na klamrę lub zamek z kluczem 3mm, śruby do płyty montażowej/szyny DIN i zaślepki narożnikowe.

PC: IP65, IK08
ABS: IP65, IK08

Wymiary	Symbol	Kod produktu	Kod EAN	Opis
	CAB PC 504020 G3B	8113362	6 418074 020369	Szafka PC Drzwiczki szare, zamki na dłuższym boku
	CAB PC 504020 T3B	8113062	6 418074 020376	Szafka PC Drzwiczki przezroczyste, zamki na dłuższym boku
	CAB ABS 405020 G	8183361	6 418074 020406	Szafka ABS Drzwiczki szare, klamry na krótszym boku
	CAB ABS 405020 T	8183061	6 418074 020413	Szafka ABS Drzwiczki przezroczyste, klamry na krótszym boku
	CAB ABS 405020 G3B	8183366	6 418074 012944	Szafka ABS Drzwiczki szare, zamki na krótszym boku
	CAB ABS 405020 T3B	8183066	6 418074 012777	Szafka ABS Drzwiczki przezroczyste, zamki na krótszym boku
	CAB ABS 504020 G	8183360	6 418074 020383	Szafka ABS Drzwiczki szare, klamry na dłuższym boku
	CAB ABS 504020 T	8183060	6 418074 020390	Szafka ABS Drzwiczki przezroczyste, klamry na dłuższym boku
	CAB ABS 504020 G3B	8183362	6 418074 020420	Szafka ABS Drzwiczki szare, zamki na dłuższym boku
	CAB ABS 504020 T3B	8183062	6 418074 020437	Szafka ABS Drzwiczki przezroczyste, zamki na dłuższym boku
600x400x220 mm				
	CAB PC 604022 G	8113370	6 418074 020444	Szafka PC Drzwiczki szare, klamry na dłuższym boku
	CAB PC 604022 T	8113070	6 418074 020451	Szafka PC Drzwiczki przezroczyste, klamry na dłuższym boku
	CAB PC 604022 G3B	8113372	6 418074 020468	Szafka PC Drzwiczki szare, zamki na dłuższym boku
	CAB PC 604022 T3B	8113072	6 418074 020475	Szafka PC Drzwiczki przezroczyste, zamki na dłuższym boku
	CAB ABS 604022 G	8183370	6 418074 020482	Szafka ABS Drzwiczki szare, klamry na dłuższym boku

CAB PC/ABS

Zawiera: podstawę,drzwiczki z uszczelką PUR zamykane na klamrę lub zamek z kluczem 3mm, śruby do płyty montażowej/szyny DIN i zaślepki narożnikowe.

PC: IP65, IK08
ABS: IP65, IK08

Wymiary	Symbol	Kod produktu	Kod EAN	Opis
	CAB ABS 604022 T	8183070	6 418074 020499	Szafka ABS Drzwiczki przezroczyste, klamry na dłuższym boku
	CAB ABS 604022 G3B	8183372	6 418074 020505	Szafka ABS Drzwiczki szare, zamki na dłuższym boku
	CAB ABS 604022 T3B	8183072	6 418074 020512	Szafka ABS Drzwiczki przezroczyste, zamki na dłuższym boku

CAB PC/ABS informacje techniczne

CECHA	POLIWĘGLAN (PC)	ABS
Stopień ochrony (EN 60529)	IP 65	IP 65
Wytrzymałość mechaniczna (EN 62262)	IK 08	IK 08
Zakres temperaturowy Celsjusz (krótkotrwale)	-40°. . .120°C	-40°. . .80°C
Fahrenheit (krótkotrwale)	-40°. . .250°F	-40°. . .175°F
Zakres temperaturowy Celsjusz (praca ciągła)	-40°. . .80°C	-40°. . .60°C
Fahrenheit (praca ciągła)	-40°. . .175°F	-40°. . .140°F
Klasa izolacyjności	Izolacja zupełna (II) ⧈	Izolacja zupełna (II) ⧈
Kolor elementów szarych	RAL 7035 Szary przemysłowy	RAL 7035 Szary przemysłowy
Pokrywy przezroczyste	Przyciemniane	Przyciemniane
Kolor zawiasów i klamer (PC)	RAL 7035	RAL 7035
Materiał uszczelki	PUR/EPDM	PUR/EPDM
Klasa palności	UL 746C 5V*	
Próba rozżarzonego drutu (IEC 695-2-1) Tworzywa samogasnące (PC)	960°C	650°C
Toksyczność	Bezhalogenowy	Bezhalogenowy
Odporność na promienie UV	UL 508 720 godzin w "wezerometrze"	
Odporność chemiczna **	Dobra	Dobra

Zastrzega się prawo do zmiany danych bez uprzedzenia.
**Szczegółowe informacje na zapytanie

ZGODNOŚĆ Z NORMAMI

USA Obudowy urządzeń elektrycznych
PC: UL Type 1, 4, 4X, 12 or 13; UL File E75645 Vol 1 Sec 6; UL 746C-5VA test palności (UL 50/508)*
ABS: NEMA 1, 4, 4X, 12 or 13
P: NEMA 1, 3, 3S, 4, 4X, 12 or 13

Kanada Przemysłowe obudowy urządzeń sterujących i elektrycznych / ULc*

Europa Obudowy urządzeń elektrycznych i sterujących EN 62208:2003
Urządzenia techniki informatycznej. Bezpieczeństwo. EN 60950
RoHS Dyrektywa 2002/95/EC

Rosja GostR - Gost Rosyjski Certyfikat Zgodności

*UL Etykieta na zamówienie

	Symbol	Kod produktu	Wymiary	Kod EAN	Opis
Płyty montażowe (stal ocynkowana, grubość płyty 1,5 mm)					
	EKIV 15	4712462	125x125	6 418074 057938	Płyta montażowa (stal ocynkowana), dla obudów: 150x150x110
	EKIV 23	4712117	270x170	6 418074 032713	Płyta montażowa (stal ocynkowana), dla obudów: 300x200x170, 300x200x180
	EKIV 2515	4712122	208x125	6 418074 049216	Płyta montażowa (stal ocynkowana), dla obudów: 250x150x110
	EKIV 33	4712118	270x270	6 418074 032720	Płyta montażowa (stal ocynkowana), dla obudów: 300x300x170, 300x300x180, 600x300x170
	EKIV 3525	4712125	320x220	6 418074 049230	Płyta montażowa (stal ocynkowana), dla obudów: 350x250x150
	EKIV 43	4712119	270x370	6 418074 032737	Płyta montażowa (stal ocynkowana), dla obudów: 400x300x170, 400x300x230, 400x300x180
	EKIV 4535	4712139	425x320	6 418074 049254	Płyta montażowa (stal ocynkowana), dla obudów: 450x350x160
	EKIV 54	8392230	370x470	6 418074 021557	Płyta montażowa (stal ocynkowana), dla obudów: 500x400x200
	EKIV 64H	4712300	370x570	6 418074 034991	Płyta montażowa (stal ocynkowana), dla obudów: 600x400x210, 600x400x270, 600x400x220
Płyty montażowe z tworzywa					
	EKIV 2515 PL	4712222	208x125	6 418074 049223	Płyta montażowa z tworzywa, dla obudów: 250x150x110
	EKIV 3525 PL	4712225	320x220	6 418074 049247	Płyta montażowa z tworzywa, dla obudów: 350x250x150
	EKIV 43 PL	4712239	370x270	6 418074 049261	Płyta montażowa z tworzywa, dla obudów: 450x350x160

CAB PC/ABS

AKCESORIA

	Symbol	Kod produktu	Wymiary	Kod EAN	Opis
Szyny montażowe DIN-35 (stal ocynkowana, wysokość szyny 7,5 mm)					
	TRH 15	9822021	122x35	6 418074 059680	Szyna DIN 35, dla obudów: 340x150x101, 340x150x121
	EKIV 17	4712126	166x35	6 418074 032768	Szyna DIN 35, dla obudów: 300x200x170, 300x200x180
	EKIV 27	4712127	266x35	6 418074 032775	Szyna DIN 35, dla obudów: 300x200x170-400x300x230, 300x200x180-400x300x180
	EKIV 37	4712128	366x35	6 418074 032782	Szyna DIN 35, dla obudów: 400x300x170, 400x300x230, 400x400x170, 600x400x210, 600x400x270, 400x300x180, 500x400x200, 600x400x220
	EKIV 47	8392231	466x35	6 418074 021670	Szyna DIN 35, dla obudów: 500x400x200
Płyty czołowe (Aluminium, grubość płyty 1,5 mm)					
	FP A 23	8392226	268x166	6 418074 021564	Płyta czołowa (aluminiowa), dla obudów: 300x200x170, 300x200x180
	FP A 33	8392227	268x266	6 418074 021571	Płyta czołowa (aluminiowa), dla obudów: 300x300x170, 300x300x180
	FP A 43	8392224	368x266	6 418074 021588	Płyta czołowa (aluminiowa), dla obudów: 400x300x170, 400x300x230, 400x300x180
	FP A 54	8392228	366x468	6 418074 021595	Płyta czołowa (aluminiowa), dla obudów: 500x400x200
	FP A 64	8392229	366x568	6 418074 021601	Płyta czołowa (aluminiowa), dla obudów: 600x400x210, 600x400x270, 600x400x220

	Symbol	Kod produktu	Wymiary	Kod EAN	Opis
Zawiasy do płyt czołowych					
	MB 12225 AL	8390007		6 418074 033116	Zestaw zawiasów dla płyt czołowych z aluminium
	MB 12225	8390001		6 418074 021540	Zestaw zawiasow dla płyt czołowych z tworzywa
Płyty czołowe do aparatury modułowej					
	FP 12-23	8392218	278x178	6 418074 021618	Płyta czołowa z tworzywa, dla obudów: 300x200x170, 300x200x180
	FP 12-33	8392219	278x278	6 418074 021625	Płyta czołowa z tworzywa, dla obudów: 300x300x170, 300x300x180
	FP 12x2-33	8392220	278x278	6 418074 021632	Płyta czołowa z tworzywa, dla obudów: 300x300x170, 300x300x180
	FP 12x2-43	8392222	278x378	6 418074 021649	Płyta czołowa z tworzywa, dla obudów: 400x300x170, 400x300x230, 400x300x180
	FP 12x3-43	8392221	278x378	6 418074 021663	Płyta czołowa z tworzywa, dla obudów: 400x300x170, 400x300x230, 400x300x180
	FP 18X2-54	8392188	478x378	6 418074 035936	Płyta czołowa, dla obudów: 500x400x200
	FP 18x3-64	8392232	378x578	6 418074 035943	Płyta czołowa z tworzywa, dla obudów: 600x400x210, 600x400x270, 600x400x220
Wsporniki szyn DIN					
	FP 12190	4512190		6 418074 032478	Wspornik szyny DIN
	FP 12190SET	4712190		6 418074 032904	Wsporniki szyny DIN zestaw

CAB PC/ABS

AKCESORIA

	Symbol	Kod produktu	Wymiary	Kod EAN	Opis
Płyty czołowe z tworzywa					
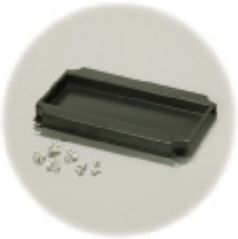	FP 23	8392285	176x268	6 418074 033048	Płyta czołowa z tworzywa, dla obudów: 300x200x180
	FP 33	8392305	268x276	6 418074 033055	Płyta czołowa z tworzywa, dla obudów: 300x300x180
	FP 43	8392306	268x376	6 418074 035950	Płyta czołowa z tworzywa, dla obudów: 400x300x180
	FP 54	8392317	368x476	6 418074 035967	Płyta czołowa z tworzywa, dla obudów: 500x400x200
	FP 64	8392319	368x576	6 418074 035974	Płyta czołowa z tworzywa, dla obudów: 600x400x220
Zawiasy i montaż na ścianie					
	MB CH SET	8390003		6 418074 035011	Zestaw zawiasów do CAB/QUICK
	FP 12017	4712045		6 418074 032560	Uchwyty do wieszania obudów 4 szt.
	SP 12087	4712087		6 418074 032621	Zatyczka narożnikowa Czerwona
Montaż obudowy na słupku					
	PM 60	8390008		6 418074 051806	Zestaw do montażu obudowy na słupku o śr. 50-70 mm
	PM 120	8390009		6 418074 051813	Zestaw do montażu na słupku o śr. 100-120 mm

	Symbol	Kod produktu	Wymiary	Kod EAN	Opis
Profile wsporcze do szyn DIN					
	DRF 23	4712200		6 418074 040923	Profil wsporczy do szyn DIN, 1 szt., dla obudów: 300x200x170, 300x200x180
	DRF 33	4712205		6 418074 040930	Profil wsporczy do szyn DIN, 1 szt., dla obudów: 300x200x170, 300x300x170, 600x300x170, 300x300x180
	DRF 43/44	4712201		6 418074 040947	Profil wsporczy do szyn DIN, 1 szt., dla obudów: 400x300x170, 400x300x230, 400x400x170, 400x300x180
	DRF 54	4712203		6 418074 040954	Profil wsporczy do szyn DIN, 1 szt., dla obudów: 500x400x200
	DRF 63/64	4712204		6 418074 040961	Profil wsporczy do szyn DIN, 1 szt., dla obudów: 600x400x210, 600x400x270, 600x400x220
Elementy dystansowe					
	FA 12053	4712053		6 418074 032171	Element dystansowy 14 mm M5, samogwintujący
	FA 12052	4712052		6 418074 032164	Element dystansowy 42 mm M5, samogwintujący
	M5x8	4712161		6 418074 032881	Śruba montażowa
	MB 10686	3730686		6 418074 031181	Wsporniki szyny DIN 2 szt.
Inne akcesoria					
	MSM PT 5x10	4712049		6 418074 032577	Wkręt montażowy
	PT 60 x 11 PH2 SET	3570580		6 418074 031426	Zestaw wkrętów do płyt montażowych (wypusty montazowe 5,2 mm) Dla rozmiarów 5628 oraz 5638 używaj dwóch zestawów.
	MB 12235 KEY	8392235		6 418074 024329	Klucz

CAB PC/ABS

Rysunek wymiarowy

CAB PC/ABS 150x150x110

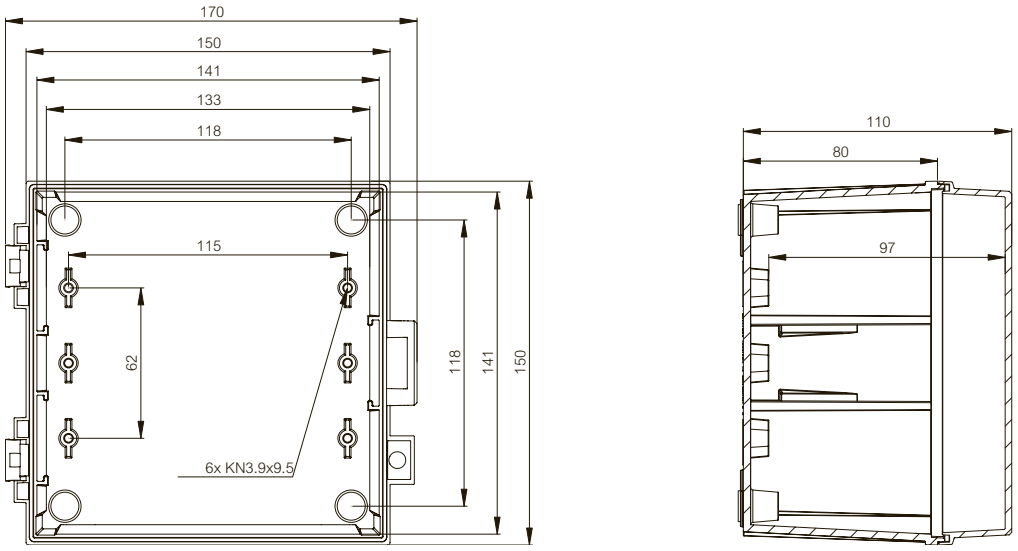

CAB 250x150x110

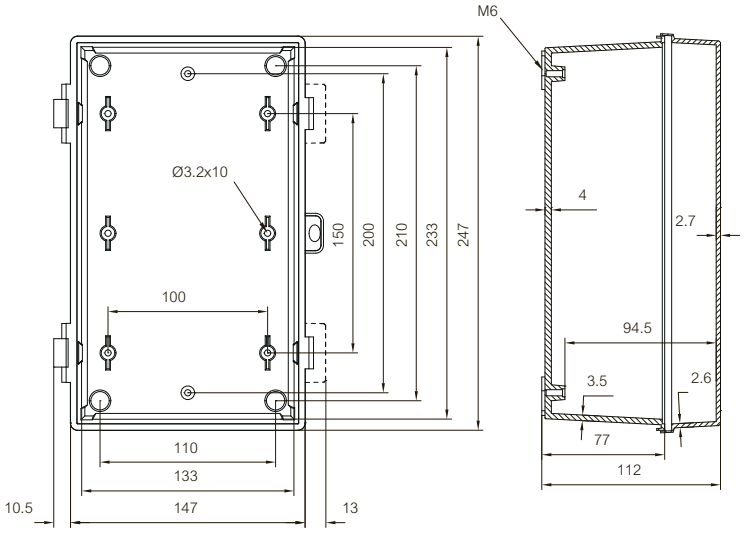

CAB 300x200x180

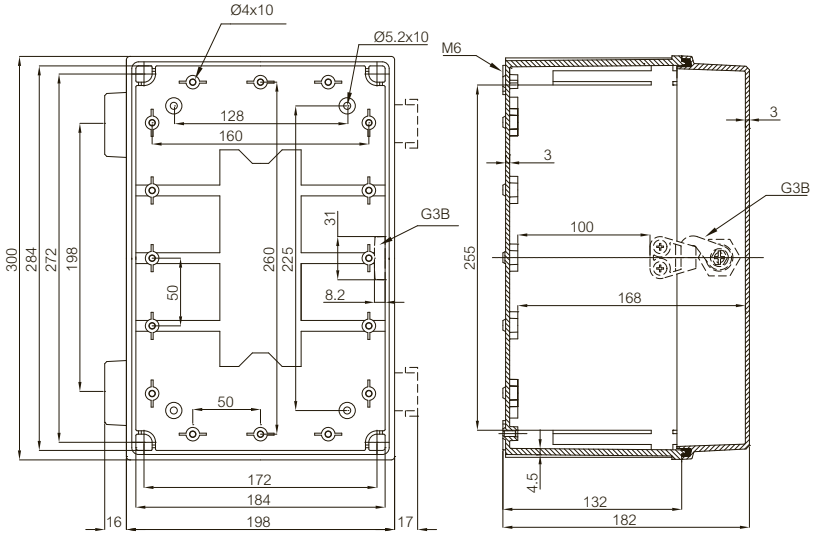

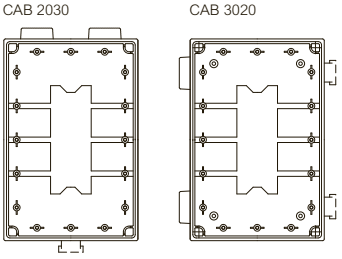

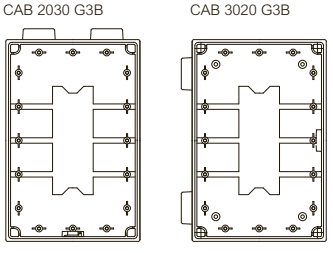

CAB 300x300x180

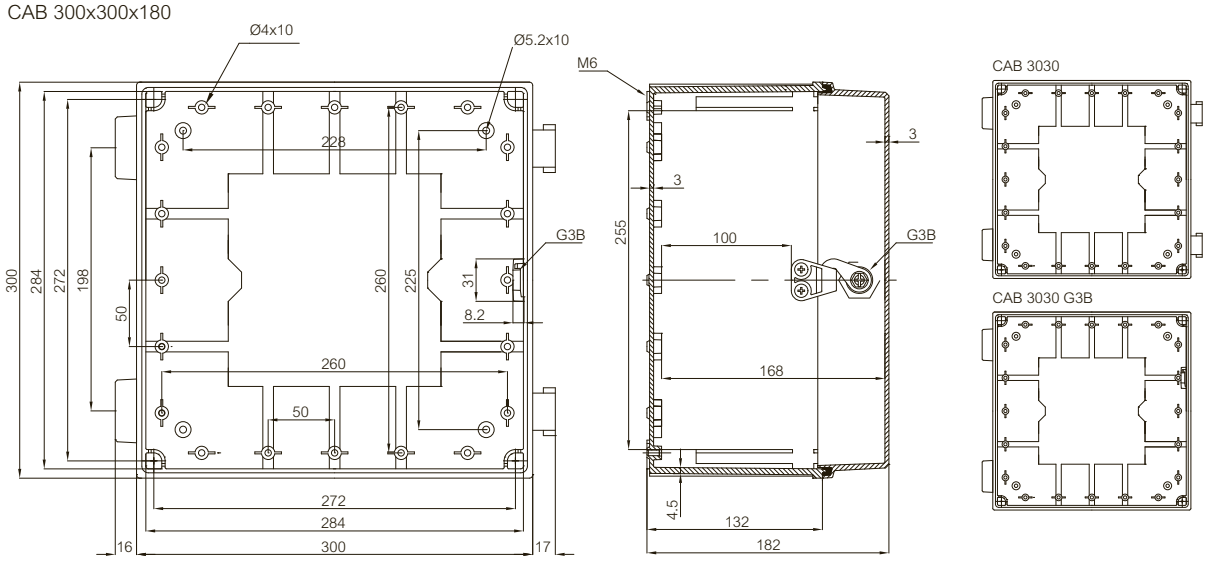

CAB 350x250x150

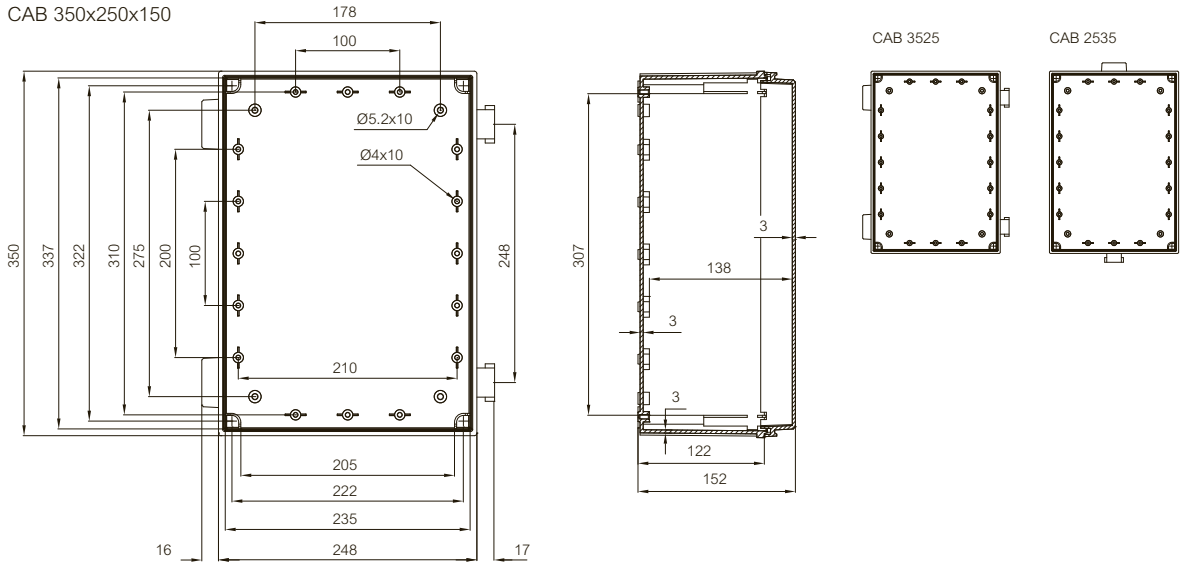

CAB 400x300x160

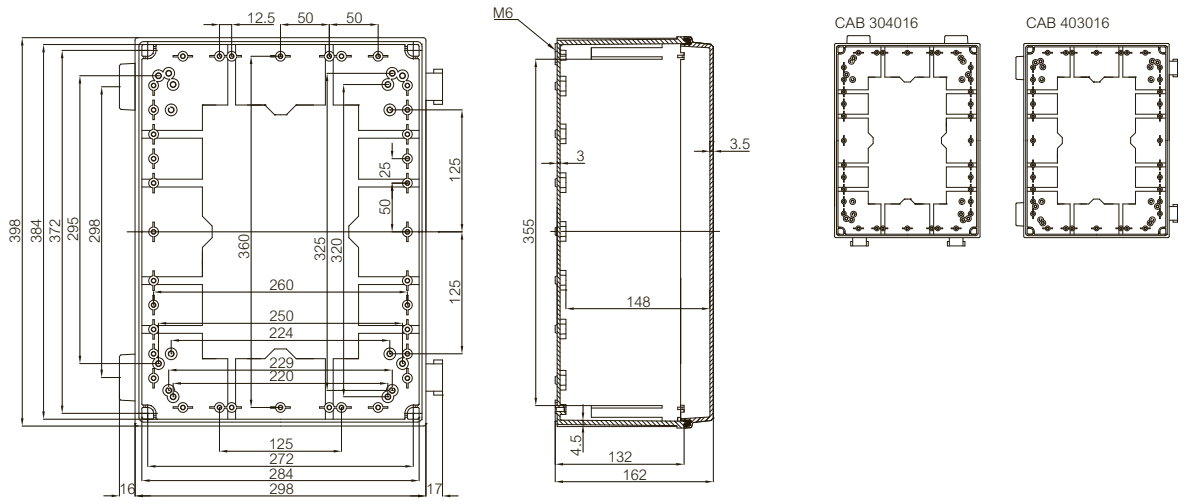

CAB PC/ABS

Rysunek wymiarowy

CAB 400x300x180

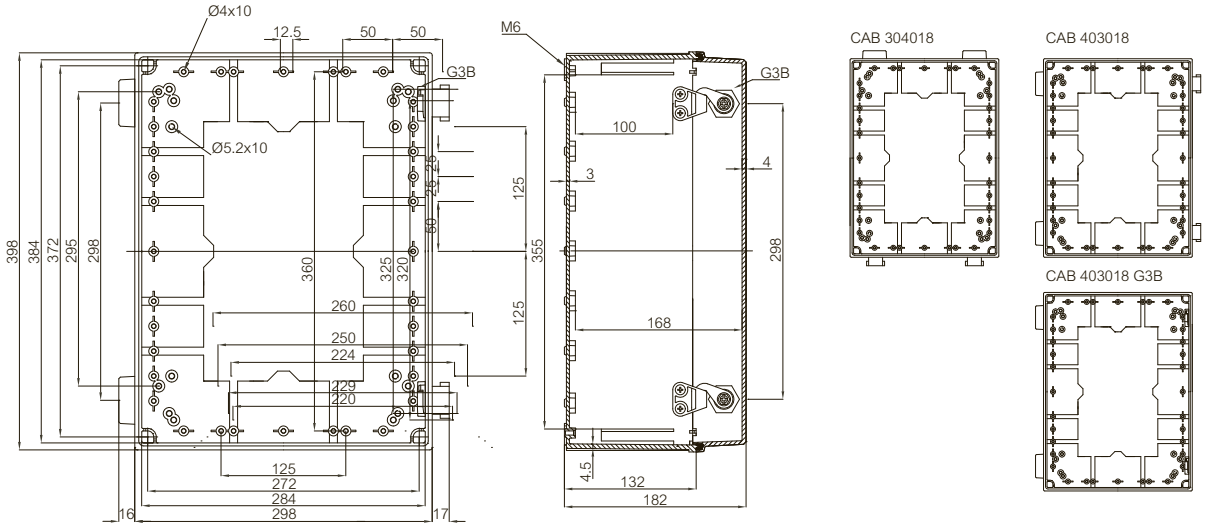

CAB 450x350x160

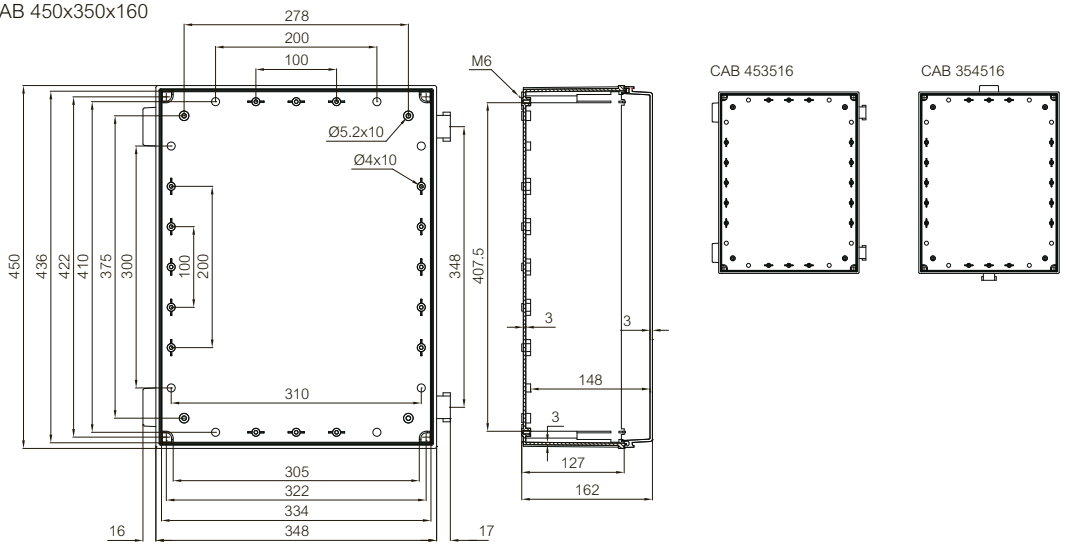

CAB 500x400x200

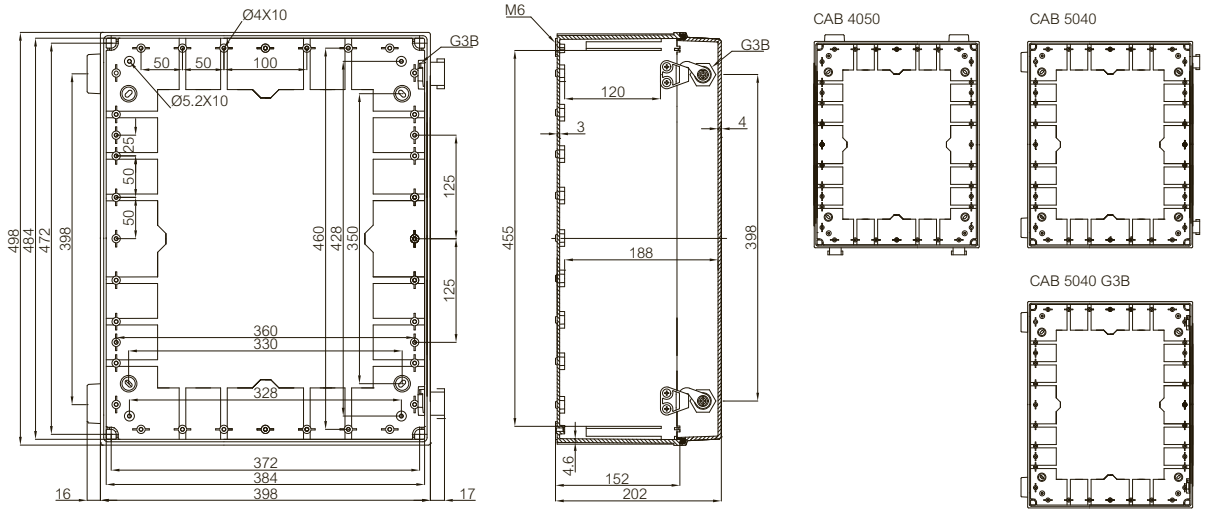

Rysunek wymiarowy

CAB 600x400x220

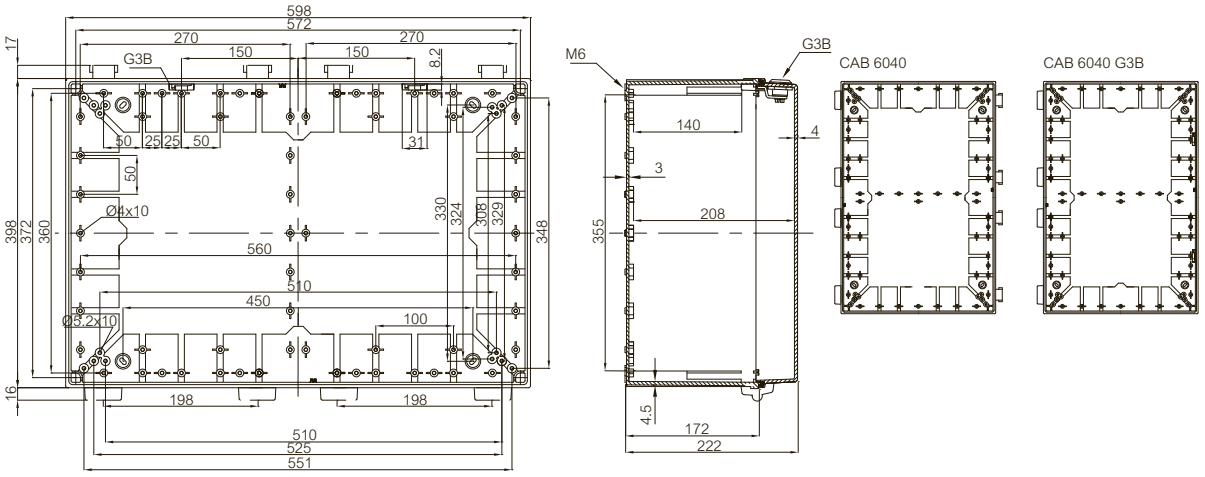

FIBOX – rozwiązania do trudnych warunków przemysłowych

Fibox ALU

Mocne i lekkie

Nasze obudowy ALU mogą być montowane praktycznie wszędzie i charakteryzują się dużą wytrzymałością. Odporność na wstrząsy, uderzenia, szkodliwe działanie chemiczne oraz wysoką i niską temperaturę, a także kompatybilność elektromagnetyczna – dzięki tym właściwościom obudowy ALU wygrywają z konkurencją

Do zabudowy zacisków, rzędowych, czujników oraz innych komponentów elektrycznych.

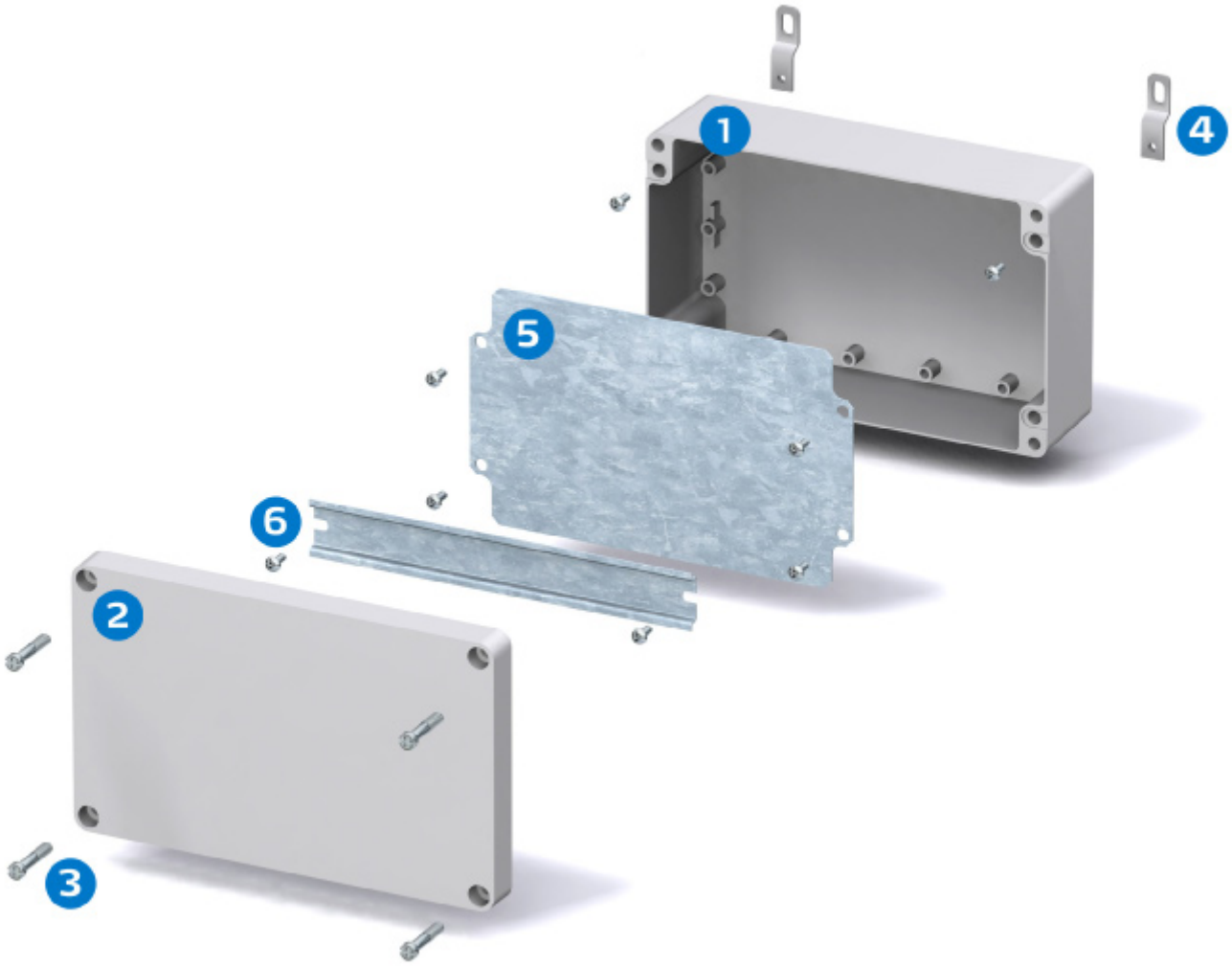

Obudowa

1 Podstawa
2 Pokrywa
3 Śruby pokryw

Akcesoria

4 Uchwyty do montażu na ścianie, 4 szt. + śruby
5 Płyta montażowa, stalowa, ocynkowana, sztywna i odporna na uszkodzenia oraz korozję
6 Szyny DIN-35 oraz DIN-15 w różnych długościach

ALU

Zawiera: podstawę ze śrubami do płyty montażowej/szyny DIN oraz pokrywę z uszczelką PUR i śrubami z ferrytycznej stali nierdzewnej.

AL: IP66/IP67, IK08
ALN: IP66/IP67/IP68, IK08

Wymiary	Symbol	Kod produktu	Kod EAN	Opis
50x45x32 mm				
	AL 050503	7011020	6 418074 004079	Obudowa Aluminiowa
66x60x46 mm				
	ALN 060605	7811060	6 418074 016034	Obudowa Aluminiowa
100x66x46 mm				
	ALN 061005	7811080	6 418074 016041	Obudowa Aluminiowa
152x66x46 mm				
	AL 061505	7011100	6 418074 004109	Obudowa Aluminiowa

ALU

Zawiera: podstawę ze śrubami do płyty montażowej/szyny DIN oraz pokrywę z uszczelką PUR i śrubami z ferrytycznej stali nierdzewnej.

AL: IP66/IP67, IK08
ALN: IP66/IP67/IP68, IK08

Wymiary	Symbol	Kod produktu	Kod EAN	Opis
82x77x57 mm				
	ALN 080806	7811130	6 418074 016065	Obudowa Aluminiowa
127x81x57 mm				
	ALN 081306	7811150	6 418074 016072	Obudowa Aluminiowa
177x81x57 mm				
	ALN 081806	7811170	6 418074 016089	Obudowa Aluminiowa
252x81x57 mm				
	ALN 082506	7811190	6 418074 016096	Obudowa Aluminiowa

ALU

Zawiera: podstawę ze śrubami do płyty montażowej/szyny DIN oraz pokrywę z uszczelką PUR i śrubami z ferrytycznej stali nierdzewnej.

AL: IP66/IP67, IK08
ALN: IP66/IP67/IP68, IK08

Wymiary	Symbol	Kod produktu	Kod EAN	Opis
125x124x81 mm				
	ALN 121208	7811210	6 418074 016102	Obudowa Aluminiowa
222x125x81 mm				
	ALN 122208	7811230	6 418074 016119	Obudowa Aluminiowa
362x125x81 mm				
	ALN 123608	7811250	6 418074 011404	Obudowa Aluminiowa
163x162x91 mm				
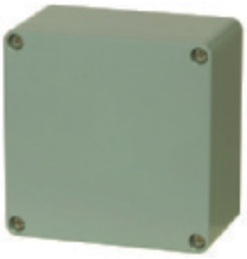	ALN 161609	7811270	6 418074 016126	Obudowa Aluminiowa

ALU

Zawiera: podstawę ze śrubami do płyty montażowej/szyny DIN oraz pokrywę z uszczelką PUR i śrubami z ferrytycznej stali nierdzewnej.

AL: IP66/IP67, IK08
ALN: IP66/IP67/IP68, IK08

Wymiary	Symbol	Kod produktu	Kod EAN	Opis
263x162x91 mm				
	ALN 162609	7811290	6 418074 016133	Obudowa Aluminiowa
360x160x90 mm				
	ALN 163609	7811310	6 418074 016140	Obudowa Aluminiowa
560x160x90 mm				
	AL 165609	7011330	6 418074 004215	Obudowa Aluminiowa
230x200x110 mm				
	ALN 232011	7811350	6 418074 016164	Obudowa Aluminiowa

ALU

Zawiera: podstawę ze śrubami do płyty montażowej/szyny DIN oraz pokrywę z uszczelką PUR i śrubami z ferrytycznej stali nierdzewnej.

AL: IP66/IP67, IK08
ALN: IP66/IP67/IP68, IK08

Wymiary	Symbol	Kod produktu	Kod EAN	Opis
230x200x180 mm				
	AL 232018	7011360	6 418074 004239	Obudowa Aluminiowa
280x230x110 mm				
	ALN 232811	7811370	6 418074 016188	Obudowa Aluminiowa
330x230x110 mm				
	ALN 233311	7811380	6 418074 016195	Obudowa Aluminiowa
330x230x180 mm				
	ALN 233318	7811390	6 418074 016201	Obudowa Aluminiowa

ALU

Zawiera: podstawę ze śrubami do płyty montażowej/szyny DIN oraz pokrywę z uszczelką PUR i śrubami z ferrytycznej stali nierdzewnej.

AL: IP66/IP67, IK08
ALN: IP66/IP67/IP68, IK08

Wymiary	Symbol	Kod produktu	Kod EAN	Opis
401x230x110 mm				
	AL 234011	7011400	6 418074 004277	Obudowa Aluminiowa
401x230x180 mm				
	ALN 234018	7811410	6 418074 016225	Obudowa Aluminiowa
600x230x110 mm				
	AL 236011	7011420	6 418074 004284	Obudowa Aluminiowa
403x310x110 mm				
	AL 314011	7011450	6 418074 004291	Obudowa Aluminiowa

ALU

Zawiera: podstawę ze śrubami do płyty montażowej/szyny DIN oraz pokrywę z uszczelką PUR i śrubami z ferrytycznej stali nierdzewnej.

AL: IP66/IP67, IK08
ALN: IP66/IP67/IP68, IK08

Wymiary	Symbol	Kod produktu	Kod EAN	Opis
403x310x180 mm				
	ALN 314018	7811460	6 418074 016256	Obudowa Aluminiowa
600x310x110 mm				
	ALN 316011	7811470	6 418074 010834	Obudowa Aluminiowa
600x310x180 mm				
	ALN 316018	7811480	6 418074 016263	Obudowa Aluminiowa

ALU Informacje techniczne

CECHA	ALUMINIUM
Stopień ochrony (EN 60529)	IP66/IP67/IP68
Wytrzymałość mechaniczna (EN 62262)	IK 08
Zakres temperaturowy Celsjusz (krótkotrwale)	-40...120° C
Fahrenheit (krótkotrwale)	-40...250° F
Zakres temperaturowy Celsjusz (praca ciągła)	-40...80° C
Fahrenheit (praca ciągła)	-40...175° F
Kolor elementów szarych	RAL 7001
Materiał śrub pokrywy (0505 - 1626)	Ferrytyczna Stal Nierdzewna
Materiał śrub pokrywy (1636 - 3160)	Stal Nierdzewna
Materiał uszczelki	PUR
Odporność chemiczna **	Dobra

ZGODNOŚĆ Z NORMAMI

USA Obudowy urządzeń elektrycznych
UL Type 1, 4, 4X, 12 or 13; UL File E75645 Vol 1 Sec 6*

Kanada Przemysłowe obudowy urządzeń sterujących i elektrycznych / ULc*

Europa Obudowy urządzeń elektrycznych i sterujących
EN 62208:2003
Urządzenia techniki informatycznej. Bezpieczeństwo.
EN 60950
RoHS Dyrektywa 2002/95/EC

*UL Etykieta na zamówienie

Zastrzega się prawo do zmiany danych bez uprzedzenia.
**Szczegółowe informacje na zapytanie

	Symbol	Kod produktu	Wymiary	Kod EAN	Opis
Płyty montażowe (stal ocynkowana, grubość płyty 1,5 mm)					
	AM 0808	9823015	64x69	6 418074 033796	Płyta montażowa (stal ocynkowana), dla obudów: 82x77x57, 252x81x57
	AM 0813	9511043	114x69	6 418074 033802	Płyta montażowa (stal ocynkowana), dla obudów: 127x81x57, 252x81x57
	AM 0818	9823017	164x69	6 418074 033819	Płyta montażowa (stal ocynkowana), dla obudów: 177x81x57, 252x81x57
	AM 0825	9511007	240x69	6 418074 033826	Płyta montażowa (stal ocynkowana), dla obudów: 252x81x57
	AM 1212	9511150	110x107	6 418074 033833	Płyta montażowa (stal ocynkowana), dla obudów: 125x124x81, 362x125x81
	AM 1222	9511095	207x107	6 418074 033840	Płyta montażowa (stal ocynkowana), dla obudów: 222x125x81, 362x125x81
	AM 1236	9511174	347x107	6 418074 033857	Płyta montażowa (stal ocynkowana), dla obudów: 362x125x81
	AM 1616	9511149	146x146	6 418074 033864	Płyta montażowa (stal ocynkowana), dla obudów: 163x162x91
	AM 1626	9511096	244x146	6 418074 033871	Płyta montażowa (stal ocynkowana), dla obudów: 263x162x91
	AM 1636	9511175	346x146	6 418074 033888	Płyta montażowa (stal ocynkowana), dla obudów: 360x160x90
	AM 1656	9511014	545x146	6 418074 033895	Płyta montażowa (stal ocynkowana), dla obudów: 560x160x90
	AM 2320	9511015	184x215	6 418074 033901	Płyta montażowa (stal ocynkowana), dla obudów: 230x200x110, 230x200x180
	AM 2328	9511016	264x215	6 418074 033918	Płyta montażowa (stal ocynkowana), dla obudów: 280x230x110
	AM 2333	9511017	315x215	6 418074 033925	Płyta montażowa (stal ocynkowana), dla obudów: 330x230x110, 330x230x180
	AM 2340	9511018	385x215	6 418074 033932	Płyta montażowa (stal ocynkowana), dla obudów: 401x230x110, 401x230x180

ALU

AKCESORIA

	Symbol	Kod produktu	Wymiary	Kod EAN	Opis
	AM 2360	9511019	586x215	6 418074 033949	Płyta montażowa (stal ocynkowana), dla obudów: 600x230x110
	AM 3140	9511020	387x294	6 418074 033956	Płyta montażowa (stal ocynkowana), dla obudów: 403x310x110, 403x310x180
	AM 3160	9511021	585x293	6 418074 033963	Płyta montażowa (stal ocynkowana), dla obudów: 600x310x110, 600x310x180
Szyny montażowe DIN-15 (stal ocynkowana, wysokość szyny 5,0 mm)					
	ARM 0808	9820002	65x15	6 418074 034205	Szyna DIN 15, dla obudów: 82x77x57
	ARM 0610	9820005	88x15	6 418074 034182	Szyna DIN 15, dla obudów: 100x66x46
	ARM 0813	9820010	115x15	6 418074 034212	Szyna DIN 15, dla obudów: 127x81x57
	ARM 0615	9820011	140x15	6 418074 034199	Szyna DIN 15, dla obudów: 152x66x46
	ARM 0818	9820014	165x15	6 418074 034229	Szyna DIN 15, dla obudów: 177x81x57
	ARM 0825	9820019	240x15	6 418074 034236	Szyna DIN 15, dla obudów: 252x81x57
Szyny montażowe DIN-35 (stal ocynkowana, wysokość szyny 7,5 mm)					
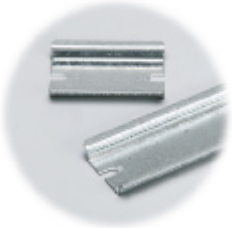	ARH 12	9822001	105x35	6 418074 034274	Szyna DIN 35, dla obudów: 125x124x81, 362x125x81
	ARH 16	9822003	140x35	6 418074 034281	Szyna DIN 35, dla obudów: 163x162x91
	ARH 2320	9822005	180x35	6 418074 034366	Szyna DIN 35, dla obudów: 230x200x110, 230x200x180
	ARH 22	9822007	203x35	6 418074 034298	Szyna DIN 35, dla obudów: 222x125x81
	ARH 26	9822011	240x35	6 418074 034304	Szyna DIN 35, dla obudów: 252x81x57, 263x162x91

	Symbol	Kod produktu	Wymiary	Kod EAN	Opis
	ARH 2328	9822012	260x35	6 418074 034373	Szyna DIN 35, dla obudów: 280x230x110
	ARH 2333	9822014	310x35	6 418074 034380	Szyna DIN 35, dla obudów: 330x230x110, 330x230x180
	ARH 1636	9822029	340x35	6 418074 034342	Szyna DIN 35, dla obudów: 360x160x90
	ARH 36	9822015	343x35	6 418074 034311	Szyna DIN 35, dla obudów: 362x125x81
	ARH 40	9822017	383x35	6 418074 034328	Szyna DIN 35, dla obudów: 401x230x110, 401x230x180, 403x310x110, 403x310x180
	ARH 1656	9822018	540x35	6 418074 034359	Szyna DIN 35, dla obudów: 560x160x90
	ARH 60	9822019	580x35	6 418074 034335	Szyna DIN 35, dla obudów: 600x230x110, 600x310x110, 600x310x180
Zawiasy i uchwyty do wieszania obudów					
	PH A & AH A/B	9801047		6 418074 034090	Zestaw zawiasów
	MRS 28545WH	7028545		6 418074 035844	Zawias drutowy
	MRS 28540	7028540	42x11	6 418074 033741	Uchwyty do wieszania obudów, 2 szt., dla obudów: 66x60x46-252x81x57, 80x75x55-190x75x55
	MRS 28541	7028541	50x15	6 418074 033758	Uchwyty do wieszania obudów, 2 szt., dla obudów: 125x124x81-600x310x180, 122x120x90-406x401x120
Śruby pokrywy					
	MR 10425	7010425		6 418074 035806	Śruba pokrywy M4
	MR 10635	7010635		6 418074 035820	Śruba pokrywy M6

ALU

AKCESORIA

	Symbol	Kod produktu	Wymiary	Kod EAN	Opis
Śruby montażowe i uziemiające					
	MR 28548ZN	7028548		6 418074 036377	Śruba montażowa M4x6
	MR 28549ZN	7028549		6 418074 036353	Śruba montażowa M6x8
	MR 75003	7075003		6 418074 033765	Śruba do tulei gwintowanej M3, dla obudów: 66x60x45-252x81x57
	MR 75005	7075005		6 418074 033772	Śruba do tulei gwintowanej M5, dla obudów: 125x124x81-360x160x90
	MR 28550	7028550		6 418074 003904	Śruba uziemiająca dla obudowy AL 050503
	MR 28546CU	7010408		6 418074 036230	Śruba uziemiająca dla obudów AL 060605-06150
	MR 28547CU	7010610		6 418074 036360	Śruba uziemiająca dla obudów AL 121208-314011
	MRS 28546	7028546		6 418074 003911	Śruba uziemiająca zestaw 2 szt
	MRS 38546	7038546		6 418074 036322	Zestaw śrub
	MRS 38547	7038547		6 418074 036339	Zestaw śrub

ALU 50x45x32

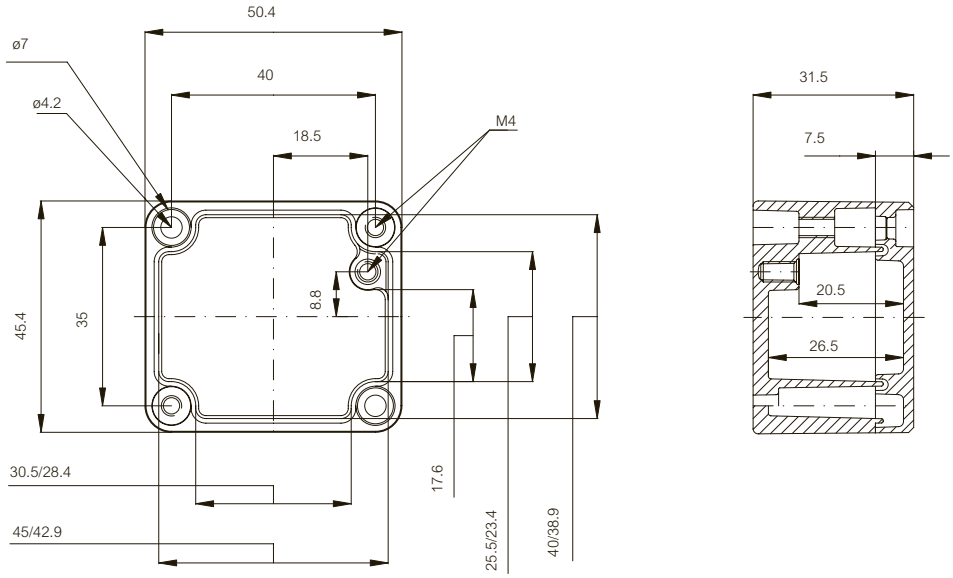

ALU 66x60x46

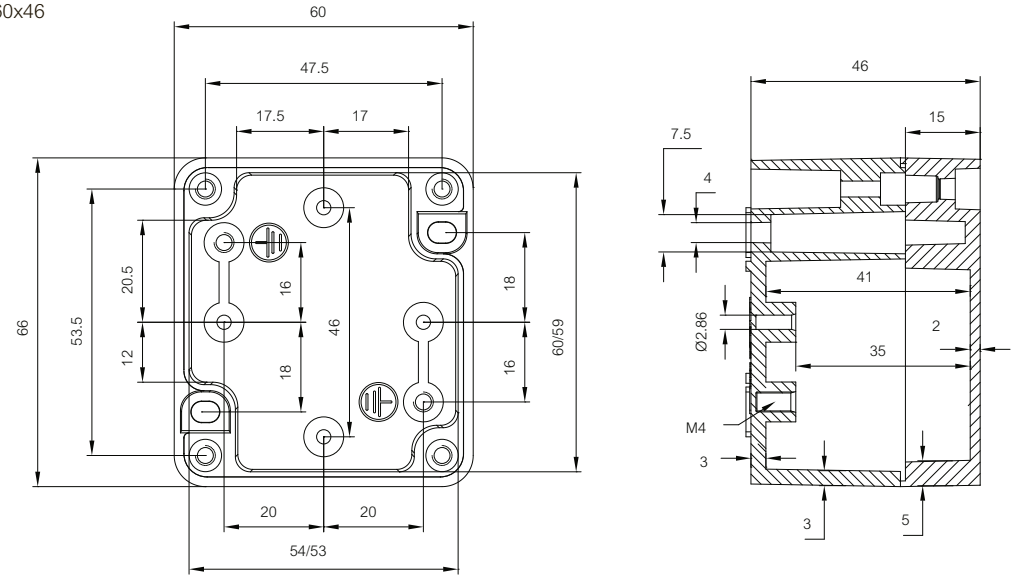

ALU 100x66x46

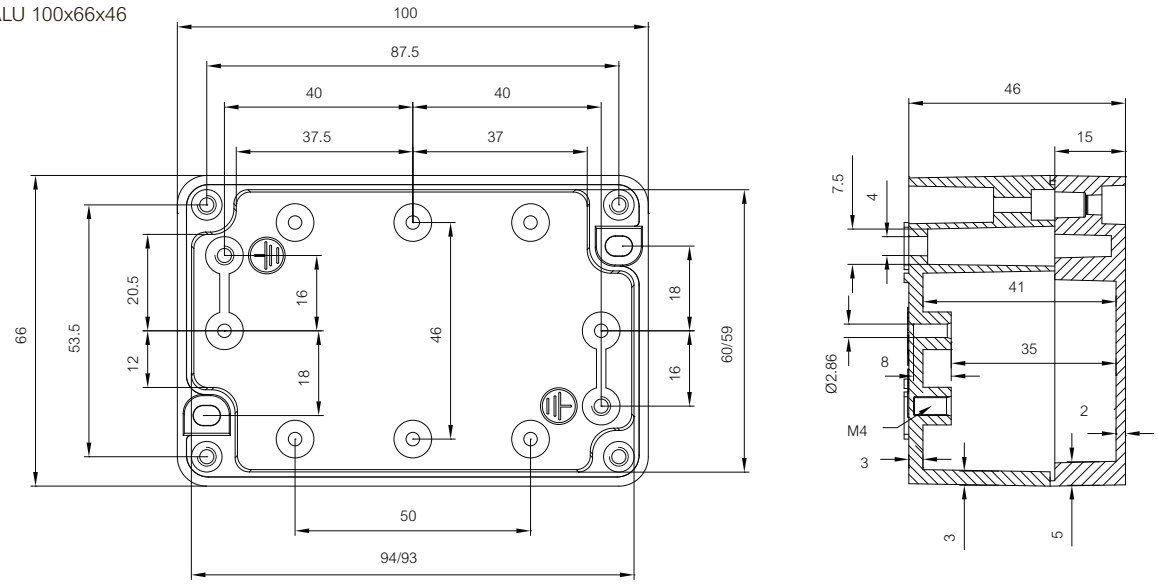

ALU

Rysunek wymiarowy

ALU 152x66x46

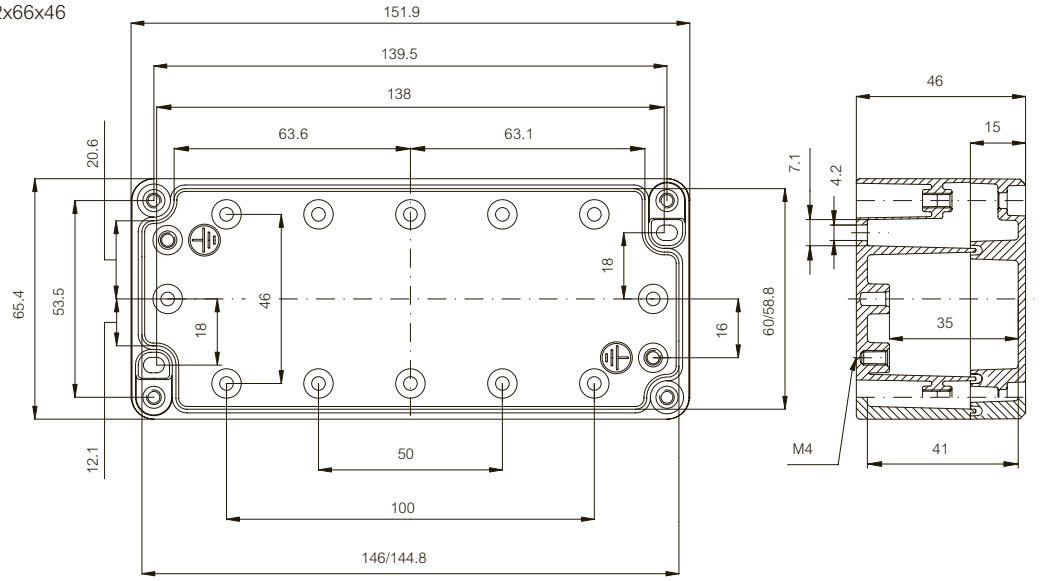

ALU 82x77x57

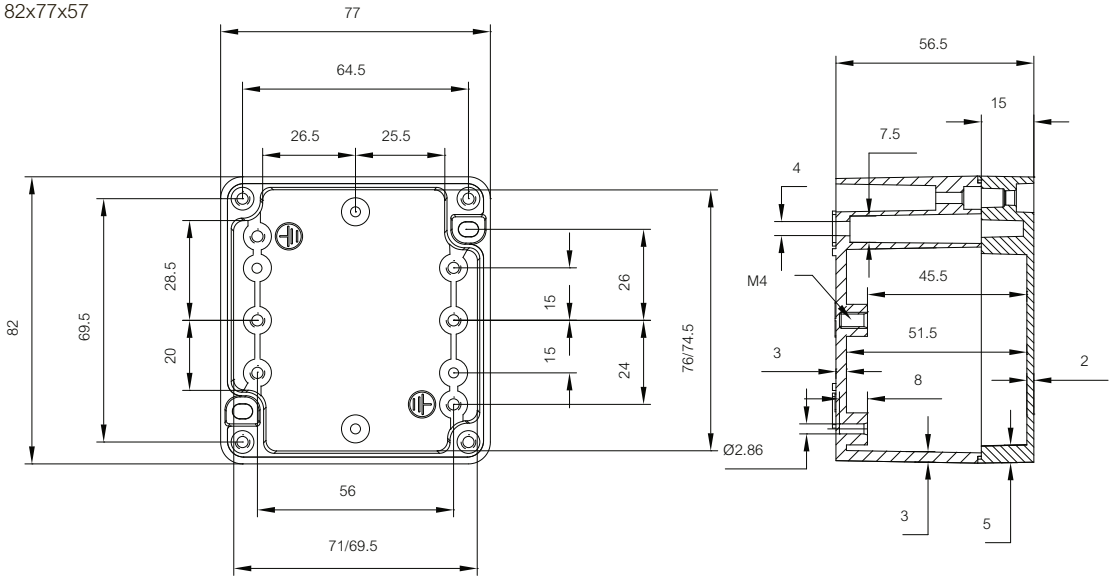

ALU 127x81x57

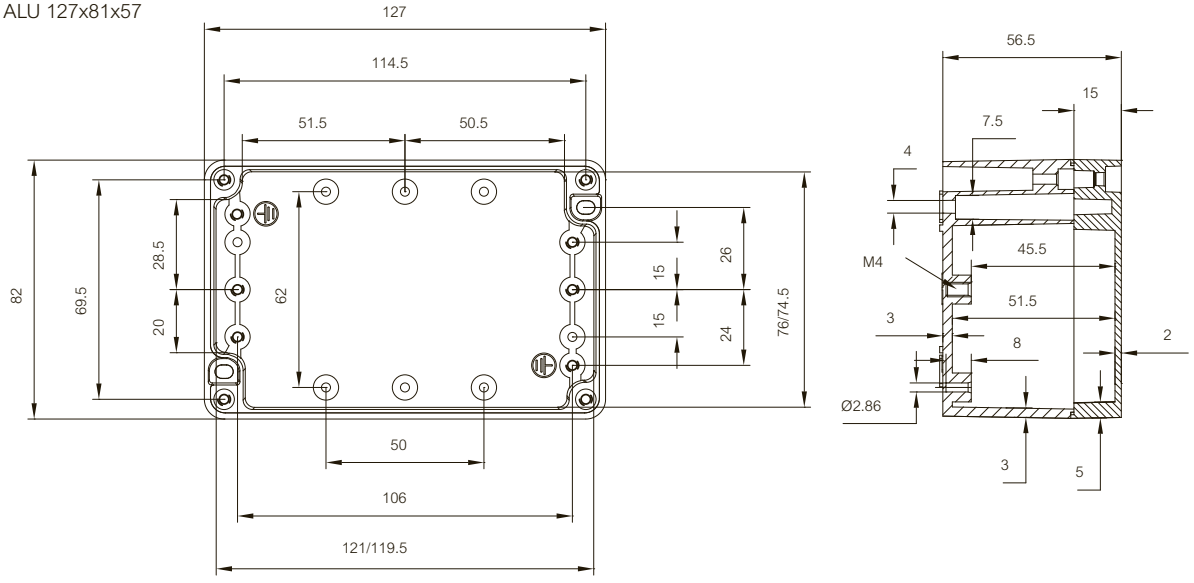

ALU 177x81x57

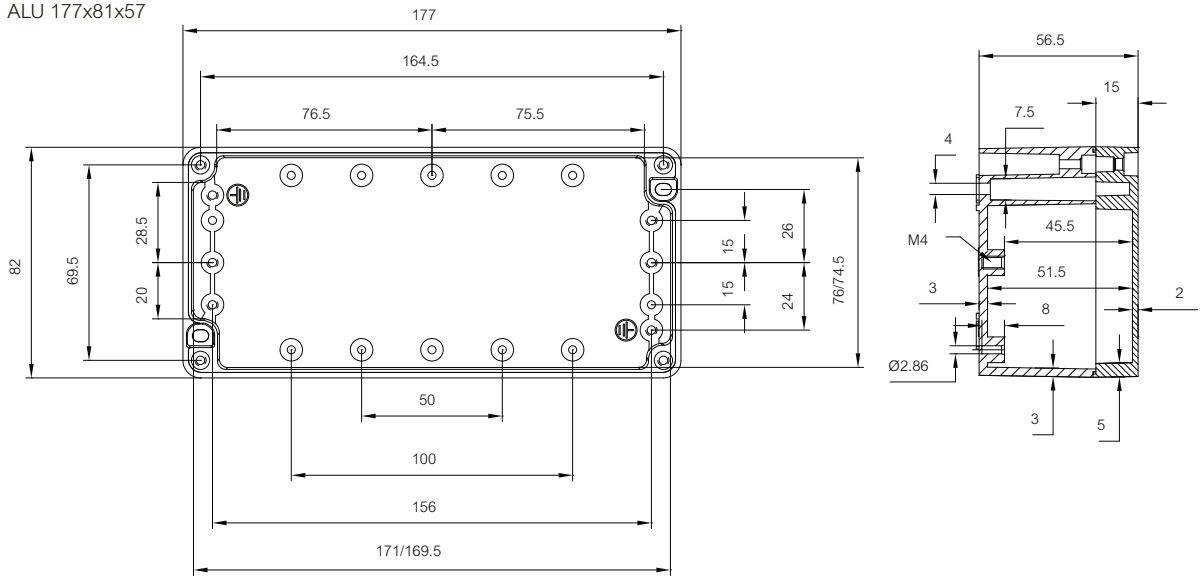

ALU 252x81x57

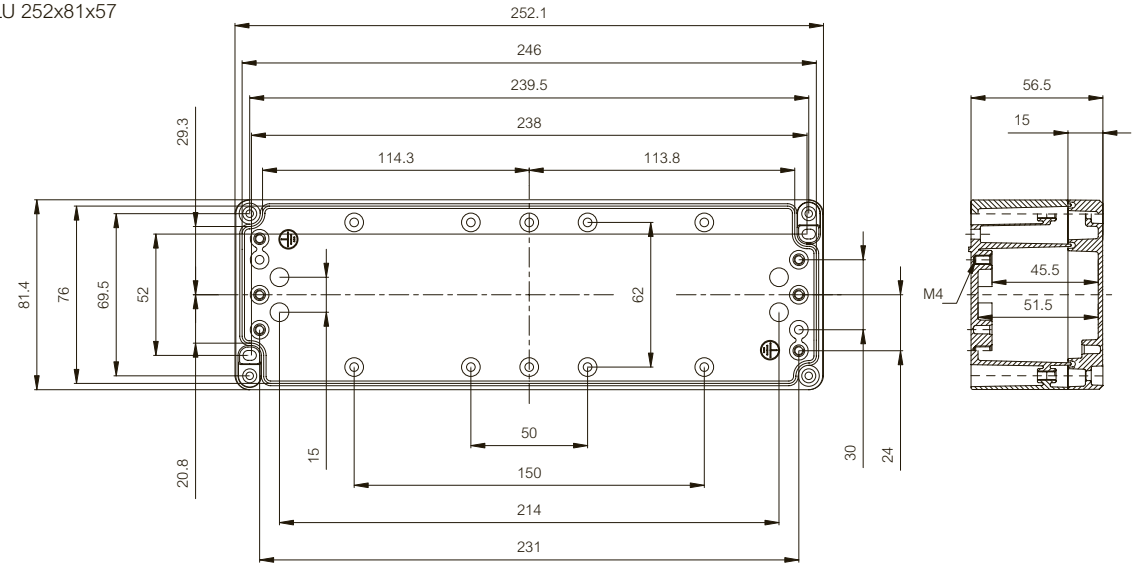

ALU 125x124x81

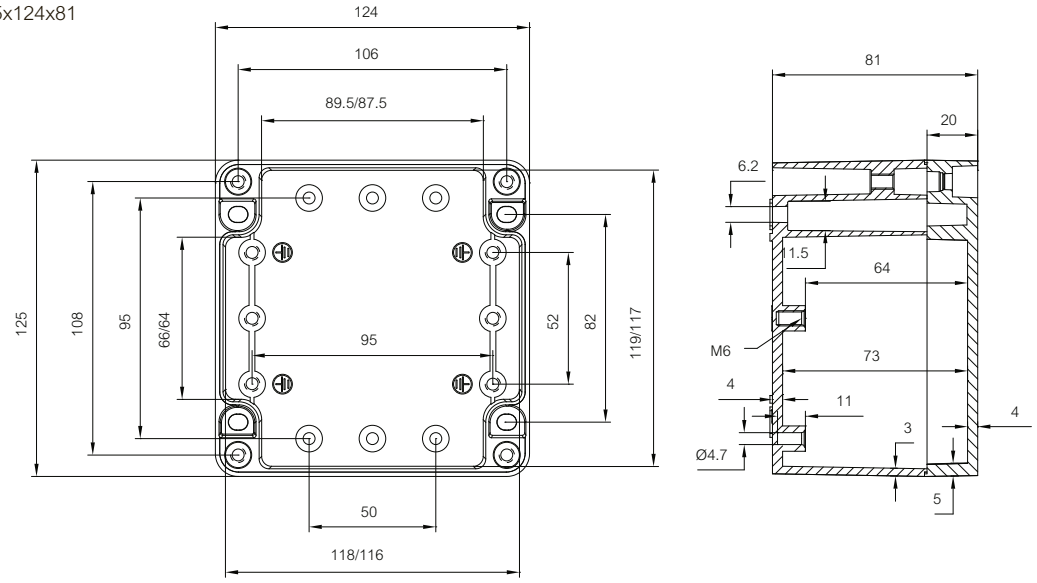

ALU

Rysunek wymiarowy

ALU 222x125x81

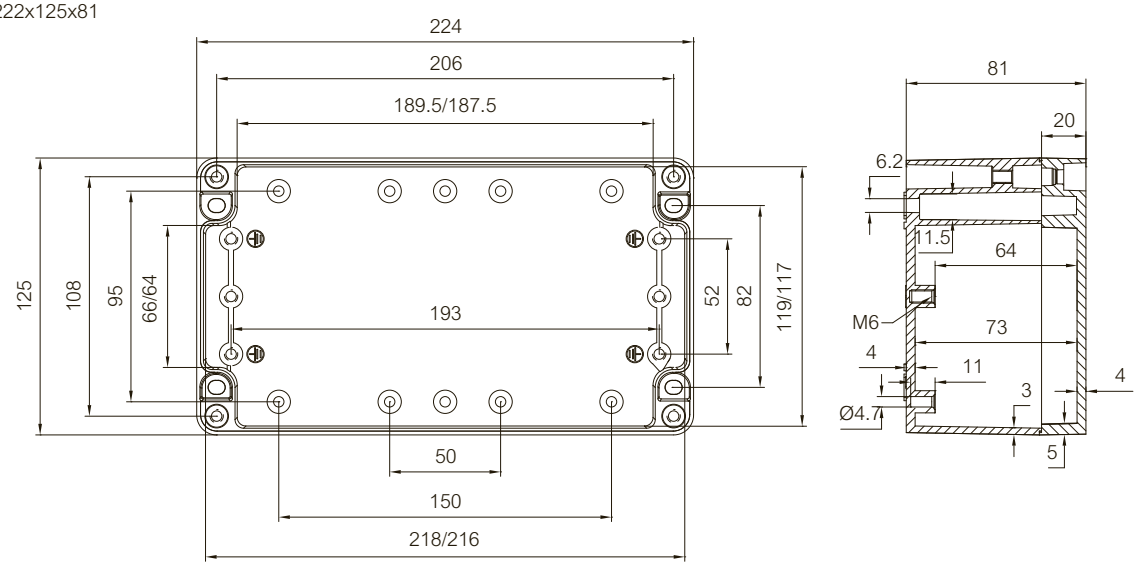

ALU 362x125x81

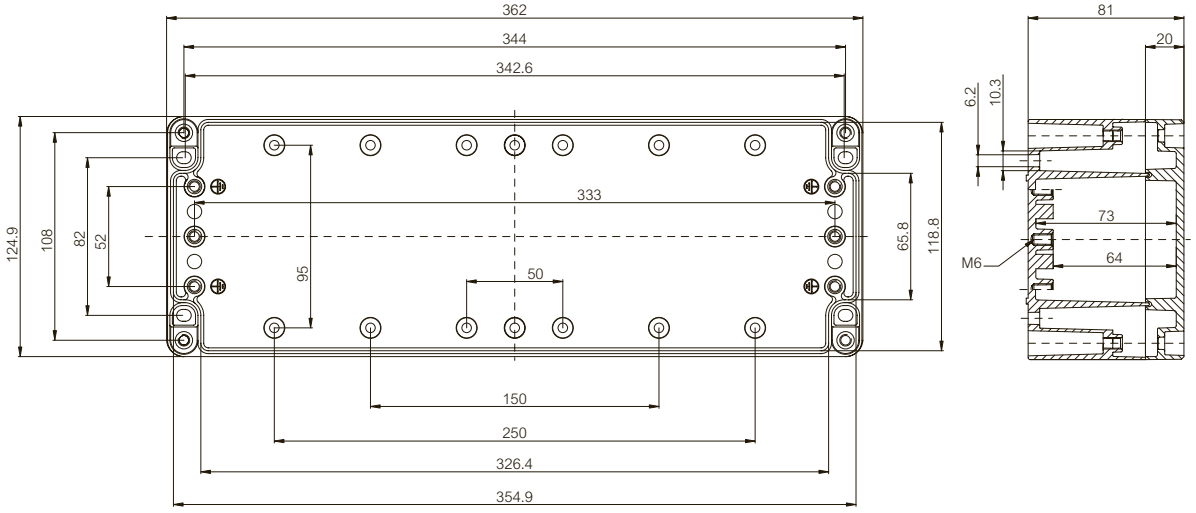

ALU 163x162x91

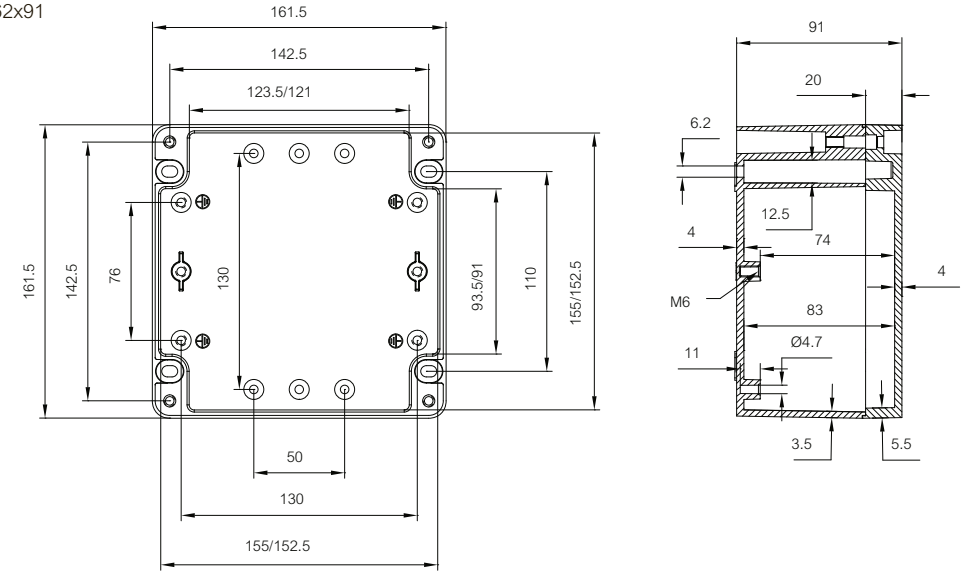

ALU 263x162x91

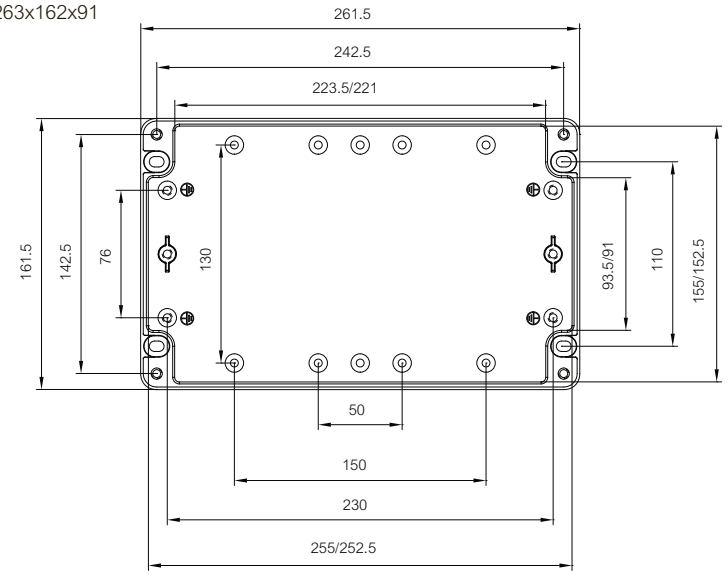

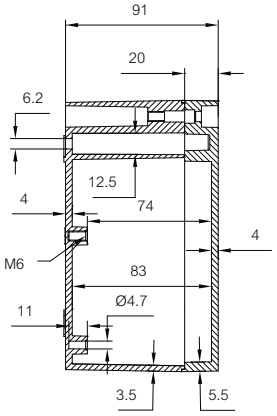

ALU 360x160x90

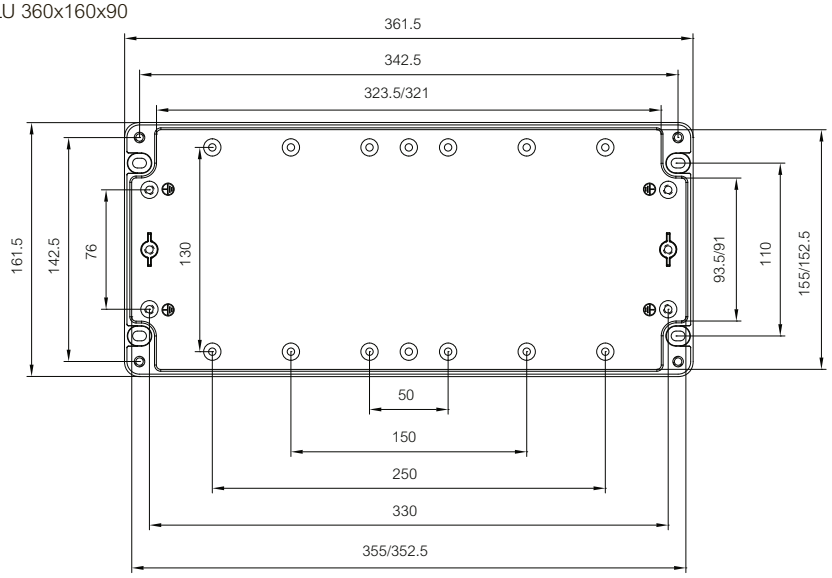

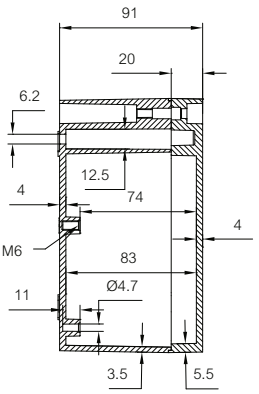

ALU 560x160x90

FIBOX Aluminium AL 165609

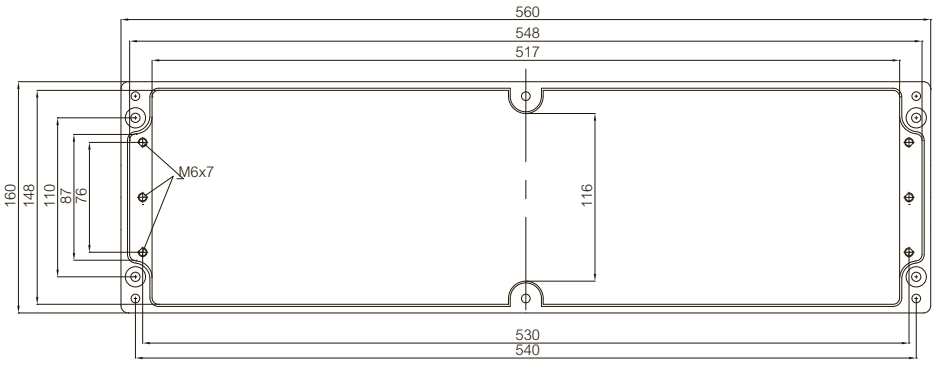

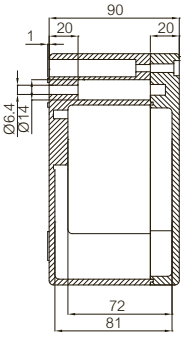

ALU

Rysunek wymiarowy

ALU 230x200x110-180

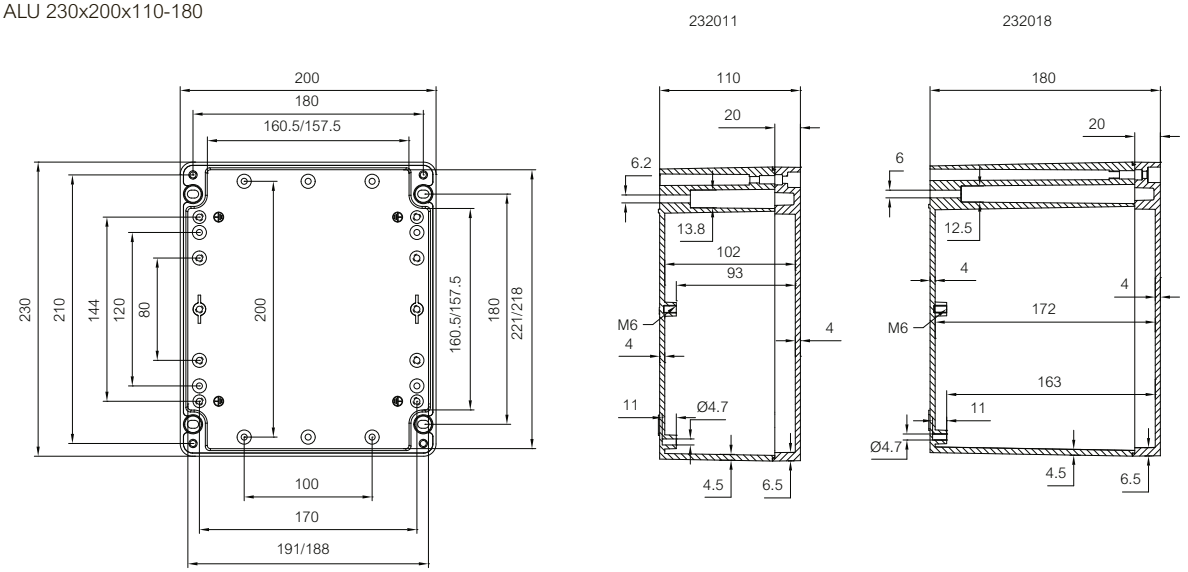

ALU 280x230x110

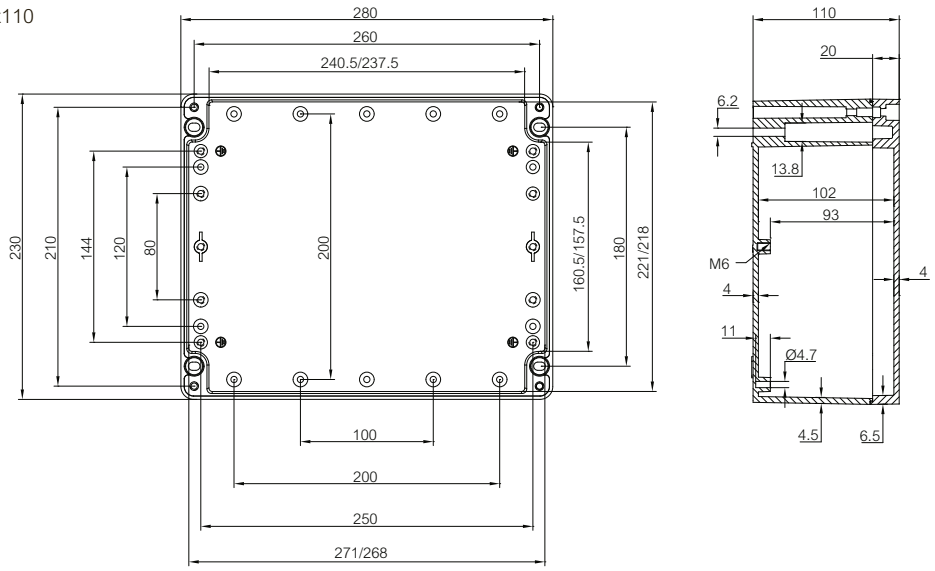

ALU 330x230x110-180

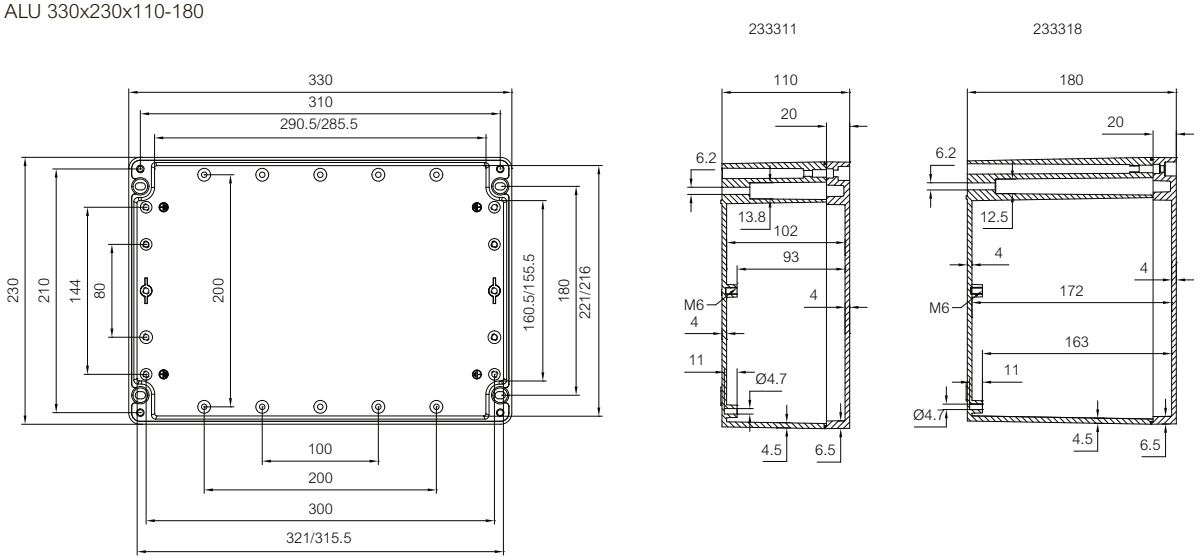

ALU 401x230x110-180

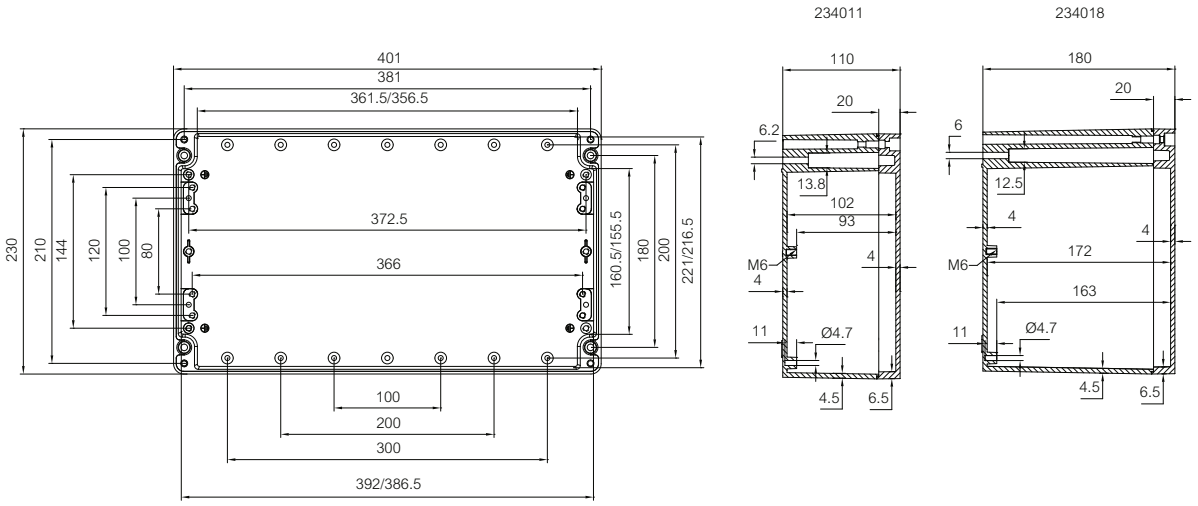

ALU 600x230x110

FIBOX ALUMINIUM AL 236011

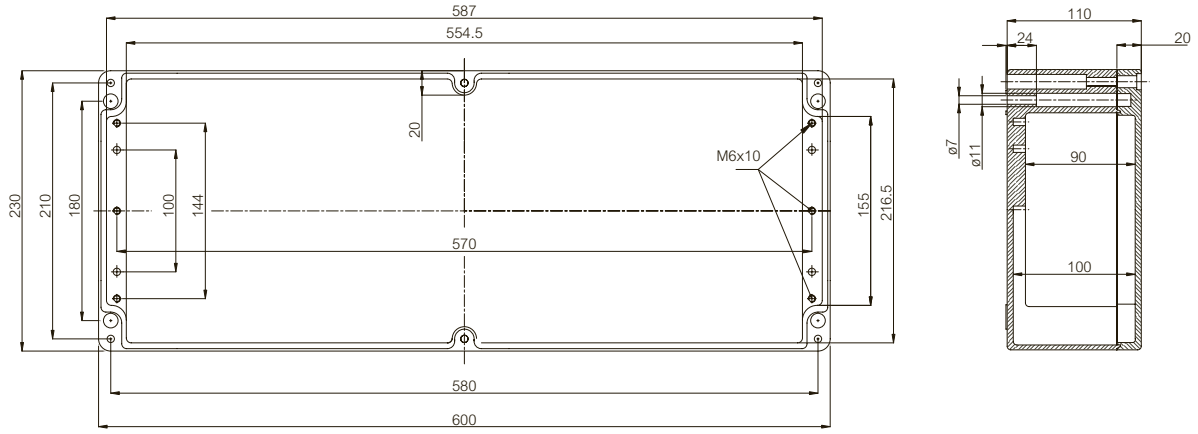

ALU 403x310x110-180

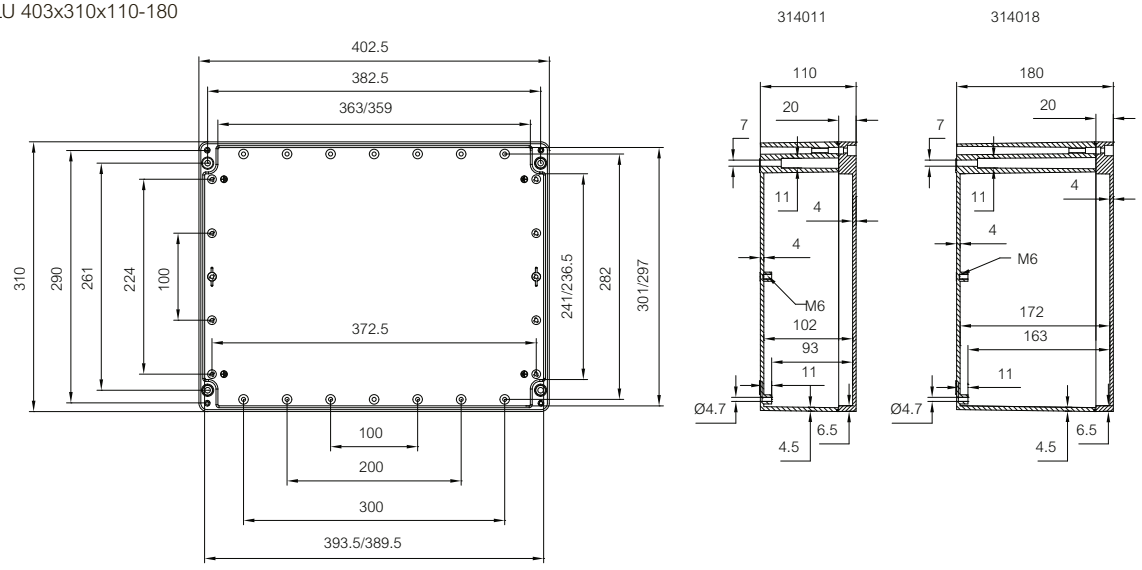

ALU

Rysunek wymiarowy

ALU 600x310x110-180

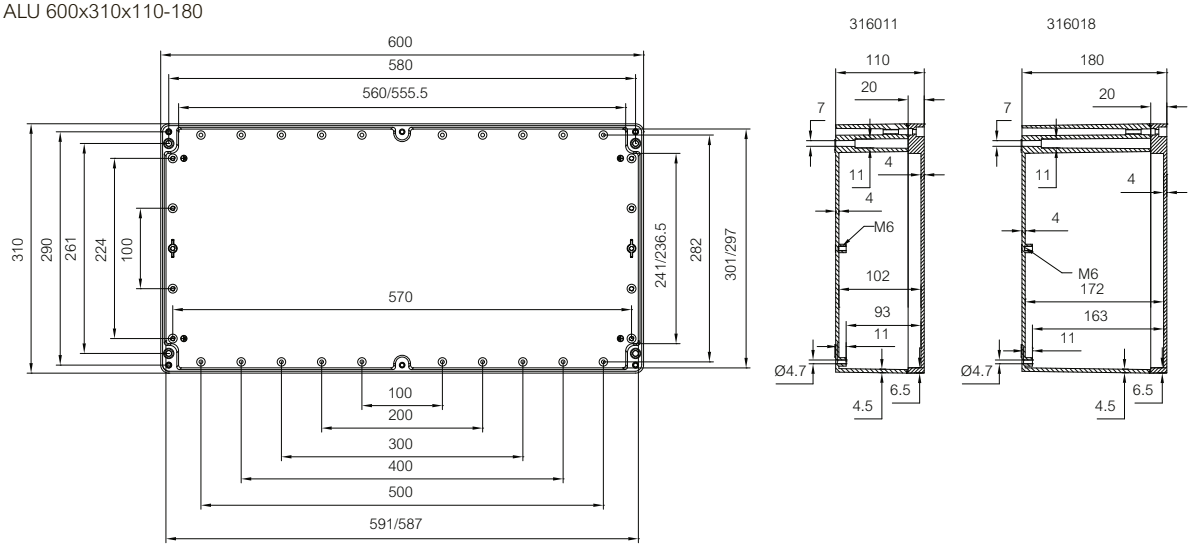

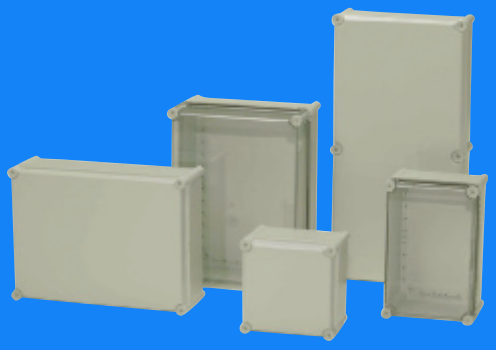

Fibox SOLID

Solidna ochrona
Solid oferuje najlepszą uniwersalną ochronę zarówno wewnątrz jak i na zewnątrz budynków. Jeśli potrzebują Państwo ochrony w trudnych warunkach codziennej pracy, obudowa Solid jest wszechstronnym rozwiązaniem przeznaczonym do ochrony aparatury elektronicznej i elektrycznej.

Dobra alternatywa dla obudów poliestrowych.
Zamykana na śruby z opcją zawiasów.
Poliwęglan/ABS.

Obudowa

1 Podstawa
2 Pokrywa szara lub przezroczysta
3 Śruby pokrywy w różnych wykonaniach

Akcesoria

4 Uchwyty do montażu na ścianie, 4 szt. + śruby
5 Płyta montażowa, stalowa, ocynkowana, sztywna i odporna na uszkodzenia oraz korozję
6 Szyny DIN-35 w różnych długościach
7 Nadstawki

SOLID

Zawiera: podstawę ze śrubami do płyty montażowej oraz pokrywę z uszczelką PUR i śrubami poliamidowymi.

PC: IP66/IP67, IK09/IK08
ABS: IP66/IP67, IK08

Wymiary	Symbol	Kod produktu	Kod EAN	Opis
188x188x130 mm				
	PC 1919 13 G	5330359	6 418074 005403	Obudowa PC Pokrywa szara
	PC 1919 13 G-2FSH	2539505	6 418074 052704	Obudowa PC Pokrywa szara z zawiasami
	PC 1919 13 T	5330059	6 418074 005397	Obudowa PC Pokrywa przezroczysta
	PC 1919 13 T-2FSH	2539535	6 418074 052827	Obudowa PC Pokrywa przezroczysta z zawiasami
	ABS 1919 13 G	5880359	6 418074 039002	Obudowa ABS Pokrywa szara
	ABS 1919 13 G-2FSH	9880401	6 418074 053428	Obudowa ABS Pokrywa szara z zawiasami
	ABS 1919 13 T	5880059	6 418074 039125	Obudowa ABS Pokrywa przezroczysta
	ABS 1919 13 T-2FSH	9880451	6 418074 053541	Obudowa ABS Pokrywa przezroczysta z zawiasami
188x188x180 mm				
	PC 1919 18 G	5330369	6 418074 005427	Obudowa PC Pokrywa szara
	PC 1919 18 G-2FSH	2539507	6 418074 052766	Obudowa PC Pokrywa szara z zawiasami
	PC 1919 18 T	5330069	6 418074 005410	Obudowa PC Pokrywa przezroczysta
	PC 1919 18 T-2FSH	2539537	6 418074 052889	Obudowa PC Pokrywa przezroczysta z zawiasami
	ABS 1919 18 G	5880369	6 418074 039019	Obudowa ABS Pokrywa szara
	ABS 1919 18 G-2FSH	9880405	6 418074 053480	Obudowa ABS Pokrywa szara z zawiasami

SOLID

Zawiera: podstawę ze śrubami do płyty montażowej oraz pokrywę z uszczelką PUR i śrubami poliamidowymi.

PC: IP66/IP67, IK09/IK08
ABS: IP66/IP67, IK08

Wymiary	Symbol	Kod produktu	Kod EAN	Opis
	ABS 1919 18 T	5880069	6 418074 039132	Obudowa ABS Pokrywa przezroczysta
	ABS 1919 18 T-2FSH	9880455	6 418074 061003	Obudowa ABS Pokrywa przezroczysta z zawiasami
278x188x130 mm				
	PC 2819 13 G	5330360	6 418074 005441	Obudowa PC Pokrywa szara
	PC 2819 13 G-2FSH	2539509	6 418074 052711	Obudowa PC Pokrywa szara z zawiasami
	PC 2819 13 T	5330060	6 418074 005434	Obudowa PC Pokrywa przezroczysta
	PC 2819 13 T-2FSH	2539539	6 418074 052834	Obudowa PC Pokrywa przezroczysta z zawiasami
	ABS 2819 13 G	5880360	6 418074 039026	Obudowa ABS Pokrywa szara
	ABS 2819 13 G-2FSH	9996267	6 418074 053435	Obudowa ABS Pokrywa szara z zawiasami
	ABS 2819 13 T	5880060	6 418074 039149	Obudowa ABS Pokrywa przezroczysta
	ABS 2819 13 T-2FSH	9880459	6 418074 053558	Obudowa ABS Pokrywa przezroczysta z zawiasami

SOLID

Zawiera: podstawę ze śrubami do płyty montażowej oraz pokrywę z uszczelką PUR i śrubami poliamidowymi.

PC: IP66/IP67, IK09/IK08
ABS: IP66/IP67, IK08

Wymiary	Symbol	Kod produktu	Kod EAN	Opis
278x188x180 mm				
	PC 2819 18 G	5330370	6 418074 005465	Obudowa PC Pokrywa szara
	PC 2819 18 G-2FSH	2539511	6 418074 052773	Obudowa PC Pokrywa szara z zawiasami
	PC 2819 18 T	5330070	6 418074 005458	Obudowa PC Pokrywa przezroczysta
	PC 2819 18 T-2FSH	2539541	6 418074 052896	Obudowa PC Pokrywa przezroczysta z zawiasami
	ABS 2819 18 G	5880370	6 418074 039033	Obudowa ABS Pokrywa szara
	ABS 2819 18 G-2FSH	9996268	6 418074 053497	Obudowa ABS Pokrywa szara z zawiasami
	ABS 2819 18 T	5880070	6 418074 039156	Obudowa ABS Pokrywa przezroczysta
	ABS 2819 18 T-2FSH	9880463	6 418074 061010	Obudowa ABS Pokrywa przezroczysta z zawiasami
378x188x130 mm				
	PC 3819 13 G	5330361	6 418074 005489	Obudowa PC Pokrywa szara
	PC 3819 13 G-2FSH	2539513	6 418074 052735	Obudowa PC Pokrywa szara z zawiasami
	PC 3819 13 T	5330061	6 418074 005472	Obudowa PC Pokrywa przezroczysta
	PC 3819 13 T-2FSH	2539543	6 418074 052858	Obudowa PC Pokrywa przezroczysta z zawiasami
	ABS 3819 13 G	5880361	6 418074 039040	Obudowa ABS Pokrywa szara
	ABS 3819 13 G-2FSH	9880425	6 418074 053442	Obudowa ABS Pokrywa szara z zawiasami
	ABS 3819 13 T	5880061	6 418074 039163	Obudowa ABS Pokrywa przezroczysta

SOLID

Zawiera: podstawę ze śrubami do płyty montażowej oraz pokrywę z uszczelką PUR i śrubami poliamidowymi.

PC: IP66/IP67, IK09/IK08
ABS: IP66/IP67, IK08

Wymiary	Symbol	Kod produktu	Kod EAN	Opis
	ABS 3819 13 T-2FSH	9880475	6 418074 053565	Obudowa ABS Pokrywa przezroczysta z zawiasami
378x188x180 mm				
	PC 3819 18 G	5330371	6 418074 005502	Obudowa PC Pokrywa szara
	PC 3819 18 G-2FSH	2539515	6 418074 052797	Obudowa PC Pokrywa szara z zawiasami
	PC 3819 18 T	5330071	6 418074 005496	Obudowa PC Pokrywa przezroczysta
	PC 3819 18 T-2FSH	2539545	6 418074 052919	Obudowa PC Pokrywa przezroczysta z zawiasami
	ABS 3819 18 G	5880371	6 418074 039057	Obudowa ABS Pokrywa szara
	ABS 3819 18 G-2FSH	9880429	6 418074 053503	Obudowa ABS Pokrywa szara z zawiasami
	ABS 3819 18 T	5880071	6 418074 039170	Obudowa ABS Pokrywa przezroczysta
	ABS 3819 18 T-2FSH	9880479	6 418074 061027	Obudowa ABS Pokrywa przezroczysta z zawiasami
278x278x130 mm				
	PC 2828 13 G	5330362	6 418074 005526	Obudowa PC Pokrywa szara
	PC 2828 13 G-2FSH	2539517	6 418074 052728	Obudowa PC Pokrywa szara z zawiasami
	PC 2828 13 T	5330062	6 418074 005519	Obudowa PC Pokrywa przezroczysta
	PC 2828 13 T-2FSH	2539547	6 418074 052841	Obudowa PC Pokrywa przezroczysta z zawiasami
	ABS 2828 13 G	5880362	6 418074 039064	Obudowa ABS Pokrywa szara
	ABS 2828 13 G-2FSH	9880417	6 418074 053459	Obudowa ABS Pokrywa szara z zawiasami

SOLID

Zawiera: podstawę ze śrubami do płyty montażowej oraz pokrywę z uszczelką PUR i śrubami poliamidowymi.

PC: IP66/IP67, IK09/IK08
ABS: IP66/IP67, IK08

Wymiary	Symbol	Kod produktu	Kod EAN	Opis
	ABS 2828 13 T	5880062	6 418074 039187	Obudowa ABS Pokrywa przezroczysta
	ABS 2828 13 T-2FSH	9880467	6 418074 060976	Obudowa ABS Pokrywa przezroczysta z zawiasami
278x278x180 mm				
	PC 2828 18 G	5330372	6 418074 005540	Obudowa PC Pokrywa szara
	PC 2828 18 G-2FSH	2539519	6 418074 052780	Obudowa PC Pokrywa szara z zawiasami
	PC 2828 18 T	5330072	6 418074 005533	Obudowa PC Pokrywa przezroczysta
	PC 2828 18 T-2FSH	2539549	6 418074 052902	Obudowa PC Pokrywa przezroczysta z zawiasami
	ABS 2828 18 G	5880372	6 418074 039071	Obudowa ABS Pokrywa szara
	ABS 2828 18 G-2FSH	9880421	6 418074 053510	Obudowa ABS Pokrywa szara z zawiasami
	ABS 2828 18 T	5880072	6 418074 039194	Obudowa ABS Pokrywa przezroczysta
	ABS 2828 18 T-2FSH	9880471	6 418074 061034	Obudowa ABS Pokrywa przezroczysta z zawiasami
378x278x130 mm				
	PC 3828 13 G	5330363	6 418074 005564	Obudowa PC Pokrywa szara
	PC 3828 13 G-2FSH	2539521	6 418074 052742	Obudowa PC Pokrywa szara z zawiasami
	PC 3828 13 T	5330063	6 418074 005557	Obudowa PC Pokrywa przezroczysta
	PC 3828 13 T-2FSH	2539551	6 418074 052865	Obudowa PC Pokrywa przezroczysta z zawiasami
	ABS 3828 13 G	5880363	6 418074 039088	Obudowa ABS Pokrywa szara

SOLID

Zawiera: podstawę ze śrubami do płyty montażowej oraz pokrywę z uszczelką PUR i śrubami poliamidowymi.

PC: IP66/IP67, IK09/IK08
ABS: IP66/IP67, IK08

Wymiary	Symbol	Kod produktu	Kod EAN	Opis
	ABS 3828 13 G-2FSH	9996276	6 418074 053466	Obudowa ABS Pokrywa szara z zawiasami
	ABS 3828 13 T	5880063	6 418074 039200	Obudowa ABS Pokrywa przezroczysta
	ABS 3828 13 T-2FSH	9996269	6 418074 060983	Obudowa ABS Pokrywa przezroczysta z zawiasami
378x278x180 mm				
	PC 3828 18 G	5330373	6 418074 005588	Obudowa PC Pokrywa szara
	PC 3828 18 G-2FSH	2539523	6 418074 052803	Obudowa PC Pokrywa szara z zawiasami
	PC 3828 18 T	5330073	6 418074 005571	Obudowa PC Pokrywa przezroczysta
	PC 3828 18 T-2FSH	2539553	6 418074 052926	Obudowa PC Pokrywa przezroczysta z zawiasami
	ABS 3828 18 G	5880373	6 418074 039095	Obudowa ABS Pokrywa szara
	ABS 3828 18 G-2FSH	9996275	6 418074 053527	Obudowa ABS Pokrywa szara z zawiasami
	ABS 3828 18 T	5880073	6 418074 039217	Obudowa ABS Pokrywa przezroczysta
	ABS 3828 18 T-2FSH	9996270	6 418074 061041	Obudowa ABS Pokrywa przezroczysta z zawiasami
558x278x130 mm				
	PC 5628 13 G	5330364	6 418074 005601	Obudowa PC Pokrywa szara
	PC 5628 13 G-3FSH	2539525	6 418074 052759	Obudowa PC Pokrywa szara z zawiasami
	PC 5628 13 T	5330064	6 418074 005595	Obudowa PC Pokrywa przezroczysta
	PC 5628 13 T-3FSH	2539555	6 418074 052872	Obudowa PC Pokrywa przezroczysta z zawiasami

SOLID

Zawiera: podstawę ze śrubami do płyty montażowej oraz pokrywę z uszczelką PUR i śrubami poliamidowymi.

PC: IP66/IP67, IK09/IK08
ABS: IP66/IP67, IK08

Wymiary	Symbol	Kod produktu	Kod EAN	Opis
	ABS 5628 13 G	5880364	6 418074 039101	Obudowa ABS Pokrywa szara
	ABS 5628 13 G-3FSH	9880441	6 418074 053473	Obudowa ABS Pokrywa szara z zawiasami
	ABS 5628 13 T	5880064	6 418074 039224	Obudowa ABS Pokrywa przezroczysta
	ABS 5628 13 T-3FSH	9996271	6 418074 060990	Obudowa ABS Pokrywa przezroczysta z zawiasami
558x378x180 mm				
	PC 5638 18 G	5330365	6 418074 005625	Obudowa PC Pokrywa szara
	PC 5638 18 G-3FSH	2539527	6 418074 052810	Obudowa PC Pokrywa szara z zawiasami
	PC 5638 18 T	5330065	6 418074 005618	Obudowa PC Pokrywa przezroczysta
	PC 5638 18 T-3FSH	2539557	6 418074 052933	Obudowa PC Pokrywa przezroczysta z zawiasami
	ABS 5638 18 G	5880365	6 418074 039118	Obudowa ABS Pokrywa szara
	ABS 5638 18 G-3FSH	9880445	6 418074 053534	Obudowa ABS Pokrywa szara z zawiasami
	ABS 5638 18 T	5880065	6 418074 039231	Obudowa ABS Pokrywa przezroczysta
	ABS 5638 18 T-3FSH	9996272	6 418074 061058	Obudowa ABS Pokrywa przezroczysta z zawiasami

SOLID

Zawiera: podstawę ze śrubami do płyty montażowej oraz pokrywę z uszczelką PUR i śrubami poliamidowymi.

PC: IP66/IP67, IK09/IK08
ABS: IP66/IP67, IK08

SOLID informacje techniczne

CECHA	POLIWĘGLAN (PC)	ABS
Stopień ochrony (EN 60529)	IP 66/IP 67 IP 65 (FSH)	IP 66/IP 67 IP 65 (FSH)
Wytrzymałość mechaniczna (EN 62262)	IK 08 (bok obudowy) IK 09 (front obudowy)	IK 08
Zakres temperaturowy Celsjusz (krótkotrwale)	-40°. . .120°C	-40°. . .80°C
Fahrenheit (krótkotrwale)	-40°. . .250°F	-40°. . .175°F
Zakres temperaturowy Celsjusz (praca ciągła)	-40°. . .80°C	-40°. . .60°C
Fahrenheit (praca ciągła)	-40°. . .175°F	-40°. . .140°F
Klasa izolacyjności	Izolacja zupełna (II) ⧈	Izolacja zupełna (II) ⧈
Kolor elementów szarych	RAL 7035 Szary przemysłowy	RAL 7035 Szary przemysłowy
Pokrywy przezroczyste	Bez przyciemnienia	Bez przyciemnienia
Kolor śrub pokrywy	RAL 7035	RAL 7035
Materiał śrub pokrywy	Poliamid (PA)	Poliamid (PA)
Materiał uszczelki	PUR	PUR
Klasa palności	UL 746C 5V*	
Próba rozżarzonego drutu (IEC 695-2-1) Tworzywa samogasnące (PC)	960°C	650°C
Toksyczność	Bezhalogenowy	Bezhalogenowy
Odporność na promienie UV	UL 508 720 godzin w "wezerometrze"	
Odporność chemiczna **	Dobra	Dobra

Zastrzega się prawo do zmiany danych bez uprzedzenia.
**Szczegółowe informacje na zapytanie

ZGODNOŚĆ Z NORMAMI

USA Obudowy urządzeń elektrycznych
PC: UL Type 1, 3, 3S, 4, 4X, 6, 6P or 12; UL File E75645 Vol 1 Sec 2; UL 746C-5VA test palności (UL 50/508)*
ABS: NEMA 1, 3, 3S, 4, 4X, 6, 6P or 12

Kanada Przemysłowe obudowy urządzeń sterujących i elektrycznych / ULc*

Europa Obudowy urządzeń elektrycznych i sterujących EN 62208:2003 (50298:1998)
Urządzenia techniki informatycznej. Bezpieczeństwo. EN 60950
RoHS Dyrektywa 2002/95/EC

Rosja GostR - Gost Rosyjski Certyfikat Zgodności

*UL Etykieta na zamówienie

	Symbol	Kod produktu	Wymiary	Kod EAN	Opis
Płyty montażowe (stal ocynkowana, grubość płyty 1,5 mm)					
	EKHVT	3770548	148x148	6 418074 039743	Płyta montażowa (stal ocynkowana), dla obudów: 190x190x130, 190x190x180
	EKJVT	3770549	148x238	6 418074 039750	Płyta montażowa (stal ocynkowana), dla obudów: 280x190x130, 280x190x180
	EKMVT	3770550	148x338	6 418074 039767	Płyta montażowa (stal ocynkowana), dla obudów: 380x190x130, 380x190x180
	EKOVT	3770551	238x238	6 418074 039774	Płyta montażowa (stal ocynkowana), dla obudów: 280x280x130, 280x280x180
	EKPVT	3770552	238x338	6 418074 039781	Płyta montażowa (stal ocynkowana), dla obudów: 380x280x130, 380x280x180, 380x280x230
	EKTVT	3770553	238x518	6 418074 039798	Płyta montażowa (stal ocynkowana), dla obudów: 560x280x130
	EKUVT	3770554	338x518	6 418074 039804	Płyta montażowa (stal ocynkowana), dla obudów: 560x380x180, 760x560x250 - dwie sztuki
	PT 60 x 11 PH2 SET	3570580		6 418074 031426	Zestaw wkrętów do płyt montażowych (wypusty montazowe 5,2 mm) Dla rozmiarów 5628 oraz 5638 używaj dwóch zestawów.
Plyty montazowe Pertinax 4mm					
	EKHXT	3770748	148x148	6 418074 029362	Płyta montażowa, dla obudów: 190x190x130, 190x190x180
	EKJXT	3770749	148x240	6 418074 029379	Płyta montażowa, dla obudów: 280x190x130, 280x190x180
	EKMXT	3770750	148x340	6 418074 029386	Płyta montażowa, dla obudów: 380x190x130, 380x190x180
	EKOXT	3770751	238x238	6 418074 029393	Płyta montażowa, dla obudów: 280x280x130, 280x280x180
	EKPXT	3770752	238x338	6 418074 029409	Płyta montażowa, dla obudów: 380x280x130, 380x280x180
	EKTXT	3770753	236x518	6 418074 029416	Płyta montażowa, dla obudów: 560x280x130

	Symbol	Kod produktu	Wymiary	Kod EAN	Opis
	EKUXT	3770754	339x518	6 418074 029423	Płyta montażowa, dla obudów: 560x380x180
Płyty montażowe do liczników					
	EKPVM2	3770839	238x338	6 418074 040831	338 x 238 Metalowa
	M6x16	3570678		6 418074 031570	Śruba montażowa
Szyny montażowe DIN-35 (stal ocynkowana, wysokość szyny 7,5 mm)					
	EKV 12	3770647	160x35	6 418074 031969	Szyna DIN 35, dla obudów: 190x190x130-380x190x180
	EKV 22	3770648	235x35	6 418074 031976	Szyna DIN 35, dla obudów: 280x280x130-560x280x130
	EKV 32	3770649	335x35	6 418074 031983	Szyna DIN 35, dla obudów: 380x190x130, 380x190x180, 380x280x130, 380x280x180, 380x280x230, 560x380x180,
	EKV 50	3770699	500x35	6 418074 030405	Szyna DIN 35, dla obudów: 560x280x130
Elementy do montażu szyn DIN					
	MSM PT 5x10	4712049		6 418074 032577	Wkręt montażowy
	PT 60 x 11 PH2 SET	3570580		6 418074 031426	Zestaw wkrętów do płyt montażowych (wypusty montazowe 5,2 mm) Dla rozmiarów 5628 oraz 5638 używaj dwóch zestawów.
	MB 10686	3730686		6 418074 031181	Wsporniki szyny DIN 2 szt.

	Symbol	Kod produktu	Wymiary	Kod EAN	Opis
Konstrukcja wsporcza szyn DIN					
	MS PROF 19	3510840		6 418074 040480	Profil do montażu szyn DIN
	MS PROF 28	3510841		6 418074 040497	Profil do montażu szyn DIN
	MS PROF 38	3510842		6 418074 031310	Profil do montażu szyn DIN
	MS PROF 56	3510843		6 418074 040503	Profil do montażu szyn DIN
	EKT PROF 56	3510844		6 418074 031327	Szyna zacisków
Nadstawki (Poliwęglan, uszczelki PUR, śruby mocujące)					
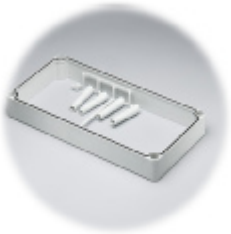	EKJZR	3730153	188x278	6 418074 005724	Nadstawka (50 mm), dla obudów: 280x190x130, 280x190x180
	EKMZR	3730152	188x378	6 418074 005731	Nadstawka (50 mm), dla obudów: 380x190x130, 380x190x180
	EKOZR	3730093	278x278	6 418074 005748	Nadstawka (50 mm), dla obudów: 280x280x130, 280x280x180
	EKPZR	3730141	278x378	6 418074 005755	Nadstawka (50 mm), dla obudów: 380x280x130, 380x280x180, 380x280x230
	EKTZR	3730142	278x558	6 418074 005762	Nadstawka (50 mm), dla obudów: 560x280x130
	EKUZR	3730323	378x558	6 418074 005779	Nadstawka (50 mm), dla obudów: 560x380x180

	Symbol	Kod produktu	Wymiary	Kod EAN	Opis
Płyty czołowe do aparatury modułowej					
	FP12-2819	3770765	190x280	6 418074 006318	Płyta czołowa 1x12 mod.
	FP12-2828	3770756	280x280	6 418074 006325	Płyta czołowa 1x12 mod.
	FP12x2-2828	3770766	280x280	6 418074 006332	Płyta czołowa 2x12 mod.
	FP12x2-2838	3770769	380x280	6 418074 006349	Płyta czołowa 2x12 mod.
	FP12x3-2838	3770767	380x280	6 418074 006356	Płyta czołowa 3x12 mod.
	FP12x3-2856	3770768	560x280	6 418074 006363	Płyta czołowa 3x12 mod.
Wsporniki płyt czołowych FP oraz zaciski PE/N					
	MB FP88	3530764		6 418074 036001	Wsporniki płyty czołowej 2 szt.
	MB FP882	3530771		6 418074 035868	Wsporniki płyty czołowej 2 szt.
	MB 26050	5026050		6 418074 034830	Zaślepka niewykorzystanego miejsca na aparaturę modułową dla 12 modułów, 1 mod.= 17,5mm
	MB 26069SET	5126029		6 418074 031747	Zaciski PE/N Zestaw
	MS BAR CLAMP	4712232		6 418074 040886	Zacisk przyłączeniowy 25mm² do szyny PEN
	MR 26145	5026145		6 418074 039903	Zacisk przyłączeniowy 35mm² do szyny PEN

	Symbol	Kod produktu	Wymiary	Kod EAN	Opis
Płyty czołowe z poliwęglanu do aparatury modułowej					
	FX FP 8-2819	3770849	190x280	6 418074 030108	Płyta czołowa 1x8 mod.
	FX FP 12-2828	3770850	280x280	6 418074 030115	Płyta czołowa 1x12 mod.
	FX FP 2*12-2838	3770851	280x380	6 418074 030290	Płyta czołowa 2x12 mod.
	FX FP 3*12-2856	3770852	280x560	6 418074 030313	Płyta czołowa 3x12 mod.
Wsporniki płyt czołowych FX FP oraz zaciski PE/N					
	FX20 SET	3570791		6 418074 035165	Zestaw wsporników do płyt czołowych FX FP, 4 szt.
	MB 10791	3730791		6 418074 010544	Wspornik do płyt czołowych FX FP
	MB 10792	3730792		6 418074 010551	Śruba do płyty czołowej
	MS BAR 2+18	4712199	7x10	6 418074 040855	Zaciski PE/N
Płyty czołowe układu szynowego 60mm					
	MB FP 2828	3770853	280x280	6 418074 031341	Płyta czołowa układu szynowego Do obudów 280x280
	MB FP 3828	3770854	280x380	6 418074 031358	Płyta czołowa układu szynowego Do obudów 380x280
	MB FP 5628	3770855	280x560	6 418074 031372	Płyta czołowa układu szynowego Do obudów 560x280

	Symbol	Kod produktu	Wymiary	Kod EAN	Opis
Układ szynowy 60mm					
	MB 60MM	3532385		6 418074 031600	Wspornik szyn zbiorczych, w standardzie 60mm Szyny fazowe: 20x5 (250A) lub 20x10 (400A)
	MB 10792	3730792		6 418074 010551	Śruba do płyty czołowej
Zawiasy i uchwyty do wieszania obudów					
	MB 10622	3530622		6 418074 039644	Zestaw zawiasów 2 szt., PC
	MB 10547	3570547		6 418074 031280	Zestaw zawiasów 2 szt., PA
	EKZKS 1	3570570		6 418074 009883	Zestaw zawiasów 2 szt., metalowe
	MB 10523	3560523		6 418074 031174	Zaślepka otworu na śrubę
	MB 10674	3770674		6 418074 039651	Uchwyty do wieszania obudów 4 szt.
Śruby pokrywy					
	HS 10255	3540255		6 418074 030672	Śruba motylkowa do pokryw 30 mm
	CS 10256	3540256		6 418074 030689	Śruba do zamykania śrubokrętem krzyżakowym do pokryw 30/100 mm
	SS 10535	3540535		6 418074 030702	Śruba z rowkiem z możliwością plombowania do pokryw 30 mm
	SS 10544	3570544		6 418074 031273	Śruba zatrzaskowa z rowkiem z możliwością plombowania do pokryw 30/100 mm
	HS 10533	3570533		6 418074 031266	Śruba zatrzaskowa motylkowa do pokryw 30 mm
	HS 10532	3570532		6 418074 031259	Śruba zatrzaskowa motylkowa, zawiasowa do pokryw 30 mm

	Symbol	Kod produktu	Wymiary	Kod EAN	Opis
	MB 10534	3540534		6 418074 030696	Wkładka blokująca do śrub zatrzaskowych
	SS 10563	3540563		6 418074 030733	Śruba do zamykania śrubokrętem krzyżakowym do pokryw 80 mm
	HS 10562	3540562		6 418074 030726	Śruba motylkowa do pokryw 80 mm
	DS 10581	3540581		6 418074 030757	Śruba do zamykania kluczem trójkątnym do pokryw 30/80/100 mm
	MB 10673	3570673		6 418074 031563	Klucze do śrub z łbem trójkątnym 2 szt.
	SS 10256 N	3510256		6 418074 030023	Śruba do zamykania śrubokrętem krzyżakowym do pokryw 30 mm, Noryl
	HS 10255 N	3510255		6 418074 030016	Śruba motylkowa do pokryw 30 mm, Noryl
	SS 10256-4	3544256		6 418074 030856	Zestaw śrub pokrywy - 4 szt i płyty montażowej do pokryw 30/100 mm
	SS 10256-6	3546256		6 418074 030979	Zestaw śrub pokrywy - 6 szt i płyty montażowej do pokryw 30/100 mm
	SS 10563-4	3544563		6 418074 030870	Zestaw śrub pokrywy - 4 szt i płyty montażowej do pokryw 80 mm.
Elementy dystansowe do narożnych wypustów montażowych					
	MR 10726	5070726		6 418074 032089	Element dystansowy 15 mm M6, samogwintujący
	MR 10727	5070727		6 418074 032096	Element dystansowy 20 mm M6, samogwintujący
	MR 10728	5070728		6 418074 032102	Element dystansowy 30 mm M6, samogwintujący
	MR 10729	5070729		6 418074 032119	Element dystansowy 54 mm M6, samogwintujący
	HR 10	3570655		6 418074 040596	Element dystansowy 10 mm M6 z obu stron

	Symbol	Kod produktu	Wymiary	Kod EAN	Opis
	HR 15	3570656		6 418074 031501	Element dystansowy 15 mm M6 z obu stron
	HR 20	3570657		6 418074 031518	Element dystansowy 20 mm M6 z obu stron
	HR 30	3570658		6 418074 031525	Element dystansowy 30 mm M6 z obu stron
Elementy dystansowe do pośrednich wypustów montażowych					
	FA 12053	4712053		6 418074 032171	Element dystansowy 14 mm M5, samogwintujący
	FA 12052	4712052		6 418074 032164	Element dystansowy 42 mm M5, samogwintujący
Zamek					
	MB 10597	3570597		6 418074 039668	Zamek patentowy wyłącznie do pokryw 30mm

SOLID

Rysunek wymiarowy

SOLID 188x188x130-180

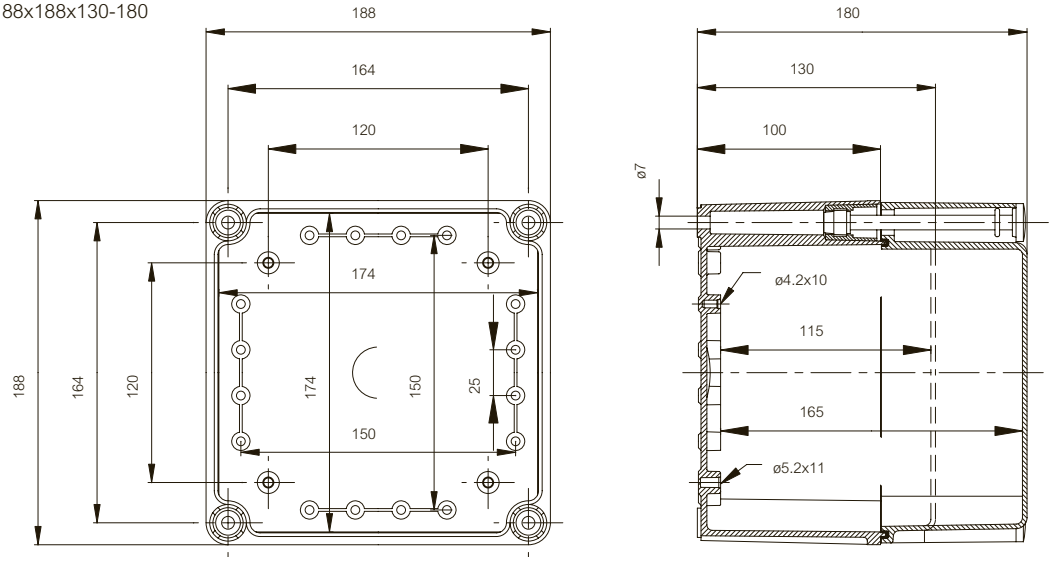

SOLID 278x188x130-180

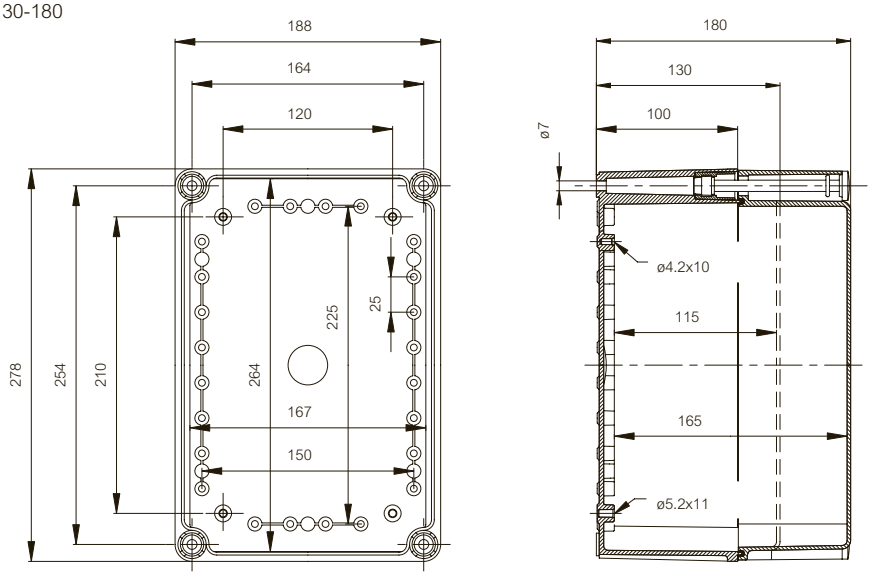

SOLID 378x188x130-180

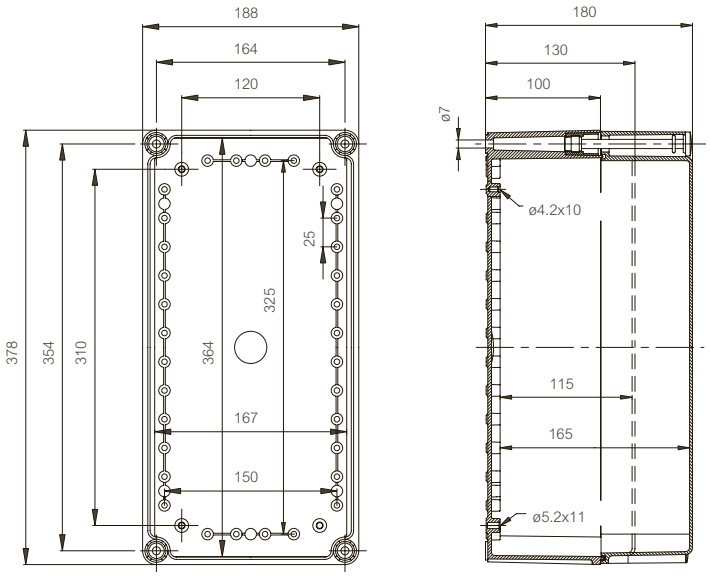

SOLID 278x278x130-180

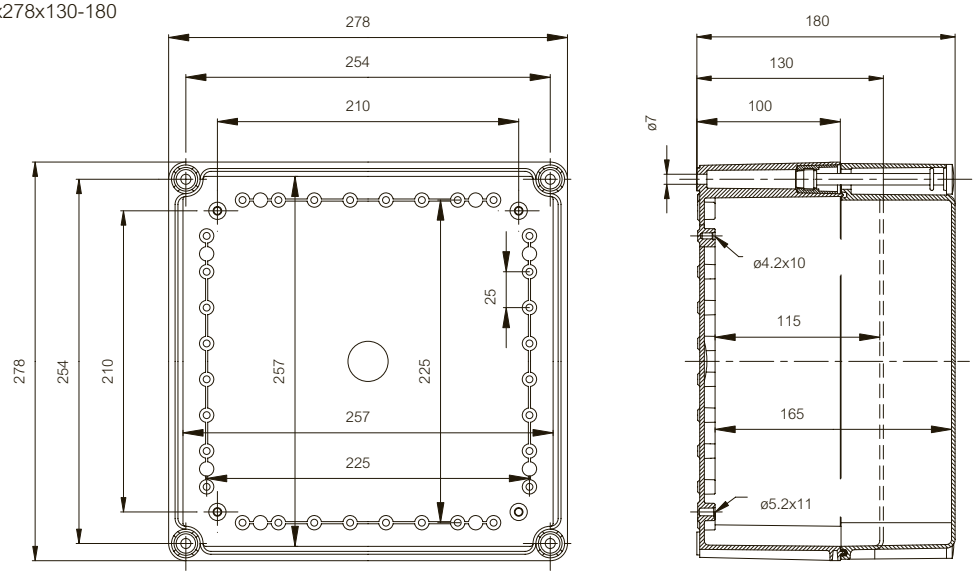

SOLID 378x278x130-180

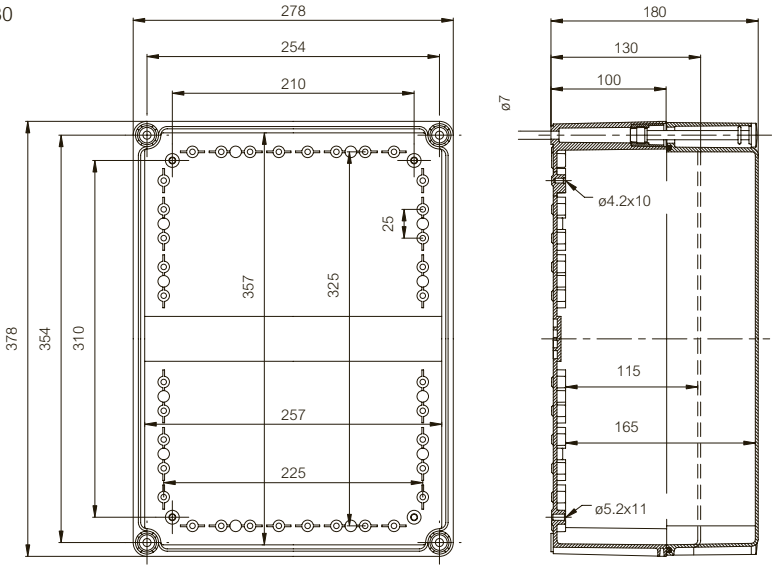

SOLID 558x278x130

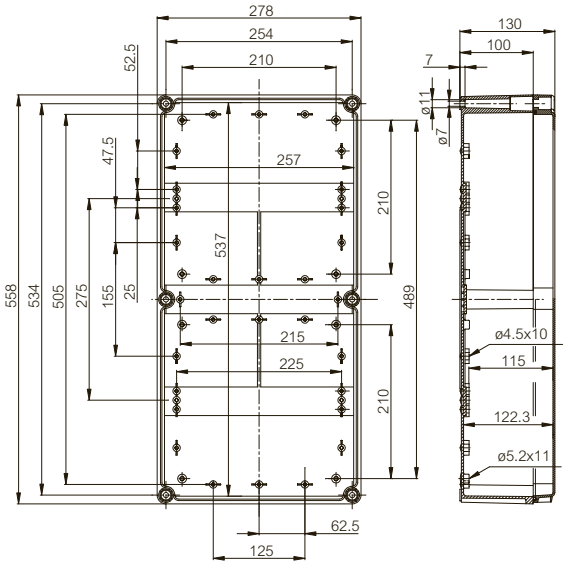

SOLID

Rysunek wymiarowy

SOLID 558x378x180

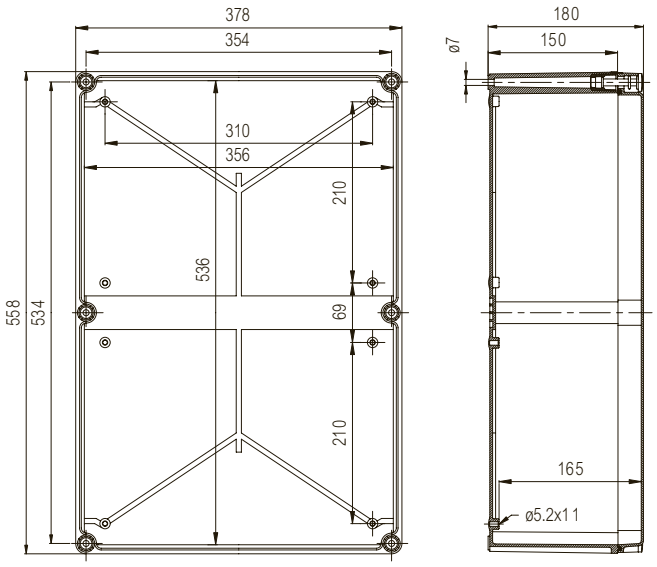

Fibox
EURONORD PC/ABS

Kompatybilność
Obudowy z serii Euronord występują w ponad 160 standardowych wymiarach. Są one kompatybilne wymiarowo z obudowami innych producentów. Ponadto nasze produkty zapewniają dużą przestrzeń i niezliczone możliwości montażu, zapewniając ochronę aparatury elektronicznej zgodnie z wymaganiami północnoeuropejskich standardów.

Pewna ochrona urządzeń rozdziału energii oraz sterowniczych.

Obudowa

1 Podstawa
2 Pokrywa szara lub przezroczysta
3 Śruby pokrywy tradycyjne lub zatrzaskowe (QuickLock)

Akcesoria

4 Uchwyty do montażu na ścianie, 4 szt. + śruby
5 Płyta montażowa, stalowa, ocynkowana, sztywna i odporna na uszkodzenia oraz korozję
6 Szyny DIN-35 i DIN-15 w różnych długościach

EURONORD PC/ABS

Zawiera: podstawę ze śrubami do płyty montażowej/szyny DIN oraz pokrywę z uszczelką PUR i śrubami z ferrytycznej stali nierdzewnej.

PC: IP66/IP67, IK08/IK07
ABS IP66/IP67, IK07

Wymiary	Symbol	Kod produktu	Kod EAN	Opis
52x50x40 mm				
	PC 050504	7032500	6 418074 010629	Obudowa PC Pokrywa szara
	AB 050504	7083500	6 418074 010612	Obudowa ABS Pokrywa szara
65x50x45 mm				
	PC 050705	7032520	6 418074 003607	Obudowa PC Pokrywa szara
	PCT 050705	7022521	6 418074 003720	Obudowa PC Pokrywa przezroczysta
	AB 050705	7083520	6 418074 003485	Obudowa ABS Pokrywa szara
98x66x41 mm				
	PC 071004	7032530	6 418074 058300	Obudowa PC Pokrywa szara
	PCQ 071004	7033531	6 418074 058980	Obudowa PC Pokrywa szara (QuickLock)
	PCT 071004	7022531	6 418074 058515	Obudowa PC Pokrywa przezroczysta
	PCTQ 071004	7022530	6 418074 059062	Obudowa PC Pokrywa przezroczysta (QuickLock)
	AB 071004	7083530	6 418074 058720	Obudowa ABS Pokrywa szara
	ABQ 071004	7083531	6 418074 059147	Obudowa ABS Pokrywa szara (QuickLock)

EURONORD PC/ABS

Zawiera: podstawę ze śrubami do płyty montażowej/szyny DIN oraz pokrywę z uszczelką PUR i śrubami z ferrytycznej stali nierdzewnej.

PC: IP66/IP67, IK08/IK07
ABS IP66/IP67, IK07

Wymiary	Symbol	Kod produktu	Kod EAN	Opis
82x80x55 mm				
	PC 080806	7032540	6 418074 058317	Obudowa PC Pokrywa szara
	PCT 080806	7022541	6 418074 058522	Obudowa PC Pokrywa przezroczysta
	AB 080806	7083540	6 418074 058737	Obudowa ABS Pokrywa szara
82x80x65 mm				
	PC 080807	7032560	6 418074 003614	Obudowa PC Pokrywa szara
	PCT 080807	7022561	6 418074 003737	Obudowa PC Pokrywa przezroczysta
	AB 080807	7083560	6 418074 003492	Obudowa ABS Pokrywa szara
82x80x85 mm				
	PC 080809	7032550	6 418074 058324	Obudowa PC Pokrywa szara
	PCT 080809	7022551	6 418074 058539	Obudowa PC Pokrywa przezroczysta
	AB 080809	7083550	6 418074 058744	Obudowa ABS Pokrywa szara
82x80x95 mm				
	PC 080810	7032570	6 418074 058331	Obudowa PC Pokrywa szara
	PCT 080810	7022571	6 418074 058546	Obudowa PC Pokrywa przezroczysta
	AB 080810	7083570	6 418074 058751	Obudowa ABS Pokrywa szara

EURONORD PC/ABS

Zawiera: podstawę ze śrubami do płyty montażowej/szyny DIN oraz pokrywę z uszczelką PUR i śrubami z ferrytycznej stali nierdzewnej.

PC: IP66/IP67, IK08/IK07
ABS IP66/IP67, IK07

Wymiary	Symbol	Kod produktu	Kod EAN	Opis
120x80x55 mm				
	PC 081206	7032580	6 418074 003621	Obudowa PC Pokrywa szara
	PCT 081206	7022581	6 418074 003744	Obudowa PC Pokrywa przezroczysta
	AB 081206	7083580	6 418074 003508	Obudowa ABS Pokrywa szara
120x80x60 mm				
	PC 081206H	7032590	6 418074 058348	Obudowa PC Pokrywa szara
	PCT 081206H	7022591	6 418074 058553	Obudowa PC Pokrywa przezroczysta
	AB 081206H	7083590	6 418074 058768	Obudowa ABS Pokrywa szara
120x80x85 mm				
	PC 081209	7032600	6 418074 058355	Obudowa PC Pokrywa szara
	PCT 081209	7022601	6 418074 058560	Obudowa PC Pokrywa przezroczysta
	AB 081209	7083600	6 418074 058775	Obudowa ABS Pokrywa szara
120x80x90 mm				
	PC 081209H	7032610	6 418074 058362	Obudowa PC Pokrywa szara
	PCT 081209H	7022611	6 418074 058577	Obudowa PC Pokrywa przezroczysta
	AB 081209H	7083610	6 418074 058782	Obudowa ABS Pokrywa szara

EURONORD PC/ABS

Zawiera: podstawę ze śrubami do płyty montażowej/szyny DIN oraz pokrywę z uszczelką PUR i śrubami z ferrytycznej stali nierdzewnej.

PC: IP66/IP67, IK08/IK07
ABS IP66/IP67, IK07

Wymiary	Symbol	Kod produktu	Kod EAN	Opis
160x80x55 mm				
	PC 081606	7032630	6 418074 058379	Obudowa PC Pokrywa szara
	PCT 081606	7022631	6 418074 058584	Obudowa PC Pokrywa przezroczysta
	AB 081606	7083630	6 418074 058799	Obudowa ABS Pokrywa szara
160x80x65 mm				
	PC 081607	7032620	6 418074 003638	Obudowa PC Pokrywa szara
	PCT 081607	7022621	6 418074 003751	Obudowa PC Pokrywa przezroczysta
	AB 081607	7083620	6 418074 003515	Obudowa ABS Pokrywa szara
160x80x85 mm				
	PC 081609	7032650	6 418074 058386	Obudowa PC Pokrywa szara
	PCT 081609	7022651	6 418074 058591	Obudowa PC Pokrywa przezroczysta
	AB 081609	7083650	6 418074 058805	Obudowa ABS Pokrywa szara
160x80x95 mm				
	PC 081610	7032640	6 418074 003645	Obudowa PC Pokrywa szara
	PCT 081610	7022641	6 418074 003768	Obudowa PC Pokrywa przezroczysta
	AB 081610	7083640	6 418074 003522	Obudowa ABS Pokrywa szara

EURONORD PC/ABS

Zawiera: podstawę ze śrubami do płyty montażowej/szyny DIN oraz pokrywę z uszczelką PUR i śrubami z ferrytycznej stali nierdzewnej.

PC: IP66/IP67, IK08/IK07
ABS IP66/IP67, IK07

Wymiary	Symbol	Kod produktu	Kod EAN	Opis
122x120x65 mm				
	PC 121207	7032660	6 418074 005199	Obudowa PC Pokrywa szara
	PCT 121207	7022661	6 418074 005205	Obudowa PC Pokrywa przezroczysta
	AB 121207	7083660	6 418074 036872	Obudowa ABS Pokrywa szara
122x120x75 mm				
	PC 121208	7032670	6 418074 058393	Obudowa PC Pokrywa szara
	PCT 121208	7022671	6 418074 058607	Obudowa PC Pokrywa przezroczysta
	AB 121208	7083670	6 418074 058812	Obudowa ABS Pokrywa szara
122x120x95 mm				
	PC 121210	7032680	6 418074 003652	Obudowa PC Pokrywa szara
	PCT 121210	7022681	6 418074 003775	Obudowa PC Pokrywa przezroczysta
	AB 121210	7083680	6 418074 003539	Obudowa ABS Pokrywa szara
122x120x105 mm				
	PC 121211	7032690	6 418074 058409	Obudowa PC Pokrywa szara
	PCT 121211	7022691	6 418074 058614	Obudowa PC Pokrywa przezroczysta
	AB 121211	7083690	6 418074 058829	Obudowa ABS Pokrywa szara

EURONORD PC/ABS

Zawiera: podstawę ze śrubami do płyty montażowej/szyny DIN oraz pokrywę z uszczelką PUR i śrubami z ferrytycznej stali nierdzewnej.

PC: IP66/IP67, IK08/IK07
ABS IP66/IP67, IK07

Wymiary	Symbol	Kod produktu	Kod EAN	Opis
160x120x90 mm				
	PC 121609	7032720	6 418074 003669	Obudowa PC Pokrywa szara
	PCT 121609	7022721	6 418074 003782	Obudowa PC Pokrywa przezroczysta
	AB 121609	7083720	6 418074 003546	Obudowa ABS Pokrywa szara
160x120x140 mm				
	PC 121614	7032730	6 418074 058416	Obudowa PC Pokrywa szara
	PCT 121614	7022731	6 418074 058621	Obudowa PC Pokrywa przezroczysta
	AB 121614	7083730	6 418074 058836	Obudowa ABS Pokrywa szara
200x120x75 mm				
	PC 122008	7032760	6 418074 003676	Obudowa PC Pokrywa szara
	PCT 122008	7022761	6 418074 003799	Obudowa PC Pokrywa przezroczysta
	AB 122008	7083760	6 418074 003553	Obudowa ABS Pokrywa szara
200x120x90 mm				
	PC 122009	7032770	6 418074 058423	Obudowa PC Pokrywa szara
	PCT 122009	7022771	6 418074 058638	Obudowa PC Pokrywa przezroczysta
	AB 122009	7083770	6 418074 058843	Obudowa ABS Pokrywa szara

EURONORD PC/ABS

Zawiera: podstawę ze śrubami do płyty montażowej/szyny DIN oraz pokrywę z uszczelką PUR i śrubami z ferrytycznej stali nierdzewnej.

PC: IP66/IP67, IK08/IK07
ABS IP66/IP67, IK07

Wymiary	Symbol	Kod produktu	Kod EAN	Opis
244x124x102 mm				
	PC 122410	7032780	6 418074 058430	Obudowa PC Pokrywa szara
	PCQ 122410	7033781	6 418074 058997	Obudowa PC Pokrywa szara (QuickLock)
	PCT 122410	7022781	6 418074 058645	Obudowa PC Pokrywa przezroczysta
	PCTQ 122410	7022780	6 418074 059079	Obudowa PC Pokrywa przezroczysta (QuickLock)
	AB 122410	7083780	6 418074 058850	Obudowa ABS Pokrywa szara
	ABQ 122410	7083781	6 418074 059154	Obudowa ABS Pokrywa szara (QuickLock)
201x151x80 mm				
	PC 152008	7032820	6 418074 010636	Obudowa PC Pokrywa szara
	PCT 152008	7022821	6 418074 010643	Obudowa PC Pokrywa przezroczysta
	AB 152008	7083820	6 418074 010650	Obudowa ABS Pokrywa szara
340x150x101 mm				
	PC 153410	7032700	6 418074 058447	Obudowa PC Pokrywa szara
	PCQ 153410	7033701	6 418074 059000	Obudowa PC Pokrywa szara (QuickLock)
	PCT 153410	7022701	6 418074 058652	Obudowa PC Pokrywa przezroczysta
	PCTQ 153410	7022700	6 418074 059086	Obudowa PC Pokrywa przezroczysta (QuickLock)
	AB 153410	7083700	6 418074 058867	Obudowa ABS Pokrywa szara

EURONORD PC/ABS

Zawiera: podstawę ze śrubami do płyty montażowej/szyny DIN oraz pokrywę z uszczelką PUR i śrubami z ferrytycznej stali nierdzewnej.

PC: IP66/IP67, IK08/IK07
ABS IP66/IP67, IK07

Wymiary	Symbol	Kod produktu	Kod EAN	Opis
	ABQ 153410	7083701	6 418074 059161	Obudowa ABS Pokrywa szara (QuickLock)
340x150x121 mm				
	PC 153412	7032710	6 418074 058454	Obudowa PC Pokrywa szara
	PCQ 153412	7033711	6 418074 059017	Obudowa PC Pokrywa szara (QuickLock)
	PCT 153412	7022711	6 418074 058669	Obudowa PC Pokrywa przezroczysta
	PCTQ 153412	7022710	6 418074 059093	Obudowa PC Pokrywa przezroczysta (QuickLock)
	AB 153412	7083710	6 418074 058874	Obudowa ABS Pokrywa szara
	ABQ 153412	7083711	6 418074 059178	Obudowa ABS Pokrywa szara (QuickLock)
244x164x90 mm				
	PC 162409	7032810	6 418074 058461	Obudowa PC Pokrywa szara
	PCQ 162409	7033811	6 418074 059024	Obudowa PC Pokrywa szara (QuickLock)
	PCT 162409	7022811	6 418074 058676	Obudowa PC Pokrywa przezroczysta
	PCTQ 162409	7022810	6 418074 059109	Obudowa PC Pokrywa przezroczysta (QuickLock)
	AB 162409	7083810	6 418074 058881	Obudowa ABS Pokrywa szara
	ABQ 162409	7083811	6 418074 059185	Obudowa ABS Pokrywa szara (QuickLock)

EURONORD PC/ABS

Zawiera: podstawę ze śrubami do płyty montażowej/szyny DIN oraz pokrywę z uszczelką PUR i śrubami z ferrytycznej stali nierdzewnej.

PC: IP66/IP67, IK08/IK07
ABS IP66/IP67, IK07

Wymiary	Symbol	Kod produktu	Kod EAN	Opis
244x164x120 mm				
	PC 162412	7032830	6 418074 058478	Obudowa PC Pokrywa szara
	PCQ 162412	7033831	6 418074 059031	Obudowa PC Pokrywa szara (QuickLock)
	PCT 162412	7022831	6 418074 058683	Obudowa PC Pokrywa przezroczysta
	PCTQ 162412	7022830	6 418074 059116	Obudowa PC Pokrywa przezroczysta (QuickLock)
	AB 162412	7083830	6 418074 058898	Obudowa ABS Pokrywa szara
	ABQ 162412	7083831	6 418074 059192	Obudowa ABS Pokrywa szara (QuickLock)
250x160x90 mm				
	PC 162509	7032840	6 418074 003683	Obudowa PC Pokrywa szara
	PCT 162509	7022841	6 418074 003805	Obudowa PC Pokrywa przezroczysta
	AB 162509	7083840	6 418074 003560	Obudowa ABS Pokrywa szara
250x160x125 mm				
	PC 162513	7032860	6 418074 003690	Obudowa PC Pokrywa szara
	PCT 162513	7022861	6 418074 003812	Obudowa PC Pokrywa przezroczysta
	AB 162513	7083860	6 418074 003577	Obudowa ABS Pokrywa szara

EURONORD PC/ABS

Zawiera: podstawę ze śrubami do płyty montażowej/szyny DIN oraz pokrywę z uszczelką PUR i śrubami z ferrytycznej stali nierdzewnej.

PC: IP66/IP67, IK08/IK07
ABS IP66/IP67, IK07

Wymiary	Symbol	Kod produktu	Kod EAN	Opis
250x160x150 mm				
	PC 162515	7032740	6 418074 058485	Obudowa PC Pokrywa szara
	PCT 162515	7022741	6 418074 058690	Obudowa PC Pokrywa przezroczysta
	AB 162515	7083740	6 418074 058904	Obudowa ABS Pokrywa szara
360x160x101 mm				
	PC 163610	7032750	6 418074 058492	Obudowa PC Pokrywa szara
	PCQ 163610	7033751	6 418074 059048	Obudowa PC Pokrywa szara (QuickLock)
	PCT 163610	7022851	6 418074 058706	Obudowa PC Pokrywa przezroczysta
	PCTQ 163610	7022750	6 418074 059123	Obudowa PC Pokrywa przezroczysta (QuickLock)
	AB 163610	7083750	6 418074 058911	Obudowa ABS Pokrywa szara
	ABQ 163610	7083751	6 418074 059208	Obudowa ABS Pokrywa szara (QuickLock)
360x200x151 mm				
	PC 203615	7032790	6 418074 058508	Obudowa PC Pokrywa szara
	PCQ 203615	7033791	6 418074 059055	Obudowa PC Pokrywa szara (QuickLock)
	PCT 203615	7022791	6 418074 058713	Obudowa PC Pokrywa przezroczysta
	PCTQ 203615	7022790	6 418074 059130	Obudowa PC Pokrywa przezroczysta (QuickLock)
	AB 203615	7083790	6 418074 058928	Obudowa ABS Pokrywa szara

EURONORD PC/ABS

Zawiera: podstawę ze śrubami do płyty montażowej/szyny DIN oraz pokrywę z uszczelką PUR i śrubami z ferrytycznej stali nierdzewnej.

PC: IP66/IP67, IK08/IK07
ABS IP66/IP67, IK07

Wymiary	Symbol	Kod produktu	Kod EAN	Opis
	ABQ 203615	7083791	6 418074 059215	Obudowa ABS Pokrywa szara (QuickLock)
300x230x87 mm				
	PC 233009	7032870	6 418074 003706	Obudowa PC Pokrywa szara
	PCT 233009	7022871	6 418074 003829	Obudowa PC Pokrywa przezroczysta
	AB 233009	7083870	6 418074 003584	Obudowa ABS Pokrywa szara
300x230x110 mm				
	PC 233011	7032890	6 418074 003713	Obudowa PC Pokrywa szara
	PCT 233011	7022891	6 418074 003836	Obudowa PC Pokrywa przezroczysta
	AB 233011	7083890	6 418074 003591	Obudowa ABS Pokrywa szara
400x360x151 mm				
	AB 364015	7083880	6 418074 058935	Obudowa ABS Pokrywa szara
	ABQ 364015	7083881	6 418074 059222	Obudowa ABS Pokrywa szara (QuickLock)

EURONORD PC/ABS

Zawiera: podstawę ze śrubami do płyty montażowej/szyny DIN oraz pokrywę z uszczelką PUR i śrubami z ferrytycznej stali nierdzewnej.

PC: IP66/IP67, IK08/IK07
ABS IP66/IP67, IK07

EURONORD PC/ABS informacje techniczne

CECHA	POLIWĘGLAN (PC)	ABS
Stopień ochrony (EN 60529)	IP 66/IP 67	IP 66/IP 67
Wytrzymałość mechaniczna (EN 62262)	IK 07 (bok obudowy) IK 08 (front obudowy)	IK 07
Zakres temperaturowy Celsjusz (krótkotrwale)	-40°. . .120°C	-40°. . .80°C
Fahrenheit (krótkotrwale)	-40°. . .250°F	-40°. . .175°F
Zakres temperaturowy Celsjusz (praca ciągła)	-40°. . .80°C	-40°. . .60°C
Fahrenheit (praca ciągła)	-40°. . .175°F	-40°. . .140°F
Klasa izolacyjności	Izolacja zupełna (II) ⧈	Izolacja zupełna (II) ⧈
Kolor elementów szarych	RAL 7035 Szary przemysłowy	RAL 7035 Szary przemysłowy
Pokrywy przezroczyste	Bez przyciemnienia	Bez przyciemnienia
Materiał śrub pokrywy	Ferrytyczna Stal Nierdzewna	Ferrytyczna Stal Nierdzewna
Materiał śrub pokrywy (quicklock)	Odlew ciśnieniowy z cynku	Odlew ciśnieniowy z cynku
Materiał uszczelki	PUR	PUR
Klasa palności	UL 746C 5V*	
Próba rozżarzonego drutu (IEC 695-2-1) Tworzywa samogasnące (PC)	960°C	650°C
Toksyczność	Bezhalogenowy	Bezhalogenowy
Odporność na promienie UV	UL 508 720 godzin w "wezerometrze"	
Odporność chemiczna **	Dobra	Dobra

Zastrzega się prawo do zmiany danych bez uprzedzenia.
**Szczegółowe informacje na zapytanie

ZGODNOŚĆ Z NORMAMI

USA Obudowy urządzeń elektrycznych
PC(wszytkie)+PCQ 071004: UL Type 1, 4, 4X, 12 or 13; UL File E75645 Vol 1 Sec 6; UL 746C-5VA test palności (UL 50/508)*
PCQ: NEMA 1, 3, 3S, 12 or 13
ABS: NEMA 1, 4, 4X, 12 or 13
ABSQ: NEMA 1, 3, 3S, 12 or 13

Kanada Przemysłowe obudowy urządzeń sterujących i elektrycznych / ULc*

Europa Obudowy urządzeń elektrycznych i sterujących EN 62208:2003
Urządzenia techniki informatycznej. Bezpieczeństwo. EN 60950
RoHS Dyrektywa 2002/95/EC

Russia GostR - Gost Rosyjski Certyfikat Zgodności

*UL Etykieta na zamówienie

EURONORD PC/ABS

AKCESORIA

	Symbol	Kod produktu	Wymiary	Kod EAN	Opis
Płyty montażowe (stal ocynkowana, grubość płyty 1,5 mm)					
	TM 0505	9512009	44x26	6 418074 033970	Płyta montażowa (stal ocynkowana), dla obudów: 52x50x40, 65x50x45
	TM 0507	9512010	57x26	6 418074 033987	Płyta montażowa (stal ocynkowana), dla obudów: 65x50x45
	TM 0808	9512011	71x56	6 418074 033994	Płyta montażowa (stal ocynkowana), dla obudów: 80x82x55-82x80x95
	TM 0812	9512012	94x71	6 418074 034007	Płyta montażowa (stal ocynkowana), dla obudów: 120x80x55-120x80x90
	TM 0816	9512013	134x71	6 418074 034014	Płyta montażowa (stal ocynkowana), dla obudów: 160x80x55-160x80x95
	TM 1212	9512014	111x96	6 418074 034021	Płyta montażowa (stal ocynkowana), dla obudów: 122x120x65, 122x120x105
	TM 1216	9512036	134x111	6 418074 034038	Płyta montażowa (stal ocynkowana), dla obudów: 160x120x90, 160x120x140
	TM 1220	9512015	174x111	6 418074 034045	Płyta montażowa (stal ocynkowana), dla obudów: 200x120x75, 200x120x90
	TM 1224	9512016	111x214	6 418074 034052	Płyta montażowa (stal ocynkowana), dla obudów: 244x124x102
	TM 1520	9512017	174x141	6 418074 034069	Płyta montażowa (stal ocynkowana), dla obudów: 201x151x80
	TM 1534	9512021	136x303	6 418074 059437	Płyta montażowa (stal ocynkowana), dla obudów: 340x150x101, 340x150x121
	TM 1624	9512022	151x212	6 418074 059420	Płyta montażowa (stal ocynkowana), dla obudów: 244x164x90, 244x164x120
	TM 1625	9512018	224x151	6 418074 034076	Płyta montażowa (stal ocynkowana), dla obudów: 250x160x90-250x160x150
	TM 1636	9512023	146x318	6 418074 059444	Płyta montażowa (stal ocynkowana), dla obudów: 360x160x101
	TM 2036	9512024	186x318	6 418074 059413	Płyta montażowa (stal ocynkowana), dla obudów: 360x200x151

	Symbol	Kod produktu	Wymiary	Kod EAN	Opis
	TM 2330	9512019	274x221	6 418074 034083	Płyta montażowa (stal ocynkowana), dla obudów: 300x230x87, 300x230x110
	TM 3640	9512025	315x383	6 418074 059451	Płyta montażowa (stal ocynkowana), dla obudów: 400x360x151
Szyny montażowe DIN-15 (stal ocynkowana, wysokość szyny 5,0 mm)					
	TRM 0507	9820001	48x15	6 418074 034137	Szyna DIN 15, dla obudów: 65x50x45
	TRM 0808	9820004	68x15	6 418074 034144	Szyna DIN 15, dla obudów: 82x80x55-82x80x95
	TRM 0812	9820009	106x15	6 418074 034151	Szyna DIN 15, dla obudów: 120x80x55-120x80x90, 122x120x65-122x120x105, 244x124x102
	TRM 1212	9820008	110x15	6 418074 034175	Szyna DIN 15, dla obudów: 122x120x65-122x120x105
	ARM 0615	9820011	140x15	6 418074 034199	Szyna DIN 15, dla obudów: 152x66x46
	TRM 0816	9820013	146x15	6 418074 034168	Szyna DIN 15, dla obudów: 160x80x55-160x80x95, 160x120x90, 160x120x140, 250x160x90-250x160x150, 300x230x87, 300x230x110
	MIN 20	6314578	225x15	6 418074 023308	Szyna DIN 15, dla obudów: 255x180x63-360x255x152

EURONORD PC/ABS

AKCESORIA

	Symbol	Kod produktu	Wymiary	Kod EAN	Opis
Szyny montażowe DIN-35 (stal ocynkowana, wysokość szyny 7,5 mm)					
	MIV 10	5514082	100x35	6 418074 033192	Szyna DIN 35, dla obudów: 130x80x35-180x130x175
	ARH 12	9822001	105x35	6 418074 034274	Szyna DIN 35, dla obudów: 125x124x81, 362x125x81
	TRH 1212	9822002	110x35	6 418074 034403	Szyna DIN 35, dla obudów: 122x120x65-122x120x105, 244x124x102
	TRH 15	9822021	122x35	6 418074 059680	Szyna DIN 35, dla obudów: 340x150x101, 340x150x121
	DH-3	8524032	140x35	6 418074 033512	Szyna DIN 35, dla obudów: 170x80x65, 170x80x85, 170x140x95
	TRH 1216	9822028	146x35	6 418074 034410	Szyna DIN 35, dla obudów: 160x80x55-160x80x95, 160x120x90-160x120x140, 250x160x90-250x160x150, 300x230x87, 300x230x110
	TRH 1220	9822006	186x35	6 418074 034427	Szyna DIN 35, dla obudów: 200x120x75, 200x120x90, 201x151x80
	TRH 1520	9822020	170x35	6 418074 035837	Szyna DIN 35, dla obudów: 201x151x80
	TRH 24	9822008	226x35	6 418074 034397	Szyna DIN 35, dla obudów: 244x124x102, 244x164x90, 244x164x120, 250x160x90-250x160x150
	TRH 2330	9822013	285x35	6 418074 034434	Szyna DIN 35, dla obudów: 300x230x87, 300x230x110
	TRH 34	9822022	307x35	6 418074 059697	Szyna DIN 35, dla obudów: 340x150x101, 340x150x121
	TRH 2036	9822023	340x35	6 418074 059703	Szyna DIN 35, dla obudów: 360x160x101, 360x200x151
	TRH 40	9822024	380x35	6 418074 059710	Szyna DIN 35, dla obudów: 400x360x151

	Symbol	Kod produktu	Wymiary	Kod EAN	Opis
Zawiasy i uchwyty do wieszania obudów					
	TH A	9802001		6 418074 034120	Zestaw zawiasów szarych 2 szt, zawiera śruby montażowe
	TF 28037	7028337		6 418074 033734	Uchwyty do wieszania obudów, dla obudów: 52x50x40-400x360x151
Śruby pokrywy					
	MR 28005EU	7028005		6 418074 036308	Śruba montażowa
	MRS 38036	7038036		6 418074 034939	Zestaw śrub, zawiera 2xMR 28005EU+2xMR 28036
	MRS 38005	7038005		6 418074 036285	Zestaw śrub, zawiera 4xMR 28005EU+4xMR 28036
	MRS 38215Q	7038215		6 418074 058270	4 x krótka śruba pokrywy QuickLock
	MRS 38216Q	7038216		6 418074 058287	4 x długa śruba pokrywy QuickLock
	MRS 38217	7038217		6 418074 058294	4 x długa śruba pokrywy
Śruby montażowe i pozostałe akcesoria					
	MR 28036EU	7028036		6 418074 036315	Śruba montażowa
	MRS 48036	7048036		6 418074 058942	4 x śruba montażowa
	MRS 28084 SET	7700101		6 418074 033789	Wkładki mosiężne gwintowane M3, 4 szt.
	MB 28018	7028018		6 418074 033710	Zatyczka ozdobna
	SB 28088	7028088		6 418074 003843	Wkładka do plombowania

EURONORD PC/ABS

Rysunek wymiarowy

EURONORD PC/ABS 52x50x40

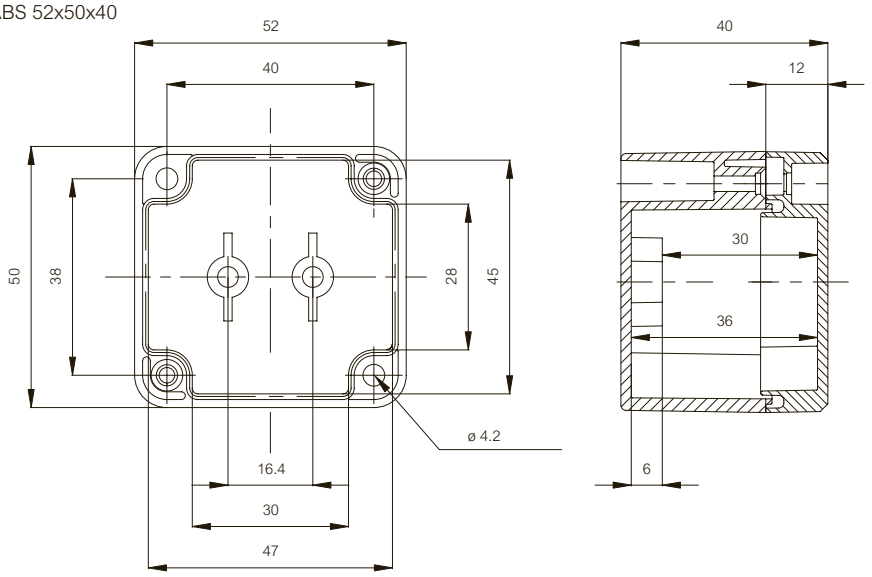

EURONORD PC/ABS 65x50x45

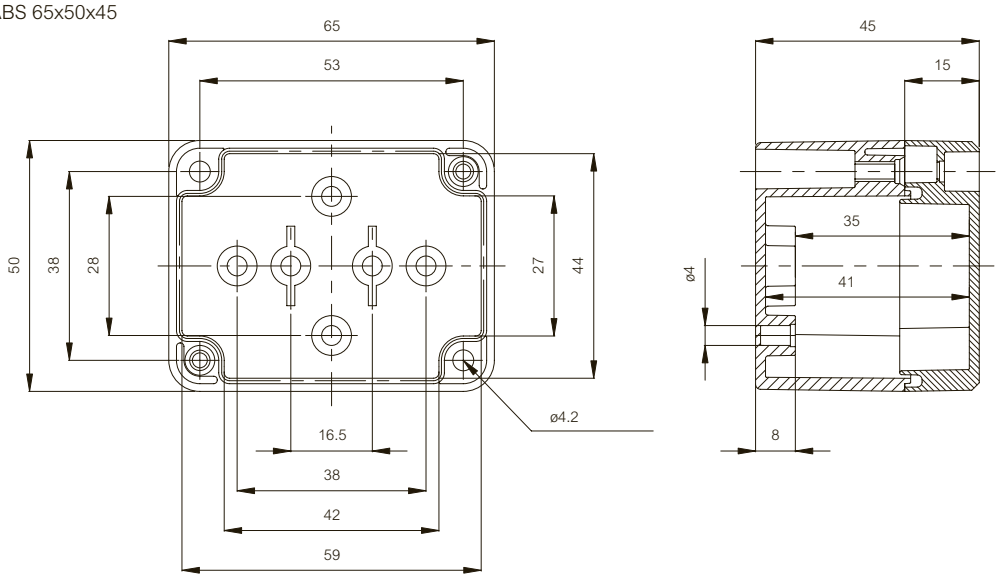

EURONORD PC/ABS 98x66x41

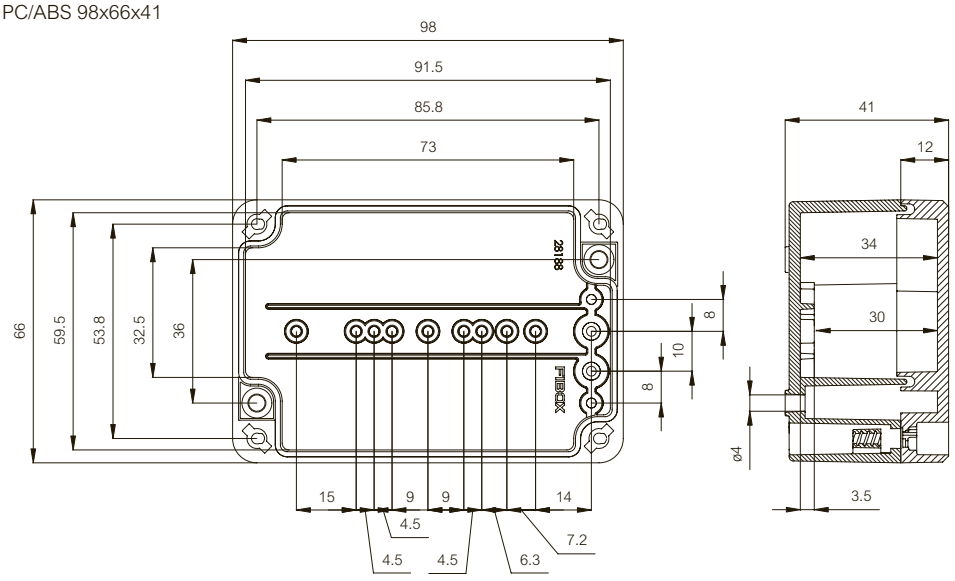

EURONORD PC/ABS 82x80x55-95

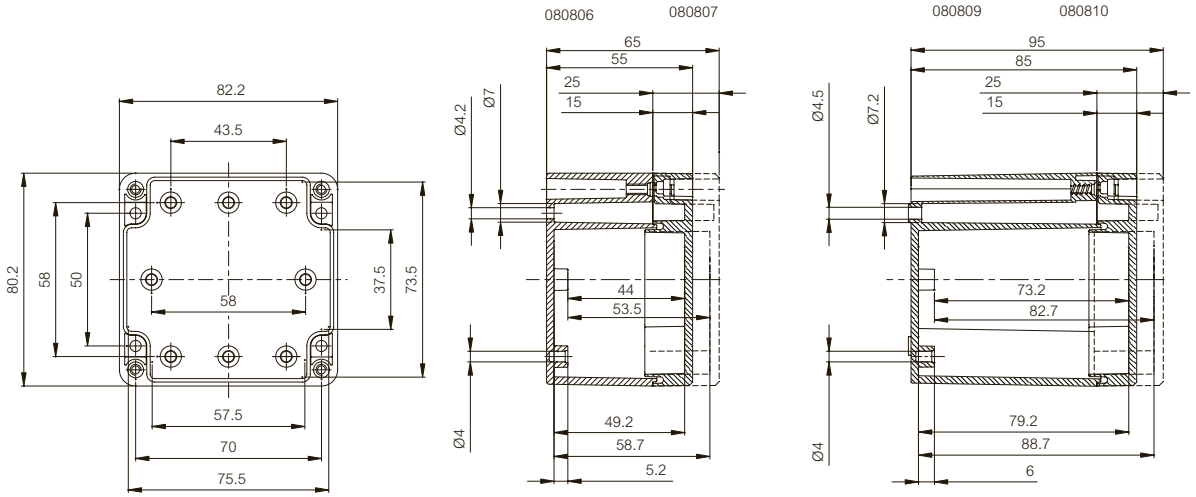

EURONORD PC/ABS 120x80x55-90

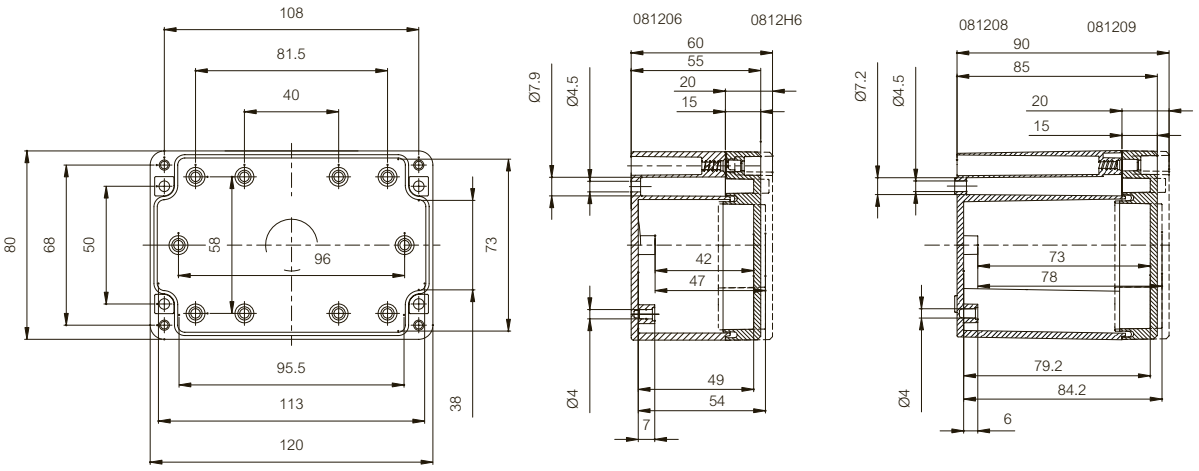

EURONORD PC/ABS 160x80x55-95

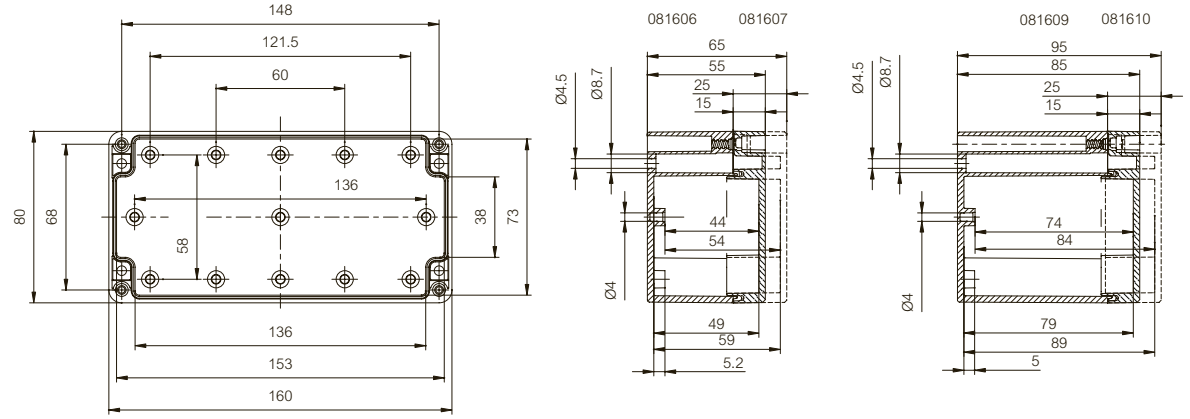

EURONORD PC/ABS

Rysunek wymiarowy

EURONORD PC/ABS 122x120x65-105

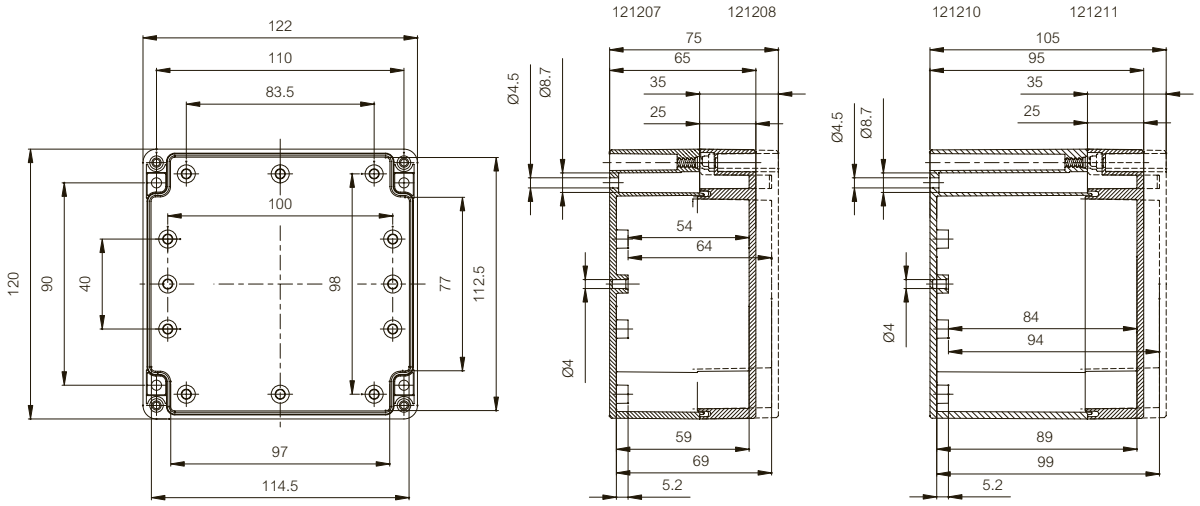

EURONORD PC/ABS 160x120x90-140

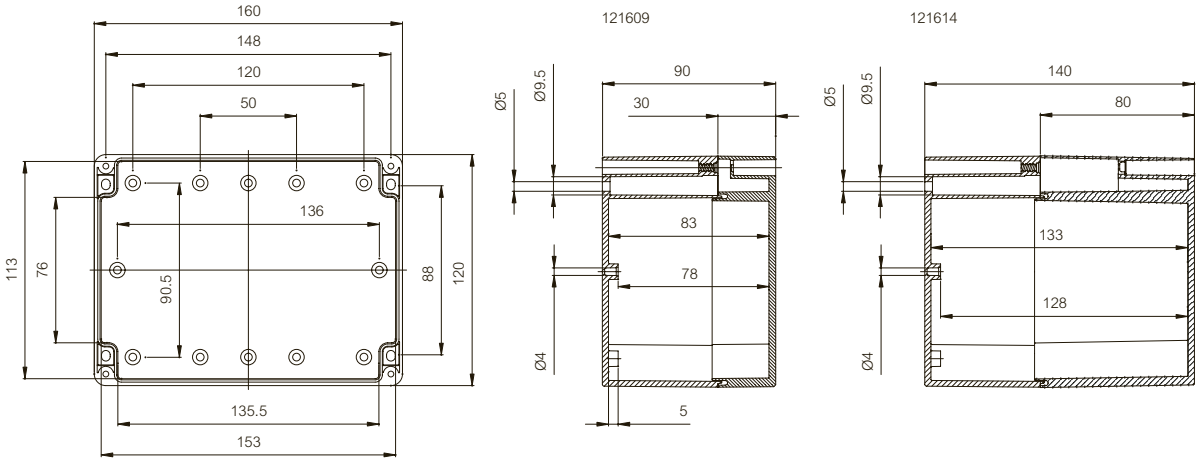

EURONORD PC/ABS 200x120x75-90

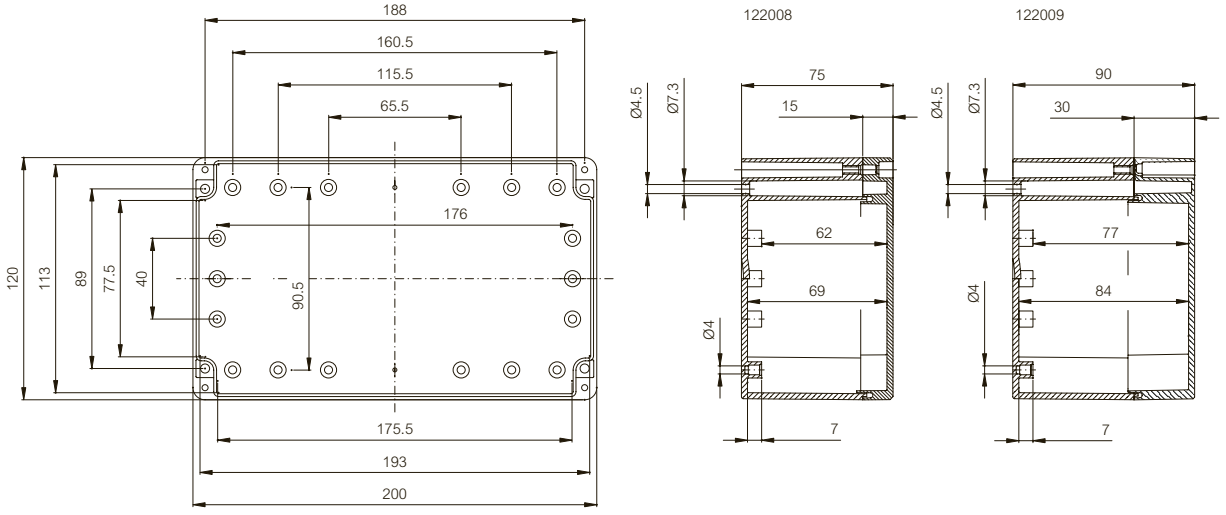

EURONORD PC/ABS 244x124x102

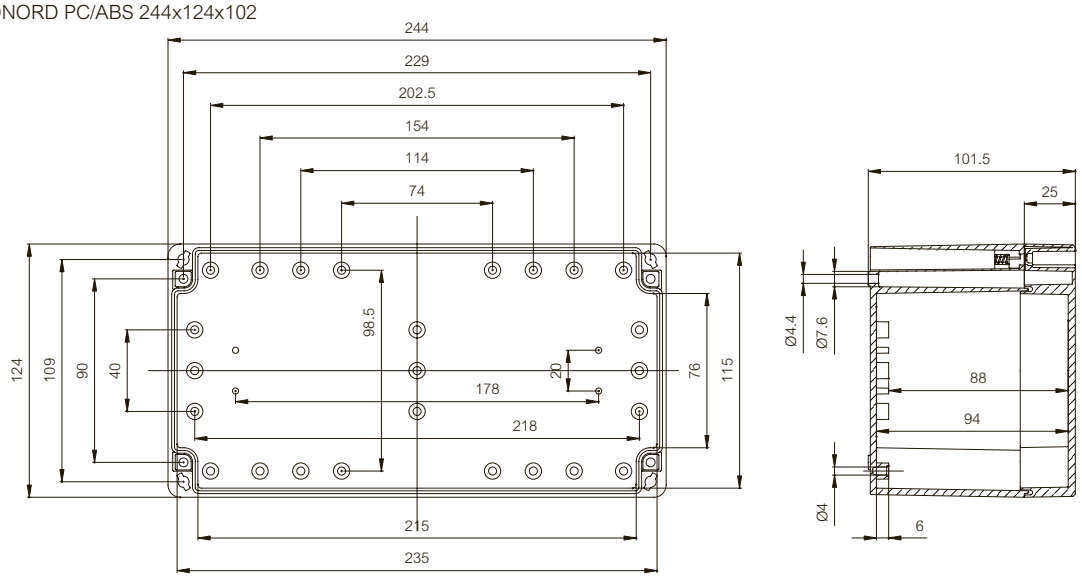

EURONORD PC/ABS 201x151x80

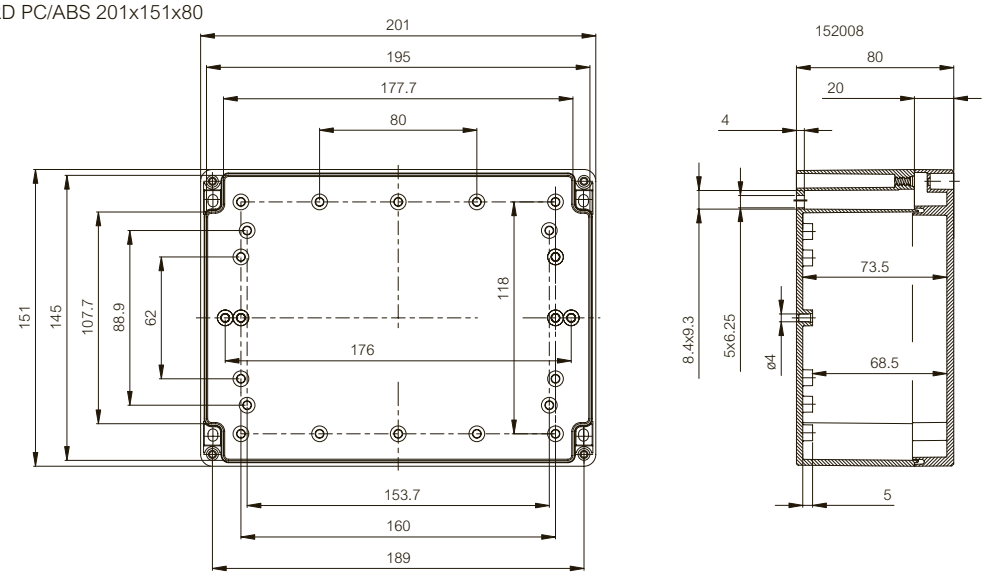

EURONORD PC/ABS 340x150x101-121

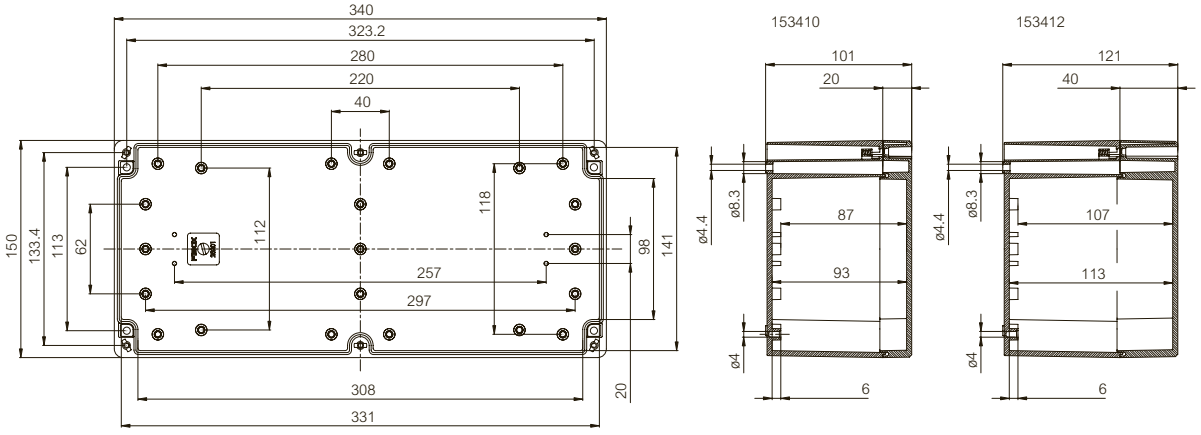

EURONORD PC/ABS

Rysunek wymiarowy

EURONORD PC/ABS 244x164x90-120

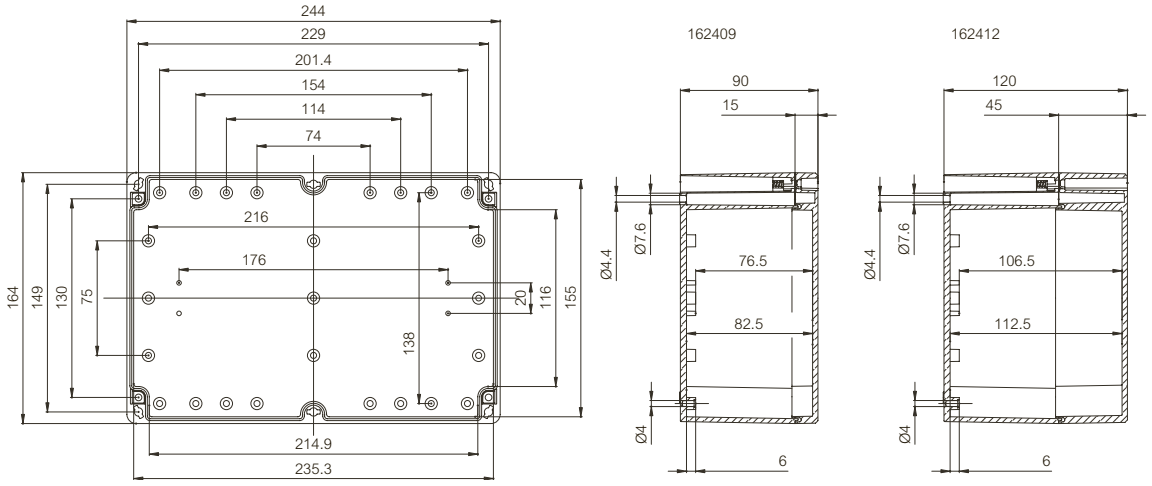

EURONORD PC/ABS 250x160x90-150

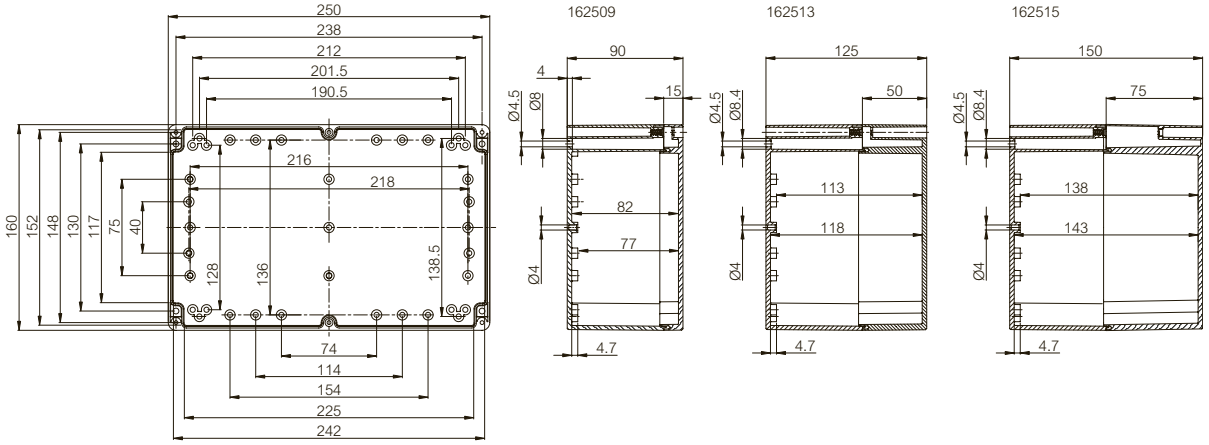

EURONORD PC/ABS 360x160x101

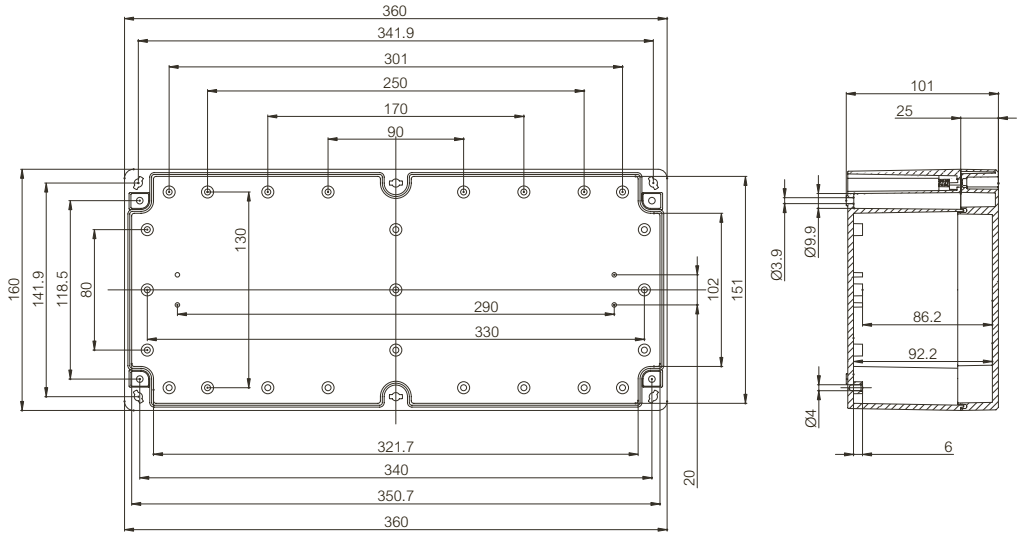

EURONORD PC/ABS 360x200x151

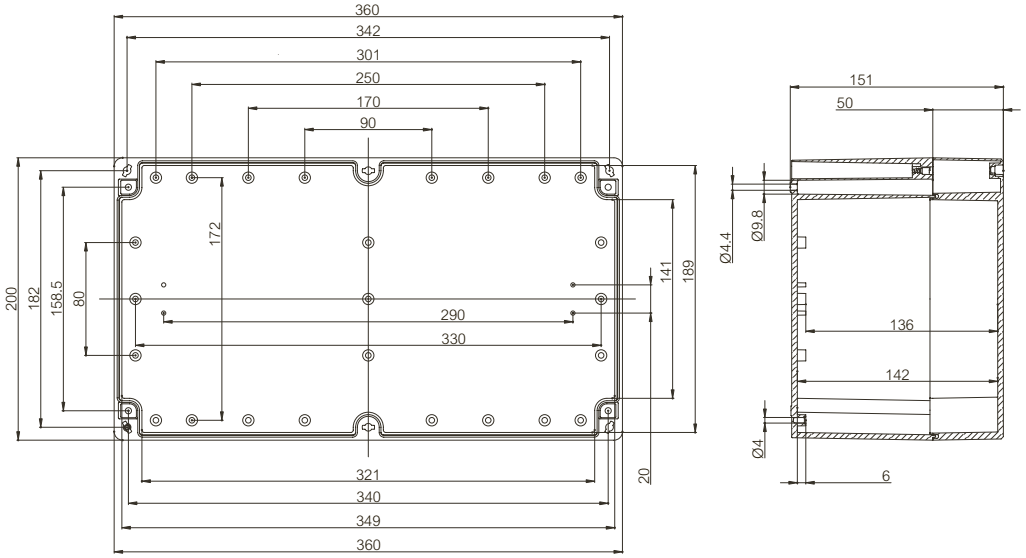

EURONORD PC/ABS 300x230x87-110

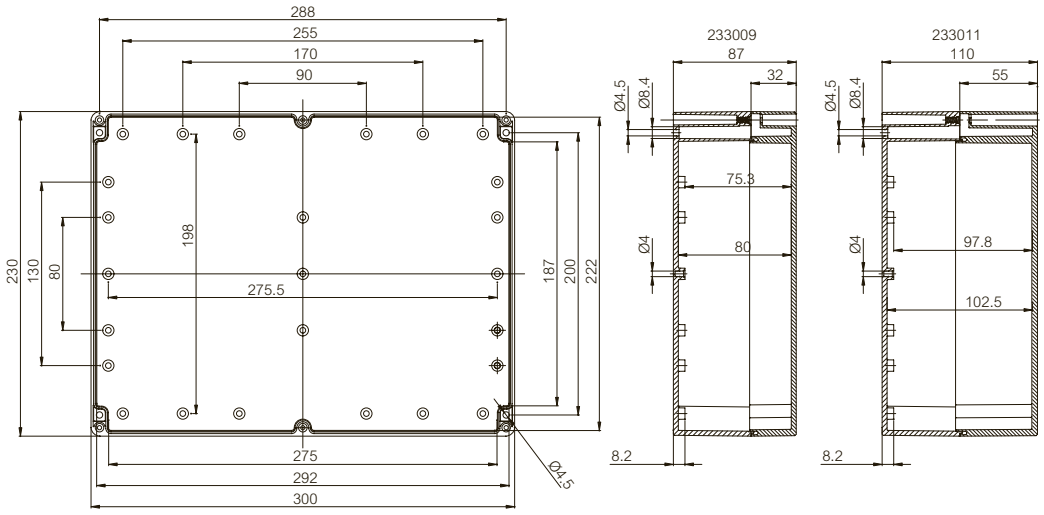

EURONORD ABS 400x360x151

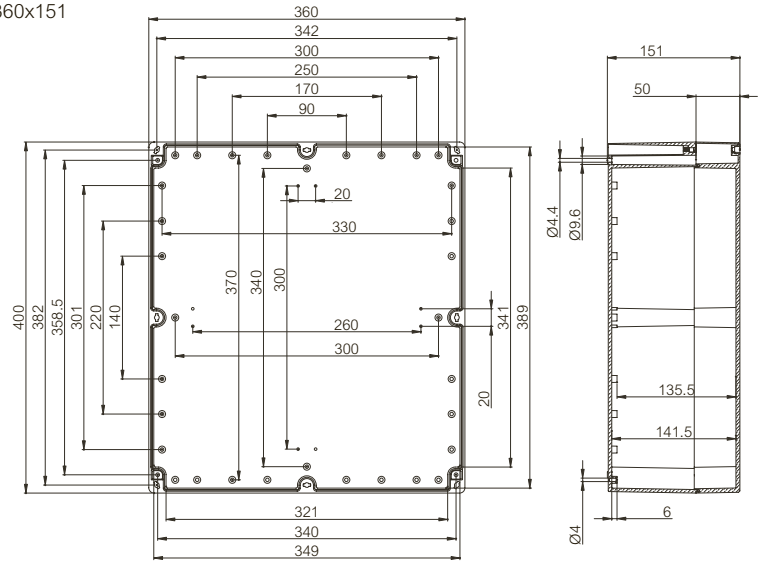

FIBOX – rozwiązania do trudnych warunków przemysłowych

Fibox
EURONORD P

Kompatybilność
Obudowy z serii Euronord występują w ponad 160 standardowych wymiarach. Są one kompatybilne wymiarowo z obudowami innych producentów. Ponadto nasze produkty zapewniają dużą przestrzeń i niezliczone możliwości montażu, zapewniając ochronę aparatury elektronicznej zgodnie z wymaganiami północnoeuropejskich standardów.

Pewna ochrona w najtrudniejszych warunkach

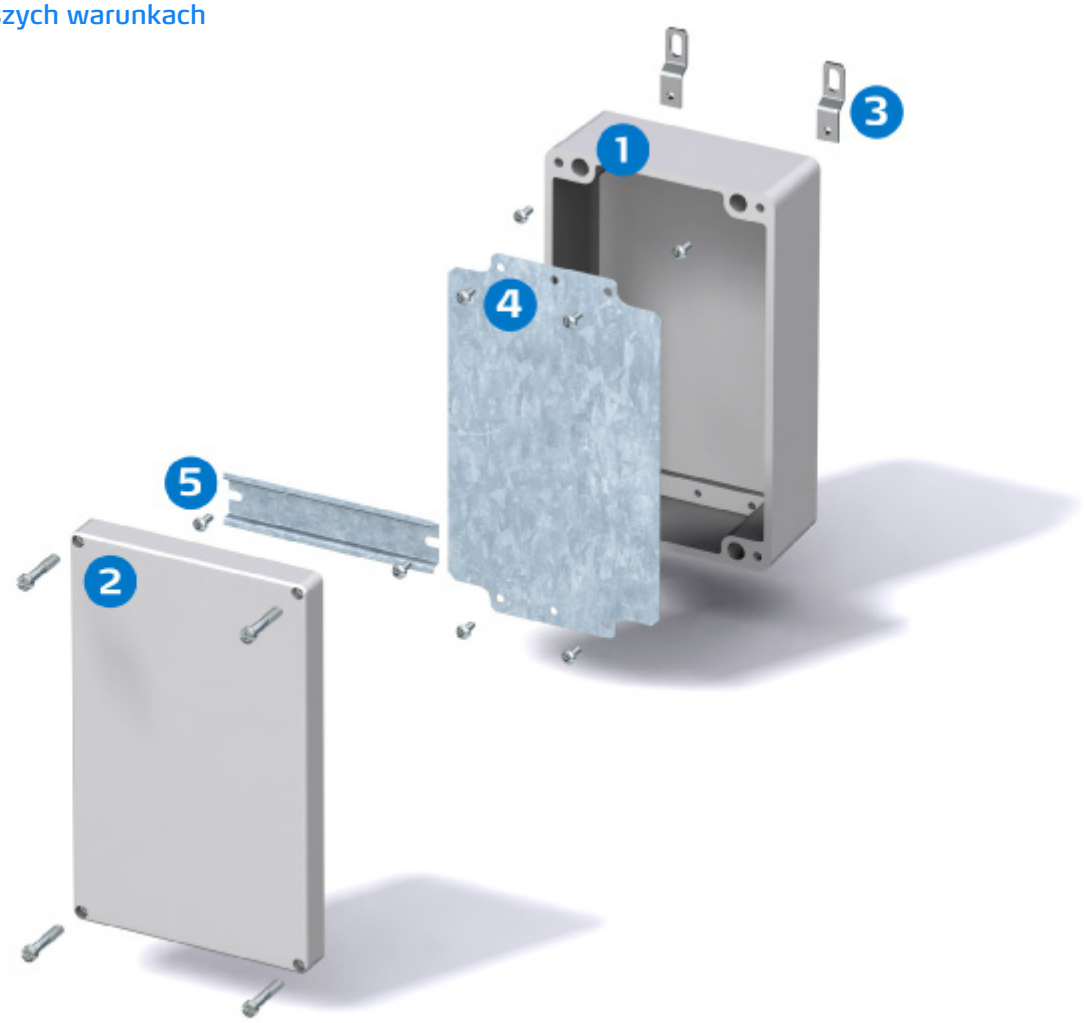

Obudowa
1 Podstawa
2 Pokrywa

Akcesoria
3 Uchwyty do montażu na ścianie, 2 szt. + śruby
4 Płyta montażowa, stalowa, ocynkowana, sztywna i odporna na uszkodzenia oraz korozję
5 Szyny DIN-35 w różnych długościach

EURONORD P

Zawiera: podstawę oraz pokrywę z uszczelką EPDM i śrubami ze stali nierdzewnej.

P: IP66/IP67, IK08

Wymiary	Symbol	Kod produktu	Kod EAN	Opis
80x75x55 mm				
	P 080806	7094140	6 418074 004338	Obudowa Poliestrowa
110x75x55 mm				
	P 081106	7094150	6 418074 004345	Obudowa Poliestrowa
160x75x55 mm				
	P 081606	7094170	6 418074 004352	Obudowa Poliestrowa
190x75x55 mm				
	P 081906	7094190	6 418074 004369	Obudowa Poliestrowa

EURONORD P

Zawiera: podstawę oraz pokrywę z uszczelką EPDM i śrubami ze stali nierdzewnej.

P: IP66/IP67, IK08

Wymiary	Symbol	Kod produktu	Kod EAN	Opis
122x120x90 mm				
	P 121209	7094220	6 418074 004376	Obudowa Poliestrowa
220x120x90 mm				
	P 122209	7094240	6 418074 004383	Obudowa Poliestrowa
160x160x91 mm				
	P 161609	7094280	6 418074 004390	Obudowa Poliestrowa
260x160x92 mm				
	P 162609	7094300	6 418074 004406	Obudowa Poliestrowa

EURONORD P

Zawiera: podstawę oraz pokrywę z uszczelką EPDM i śrubami ze stali nierdzewnej.

P: IP66/IP67, IK08

Wymiary	Symbol	Kod produktu	Kod EAN	Opis
361x160x91 mm				
	P 163609	7094320	6 418074 004413	Obudowa Poliestrowa
256x251x121 mm				
	P 252612	7094370	6 418074 004420	Obudowa Poliestrowa
402x250x120 mm				
	P 254012	7094400	6 418074 004437	Obudowa Poliestrowa
406x401x120 mm				
	P 404012	7094450	6 418074 004444	Obudowa Poliestrowa

EURONORD P

Zawiera: podstawę oraz pokrywę z uszczelką EPDM i śrubami ze stali nierdzewnej.

P: IP66/IP67, IK08

EURONORD P informacje techniczne

CECHA	POLIESTER (P)
Stopień ochrony (EN 60529)	IP 66/IP 67
Wytrzymałość mechaniczna (EN 62262)	IK 08
Zakres temperaturowy Celsjusz (krótkotrwale)	-50°. . .120°C
Fahrenheit (krótkotrwale)	-60 . . . 250ºF
Zakres temperaturowy Celsjusz (praca ciągła)	-40°. . .80°C
Fahrenheit (praca ciągła)	-40°. . .175°F
Klasa izolacyjności	Izolacja zupełna (II) ⧈
Kolor elementów szarych	RAL 7001
Materiał śrub pokrywy	Stal Nierdzewna
Materiał uszczelki	EPDM
Klasa palności	UL 746C 5V
Próba rozżarzonego drutu (IEC 695-2-1) Tworzywa samogasnące (PC)	960°C
Toksyczność	Bezhalogenowy
Odporność chemiczna *	Dobra

Zastrzega się prawo do zmiany danych bez uprzedzenia.
*Szczegółowe informacje na zapytanie

ZGODNOŚĆ Z NORMAMI

USA Obudowy urządzeń elektrycznych
P: NEMA 1, 4, 4X, 12 or 13

Kanada Przemysłowe obudowy urządzeń sterujących i elektrycznych / ULc

Europa Obudowy urządzeń elektrycznych i sterujących
EN 62208:2003
Urządzenia techniki informatycznej. Bezpieczeństwo. EN 60950
RoHS Dyrektywa 2002/95/EC

EURONORD P

AKCESORIA

	Symbol	Kod produktu	Wymiary	Kod EAN	Opis
Płyty montażowe (stal ocynkowana, grubość płyty 1,5 mm)					
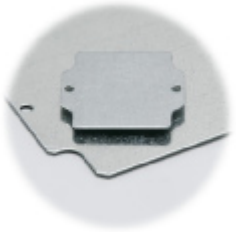	PM 0808	9823000	69x64	6 418074 034441	Płyta montażowa, dla obudów: 80x75x55
	PM 0811	9823001	99x64	6 418074 034458	Płyta montażowa, dla obudów: 110x75x55
	PM 0816	9823002	149x64	6 418074 034465	Płyta montażowa, dla obudów: 160x75x55
	PM 0819	9823003	179x64	6 418074 034472	Płyta montażowa, dla obudów: 190x75x55
	AM 1212	9511150	110x107	6 418074 033833	Płyta montażowa (stal ocynkowana), dla obudów: 122x120x90, 125x124x81, 362x125x81
	AM 1222	9511095	207x107	6 418074 033840	Płyta montażowa (stal ocynkowana), dla obudów: 220x120x90, 222x125x81, 362x125x81
	PM 1616	9823006	146x146	6 418074 034489	Płyta montażowa, dla obudów: 160x160x91
	PM 1626	9823007	244x146	6 418074 034496	Płyta montażowa, dla obudów: 260x160x92
	AM 1636	9511175	346x146	6 418074 033888	Płyta montażowa (stal ocynkowana), dla obudów: 360x160x90, 361x160x91
	PM 2526	9823009	240x231	6 418074 035776	Płyta montażowa, dla obudów: 256x251x121
	PM 2540	9823010	383x231	6 418074 034519	Płyta montażowa, dla obudów: 402x250x120
	PM 4040	9823011	385x390	6 418074 034526	Płyta montażowa, dla obudów: 406x401x120

	Symbol	Kod produktu	Wymiary	Kod EAN	Opis
Szyny montażowe DIN-15 (stal ocynkowana, wysokość szyny 5,0 mm)					
	TRM 0808	9820004	68x15	6 418074 034144	Szyna DIN 15, dla obudów: 80x75x55, 82x77x57, 82x80x55-82x80x95, 120x80x55-120x80x90, 160x80x55-160x80x95
	PRM 0811	9820006	99x15	6 418074 034243	Szyna DIN 15, dla obudów: 110x75x55
	PRM 0816	9820012	149x15	6 418074 034250	Szyna DIN 15, dla obudów: 160x75x55
	PRM 0819	9820015	179x15	6 418074 034267	Szyna DIN 15, dla obudów: 190x75x55
Szyny montażowe DIN-35 (stal ocynkowana, wysokość szyny 7,5 mm)					
	ARH 12	9822001	105x35	6 418074 034274	Szyna DIN 35, dla obudów: 122x120x90, 125x124x81, 362x125x81
	ARH 16	9822003	140x35	6 418074 034281	Szyna DIN 35, dla obudów: 160x160x91, 163x162x91
	ARH 22	9822007	203x35	6 418074 034298	Szyna DIN 35, dla obudów: 220x120x90, 222x125x81
	PRH 2526	9821007	238x35	6 418074 034922	Szyna DIN 35, dla obudów: 256x251x121
	ARH 26	9822011	240x35	6 418074 034304	Szyna DIN 35, dla obudów: 252x81x57, 260x160x92, 263x162x91
	ARH 36	9822015	343x35	6 418074 034311	Szyna DIN 35, dla obudów: 362x125x81, 361x160x91
	ARH 40	9822017	383x35	6 418074 034328	Szyna DIN 35, dla obudów: 401x230x110, 401x230x180, 403x310x110, 403x310x180, 402x250x120, 406x401x120

EURONORD P

AKCESORIA

	Symbol	Kod produktu	Wymiary	Kod EAN	Opis
Zawiasy i uchwyty do wieszania obudów					
	PH A & AH A/B	9801047		6 418074 034090	Zestaw zawiasów
	MRS 28540	7028540	42x11	6 418074 033741	Uchwyty do wieszania obudów, 2 szt., dla obudów: 66x60x46-252x81x57, 80x75x55-190x75x55
	MRS 28541	7028541	50x15	6 418074 033758	Uchwyty do wieszania obudów, 2 szt., dla obudów: 125x124x81-600x310x180, 122x120x90-406x401x120

EURONORD P 80x75x55

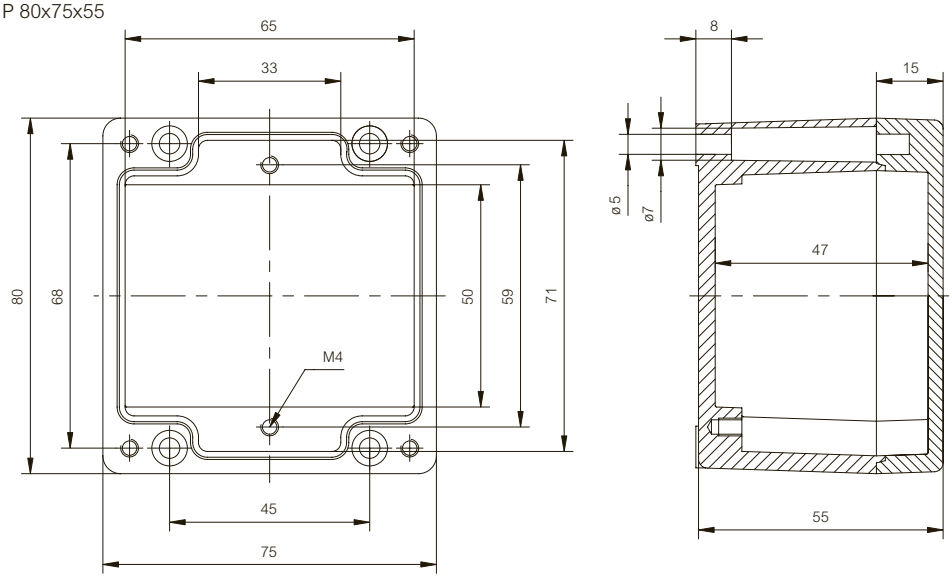

EURONORD P 110x75x55

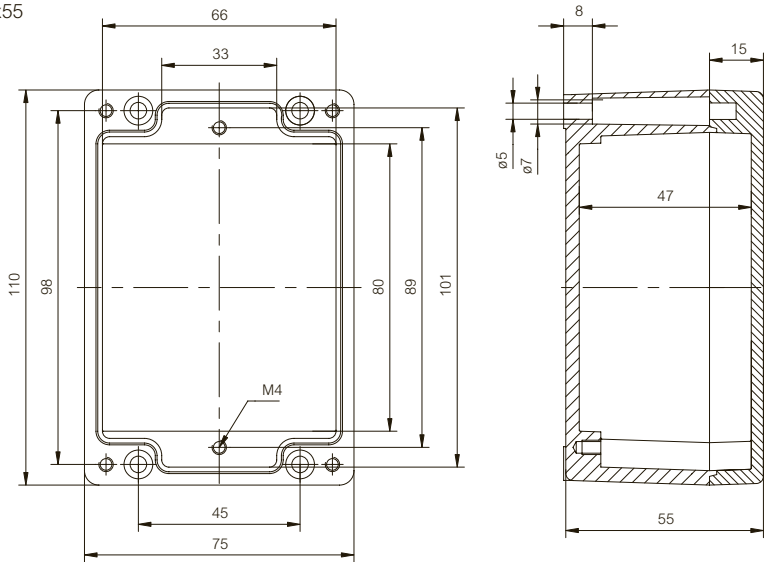

EURONORD P 160x75x55

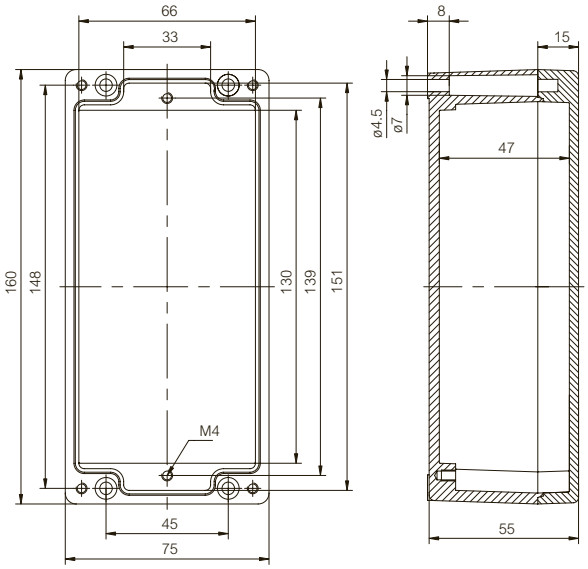

EURONORD P

Rysunek wymiarowy

EURONORD P 190x75x55

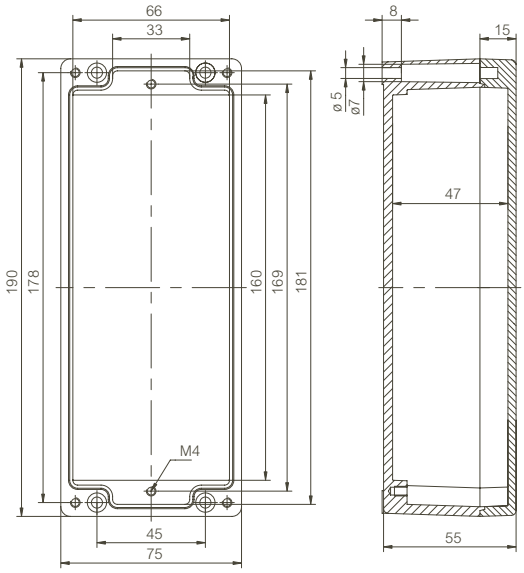

EURONORD P 122x120x90

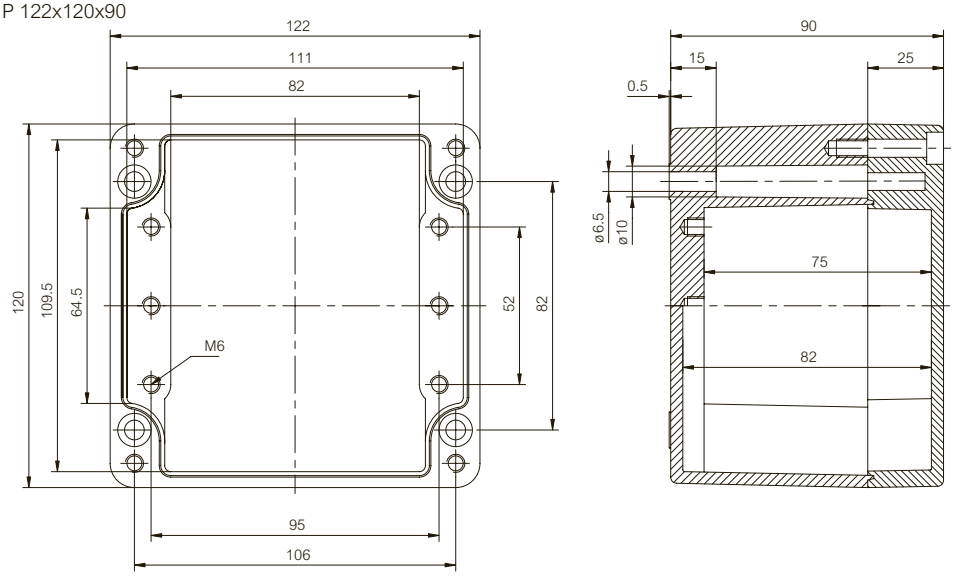

EURONORD P 220x120x90

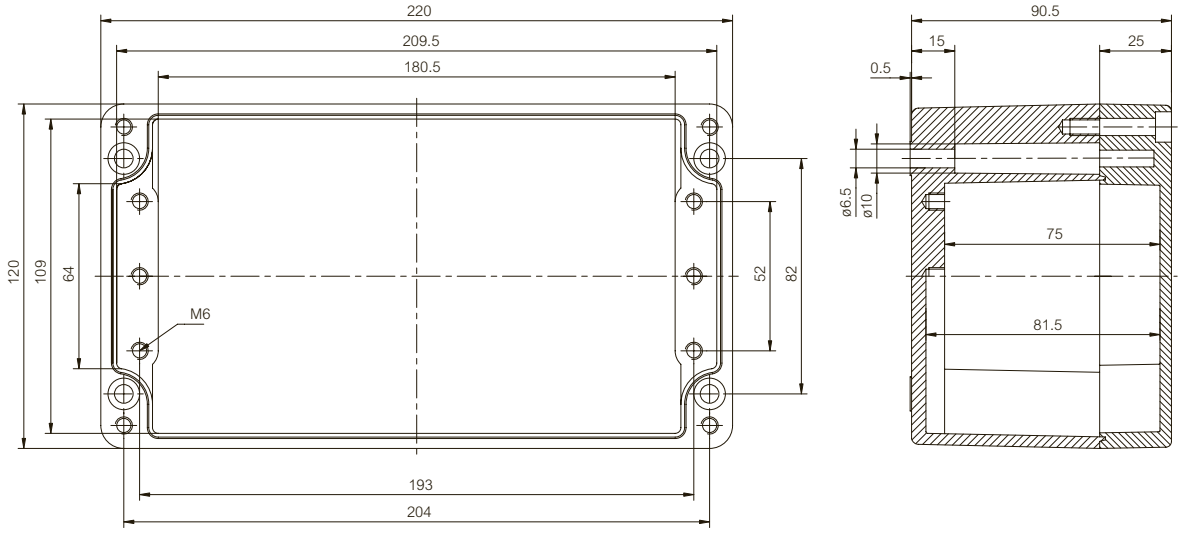

EURONORD P 160x160x91

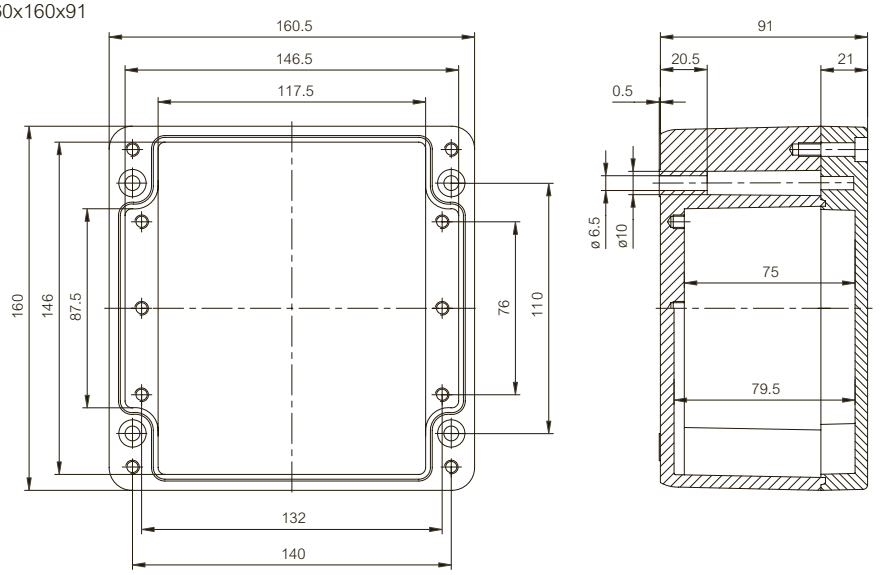

EURONORD P 260x160x92

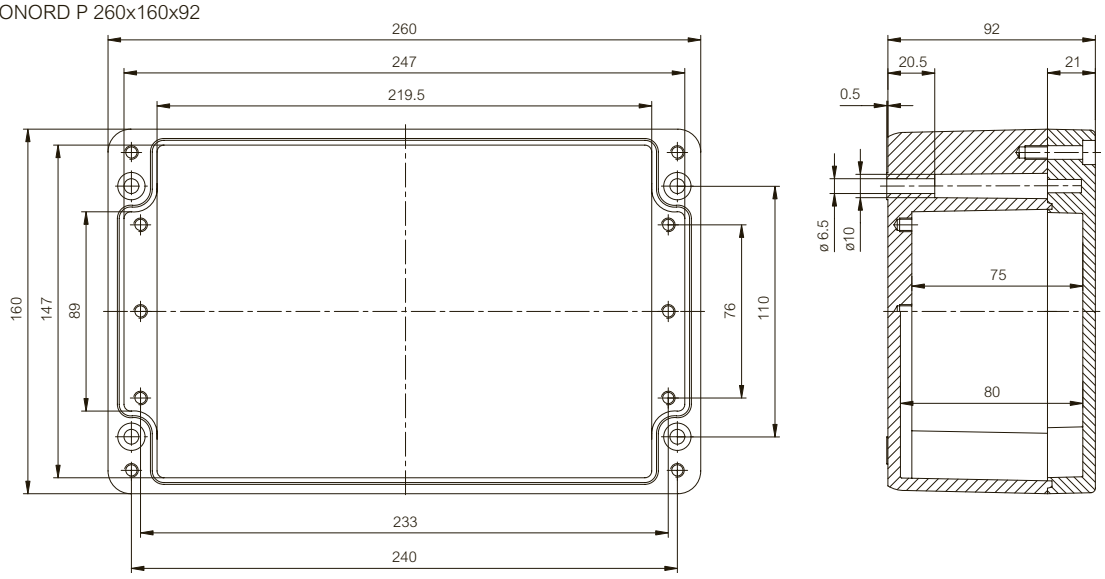

EUNONORD P 361x160x91

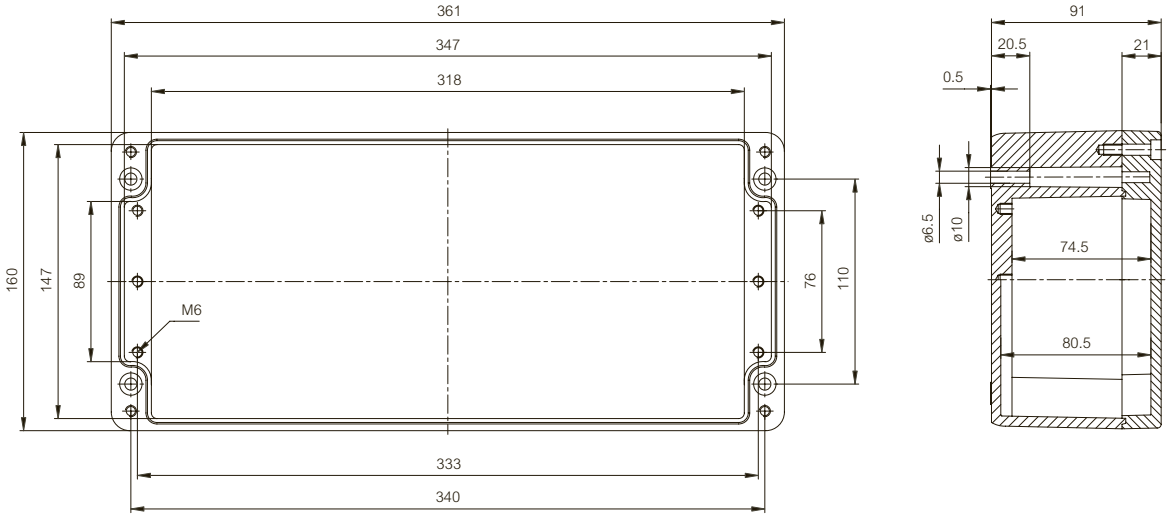

EURONORD P

Rysunek wymiarowy

EURONORD P 256x251x121

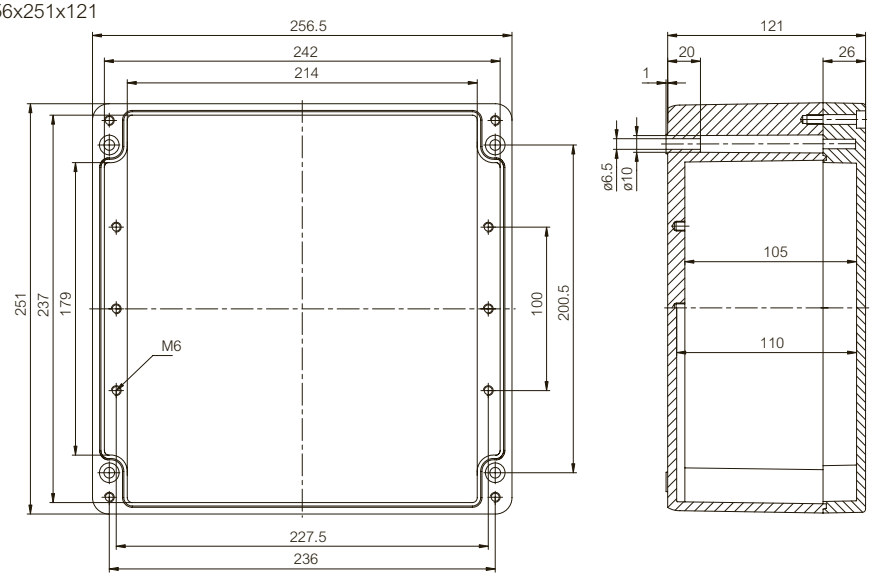

EURONORD P 402x250x120

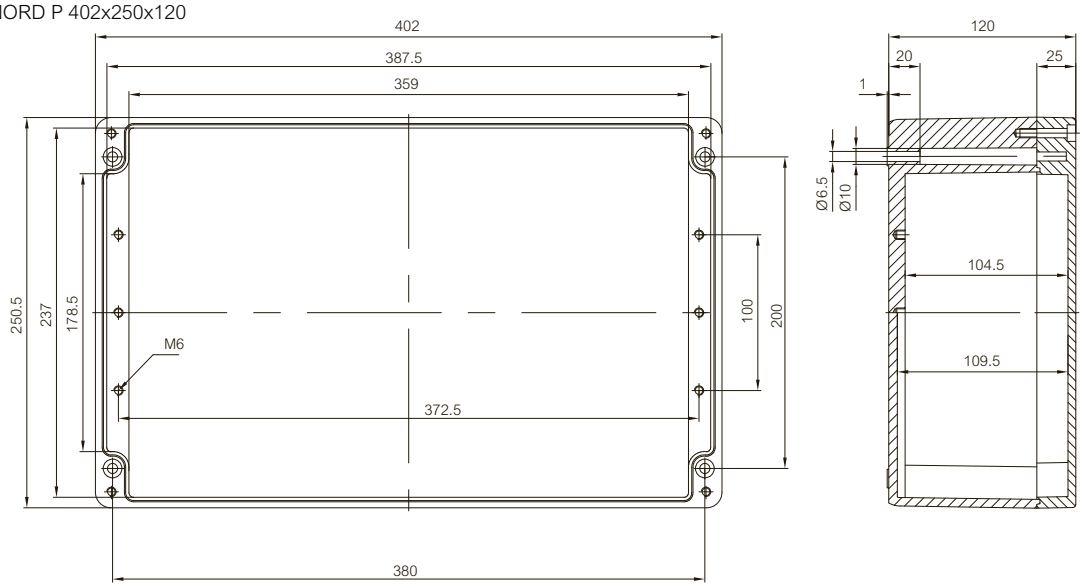

EURONORD P 406x401x120

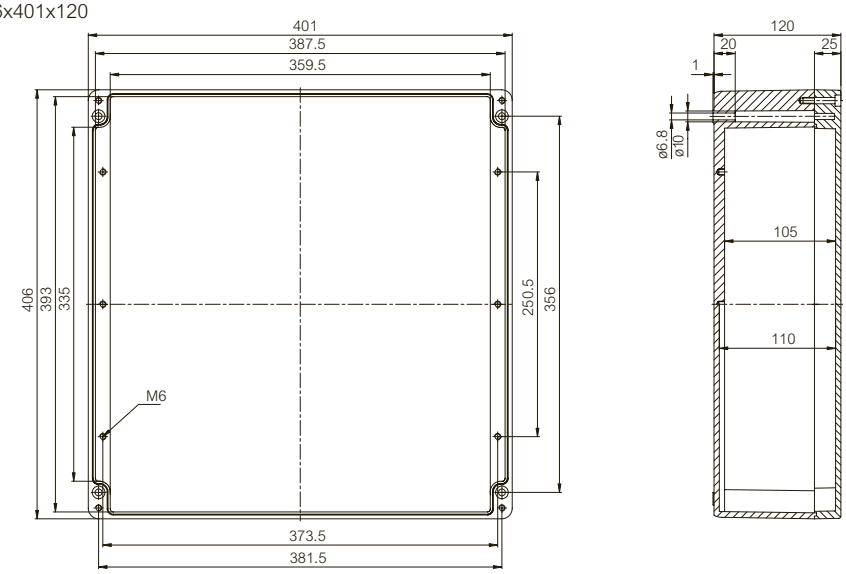

Fibox PICCOLO

Łatwy dostęp i ochrona
Obudowy Piccolo to idealne i solidne rozwiązanie do zabudowy komponentów elektrycznych takich jak przyciski i czujniki. To obudowy o szerokim zakresie wymiarów i wyborze akcesoriów.

Pewna ochrona komponentów elektrycznych - przycisków, zacisków lub innych.
Optymalna zabudowa czujników i łączników.

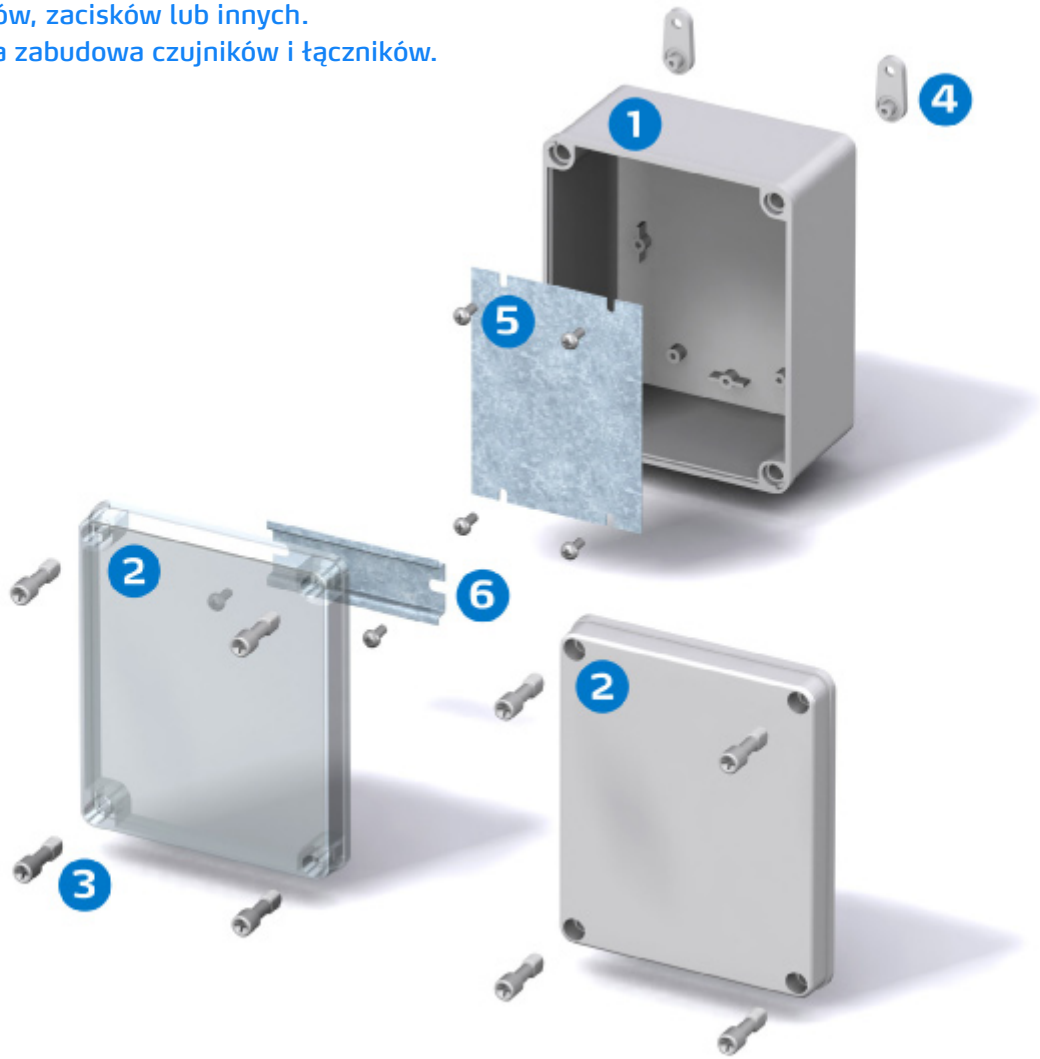

Obudowa

1 Podstawa
2 Pokrywa szara lub przezroczysta
3 Śruby pokrywy

Akcesoria

4 Uchwyty do montażu na ścianie, 2 lub 4 szt. + śruby
5 Płyta montażowa, stalowa, ocynkowana, sztywna i odporna na uszkodzenia oraz korozję
6 Szyny DIN-35 w różnych długościach

PICCOLO

Zawiera: podstawę ze śrubami do płyty montażowej/szyny DIN oraz pokrywę z uszczelką PUR i śrubami poliamidowymi.

PC: IP66/IP67, IK08
ABS: IP66/IP67, IK07

Wymiary	Symbol	Kod produktu	Kod EAN	Opis
110x80x65 mm				
	PC B 65 G	8724303	6 418074 001955	Obudowa PC Pokrywa szara
	PC B 65 T	8724003	6 418074 001948	Obudowa PC Pokrywa przezroczysta
	ABS B 65 G	8784303	6 418074 001993	Obudowa ABS Pokrywa szara
	ABS B 65 T	8784003	6 418074 001986	Obudowa ABS Pokrywa przezroczysta
110x80x85 mm				
	PC B 85 G	8724304	6 418074 001979	Obudowa PC Pokrywa szara
	PC B 85 T	8724004	6 418074 001962	Obudowa PC Pokrywa przezroczysta
	ABS B 85 G	8784304	6 418074 002013	Obudowa ABS Pokrywa szara
	ABS B 85 T	8784004	6 418074 002006	Obudowa ABS Pokrywa przezroczysta
140x80x65 mm				
	PC C 65 G	8724305	6 418074 002037	Obudowa PC Pokrywa szara
	PC C 65 T	8724005	6 418074 002020	Obudowa PC Pokrywa przezroczysta

PICCOLO

Zawiera: podstawę ze śrubami do płyty montażowej/szyny DIN oraz pokrywę z uszczelką PUR i śrubami poliamidowymi.

PC: IP66/IP67, IK08
ABS: IP66/IP67, IK07

Wymiary	Symbol	Kod produktu	Kod EAN	Opis
140x80x85 mm				
	PC C 85 G	8724306	6 418074 002051	Obudowa PC Pokrywa szara
	PC C 85 T	8724006	6 418074 002044	Obudowa PC Pokrywa przezroczysta
	ABS C 85 G	8784306	6 418074 002099	Obudowa ABS Pokrywa szara
	ABS C 85 T	8784006	6 418074 002082	Obudowa ABS Pokrywa przezroczysta
170x80x65 mm				
	PC D 65 G	8724307	6 418074 002112	Obudowa PC Pokrywa szara
	PC D 65 T	8724007	6 418074 002105	Obudowa PC Pokrywa przezroczysta
	ABS D 65 G	8784307	6 418074 002150	Obudowa ABS Pokrywa szara
	ABS D 65 T	8784007	6 418074 002143	Obudowa ABS Pokrywa przezroczysta
170x80x85 mm				
	PC D 85 G	8724308	6 418074 002136	Obudowa PC Pokrywa szara
	PC D 85 T	8724008	6 418074 002129	Obudowa PC Pokrywa przezroczysta
	ABS D 85 G	8784308	6 418074 002174	Obudowa ABS Pokrywa szara
	ABS D 85 T	8784008	6 418074 002167	Obudowa ABS Pokrywa przezroczysta

PICCOLO

Zawiera: podstawę ze śrubami do płyty montażowej/szyny DIN oraz pokrywę z uszczelką PUR i śrubami poliamidowymi.

PC: IP66/IP67, IK08
ABS: IP66/IP67, IK07

Wymiary	Symbol	Kod produktu	Kod EAN	Opis
230x80x65 mm				
	PC F 65 G	8724311	6 418074 002198	Obudowa PC Pokrywa szara
	PC F 65 T	8724011	6 418074 002181	Obudowa PC Pokrywa przezroczysta
	ABS F 65 G	8784311	6 418074 002235	Obudowa ABS Pokrywa szara
	ABS F 65 T	8784011	6 418074 002228	Obudowa ABS Pokrywa przezroczysta
230x80x85 mm				
	PC F 85 G	8724312	6 418074 002211	Obudowa PC Pokrywa szara
	PC F 85 T	8724012	6 418074 002204	Obudowa PC Pokrywa przezroczysta
	ABS F 85 G	8784312	6 418074 002259	Obudowa ABS Pokrywa szara
	ABS F 85 T	8784012	6 418074 002242	Obudowa ABS Pokrywa przezroczysta
170x140x95 mm				
	PC H 95 G	8724315	6 418074 002273	Obudowa PC Pokrywa szara
	PC H 95 T	8724015	6 418074 002266	Obudowa PC Pokrywa przezroczysta
	ABS H 95 G	8784315	6 418074 002297	Obudowa ABS Pokrywa szara
	ABS H 95 T	8784015	6 418074 002280	Obudowa ABS Pokrywa przezroczysta

PICCOLO

Zawiera: podstawę ze śrubami do płyty montażowej/szyny DIN oraz pokrywę z uszczelką PUR i śrubami poliamidowymi.

PC: IP66/IP67, IK08
ABS: IP66/IP67, IK07

Wymiary	Symbol	Kod produktu	Kod EAN	Opis
230x140x95 mm				
	PC M 95 G	8724318	6 418074 002310	Obudowa PC Pokrywa szara
	PC M 95 T	8724018	6 418074 002303	Obudowa PC Pokrywa przezroczysta
	ABS M 95 G	8784318	6 418074 002334	Obudowa ABS Pokrywa szara
	ABS M 95 T	8784018	6 418074 002327	Obudowa ABS Pokrywa przezroczysta
230x140x125 mm				
	PC MH 125 G	8724319	6 418074 054586	Obudowa PC Pokrywa szara
	PC MH 125 T	8724019	6 418074 054579	Obudowa PC Pokrywa przezroczysta
	ABS MH 125 G	8784319	6 418074 054609	Obudowa ABS Pokrywa szara
	ABS MH 125 T	8784019	6 418074 054593	Obudowa ABS Pokrywa przezroczysta

PICCOLO informacje techniczne

CECHA	POLIWĘGLAN (PC)	ABS
Stopień ochrony (EN 60529)	IP 66/IP 67	IP 66/IP 67
Wytrzymałość mechaniczna (EN 62262)	IK 08	IK 07
Zakres temperaturowy Celsjusz (krótkotrwale)	-40°. . .120°C	-40°. . .80°C
Fahrenheit (krótkotrwale)	-40°. . .250°F	-40°. . .175°F
Zakres temperaturowy Celsjusz (praca ciągła)	-40°. . .80°C	-40°. . .60°C
Fahrenheit (praca ciągła)	-40°. . .175°F	-40°. . .140°F
Klasa izolacyjności	Izolacja zupełna (II) ⧈	Izolacja zupełna (II) ⧈
Kolor elementów szarych	RAL 7035 Szary przemysłowy	RAL 7035 Szary przemysłowy
Pokrywy przezroczyste	Bez przyciemnienia	Bez przyciemnienia
Kolor śrub pokrywy	RAL 7035	RAL 7035
Materiał śrub pokrywy	Poliamid (PA)	Poliamid (PA)
Materiał uszczelki	PUR	PUR
Klasa palności	UL 746C 5V*	
Próba rozżarzonego drutu (IEC 695-2-1) Tworzywa samogasnące (PC)	960°C	650°C
Toksyczność	Bezhalogenowy	Bezhalogenowy
Odporność na promienie UV	UL 508 720 godzin w "wezerometrze"	
Odporność chemiczna **	Dobra	Dobra

Zastrzega się prawo do zmiany danych bez uprzedzenia.
**Szczegółowe informacje na zapytanie

ZGODNOŚĆ Z NORMAMI

USA Obudowy urządzeń elektrycznych
PC: UL Type 1, 4X, 6, 12 or 13; UL File E75645 Vol 1 Sec 3; UL 746C-5VA test palności (UL 50/508)*
ABS: NEMA 1, 4X, 6, 12 or 13

Kanada Przemysłowe obudowy urządzeń sterujących i elektrycznych / ULc*

Europa Obudowy urządzeń elektrycznych i sterujących EN 62208:2003
Urządzenia techniki informatycznej. Bezpieczeństwo. EN 60950
RoHS Dyrektywa 2002/95/EC

Rosja GostR - Gost Rosyjski Certyfikat Zgodności

*UL Etykieta na zamówienie

PICCOLO

AKCESORIA

	Symbol	Kod produktu	Wymiary	Kod EAN	Opis
Płyty montażowe (stal ocynkowana, grubość płyty 1,5 mm)					
	B-MP	8524060	54x80	6 418074 033574	Płyta montażowa (stal ocynkowana), dla obudów: 110x80x65, 110x80x85
	C-MP	8524061	54x110	6 418074 033581	Płyta montażowa (stal ocynkowana), dla obudów: 140x80x65, 140x80x85
	D-MP	8524062	54x140	6 418074 033598	Płyta montażowa (stal ocynkowana), dla obudów: 170x80x65, 170x80x85
	F-MP	8524063	54x200	6 418074 033604	Płyta montażowa (stal ocynkowana), dla obudów: 230x80x65, 230x80x85
	H-MP	8524064	94x125	6 418074 033611	Płyta montażowa (stal ocynkowana), dla obudów: 170x140x95
	M-MP	8524065	94x185	6 418074 033628	Płyta montażowa (stal ocynkowana), dla obudów: 230x140x95, 230x140x125
Szyny montażowe DIN-35 (stal ocynkowana, wysokość szyny 7,5 mm)					
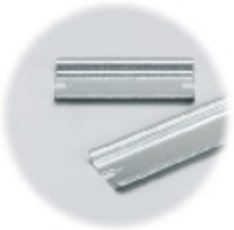	B-3	8524030	80x35	6 418074 033499	Szyna DIN 35, dla obudów: 100x100x35-100x100x75, 110x80x65, 110x80x85
	CHM-3	8524031	110x35	6 418074 033505	Szyna DIN 35, dla obudów: 140x80x65, 140x80x85, 170x140x95, 230x140x95
	DH-3	8524032	140x35	6 418074 033512	Szyna DIN 35, dla obudów: 170x80x65, 170x80x85, 170x140x95
	FM-3	8524033	200x35	6 418074 033529	Szyna DIN 35, dla obudów: 230x80x65, 230x80x85, 230x140x95, 230x140x125
Zawiasy i uchwyty do wieszania obudów					
		8522339		6 418074 033468	Zawiasy pokrywy 2 szt.
	TH A	9802001		6 418074 034120	Zestaw zawiasów szarych 2 szt, zawiera śruby montażowe
	FP 22040	8522340		6 418074 033475	Uchwyty do wieszania obudów, 2 szt., zawiera śruby, dla obudów: 110x80x65-230x80x85
	FP 22046	8522346		6 418074 033482	Uchwyty do wieszania obudów 4 szt, zawiera śruby

	Symbol	Kod produktu	Wymiary	Kod EAN	Opis
Pokrywa i śruby montażowe					
	S-20	8522001		6 418074 033444	Śruba pokrywy do pokrywy 20 mm Szara, poliamid
	S-40	8522002		6 418074 033451	Śruba pokrywy do pokrywy 40 mm Szara, poliamid
	MB S-20KN	8524001		6 418074 036179	Zestaw śrub pokrywy 4x S-20 + 4x KN 3.9x9.5
	MB S-40KN	8524002		6 418074 036186	Zestaw śrub pokrywy 4x S-40 + 4x KN 3.9x9.5
	KN 3.9x9.5	5514042		6 418074 039477	Śruba montażowa

PICCOLO

Rysunek wymiarowy

PICCOLO 110x80x65-85

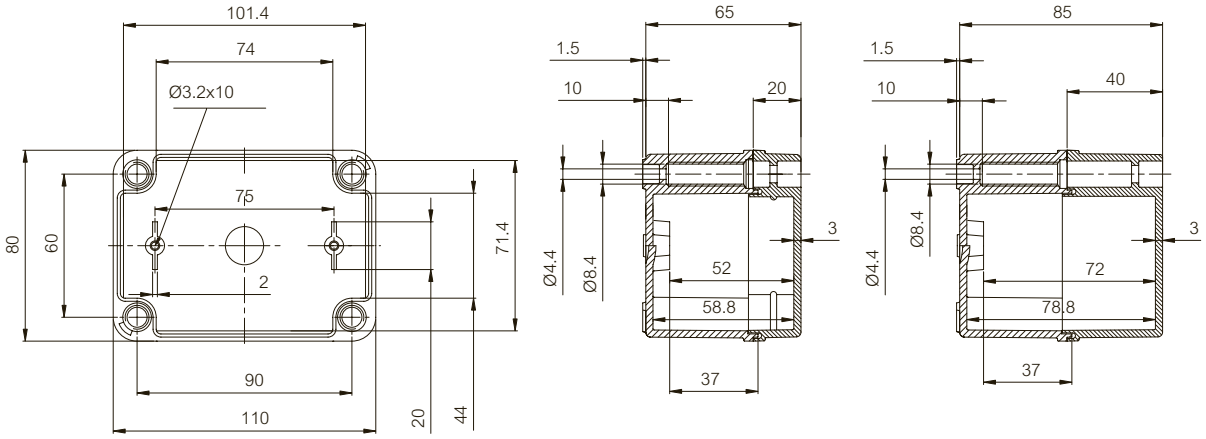

PICCOLO 140x80x65-85

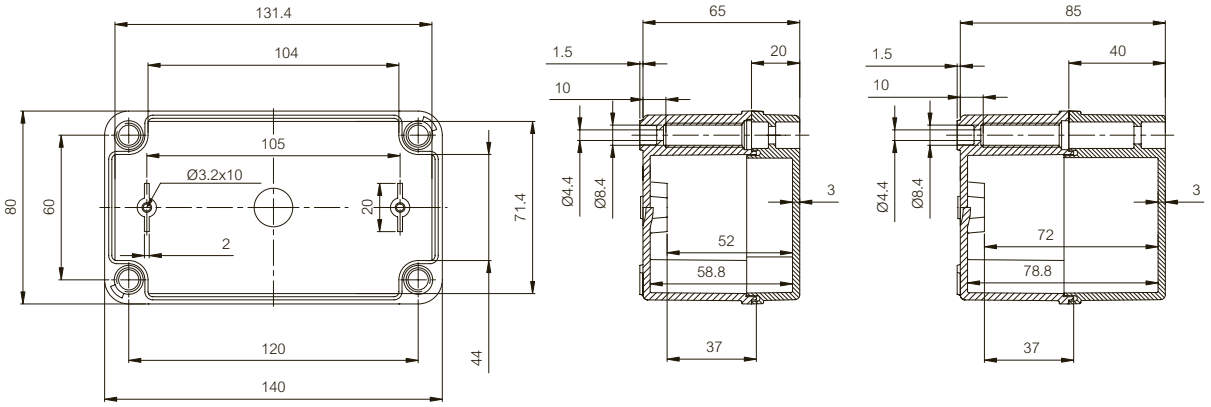

PICCOLO 170x80x65-85

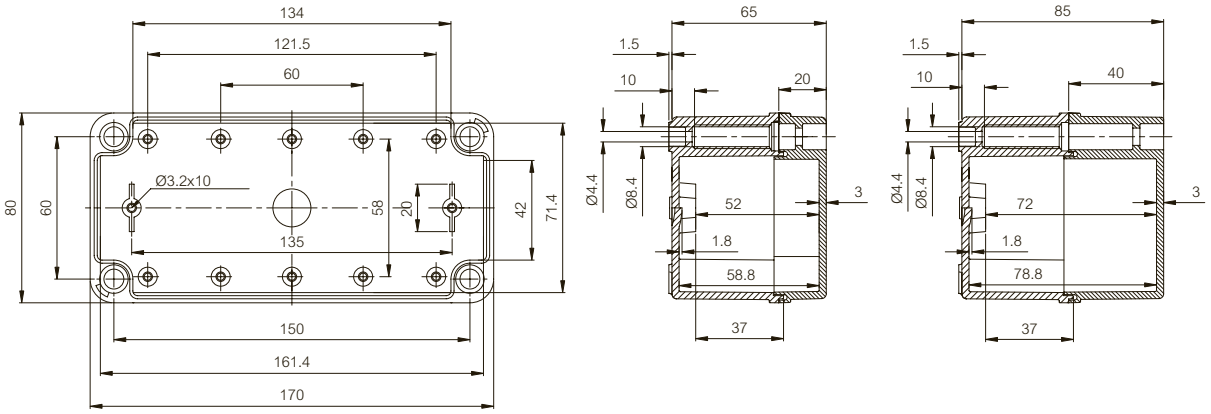

PICCOLO 230x80x65-85

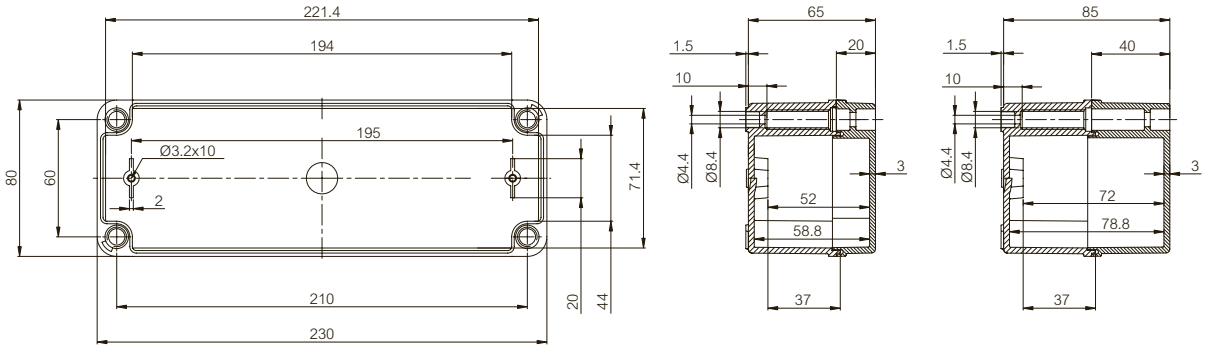

PICCOLO 170x140x95

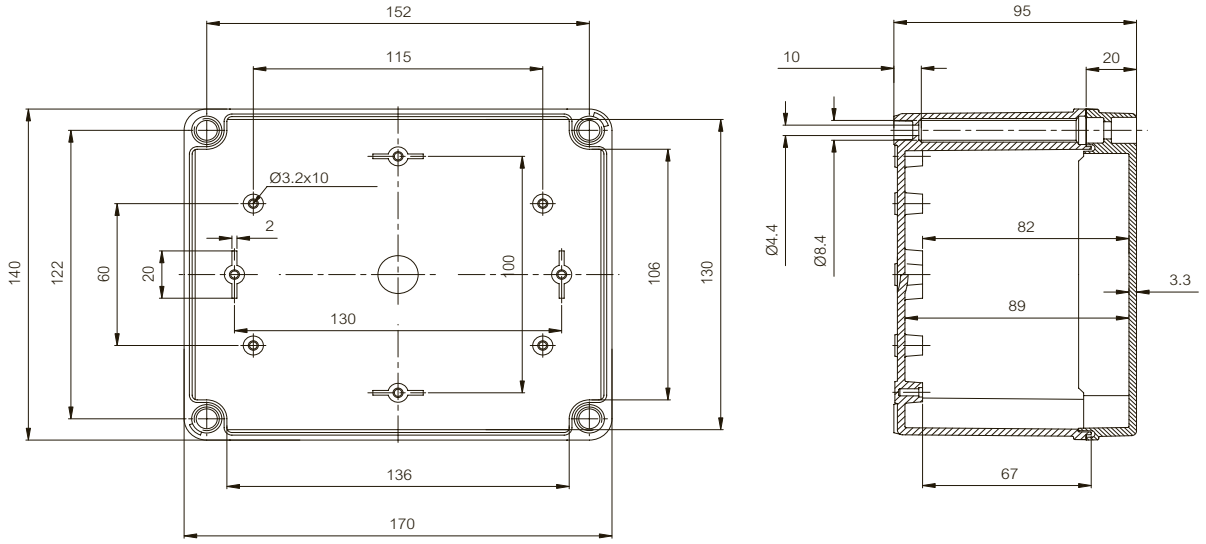

PICCOLO 230x140x95-125

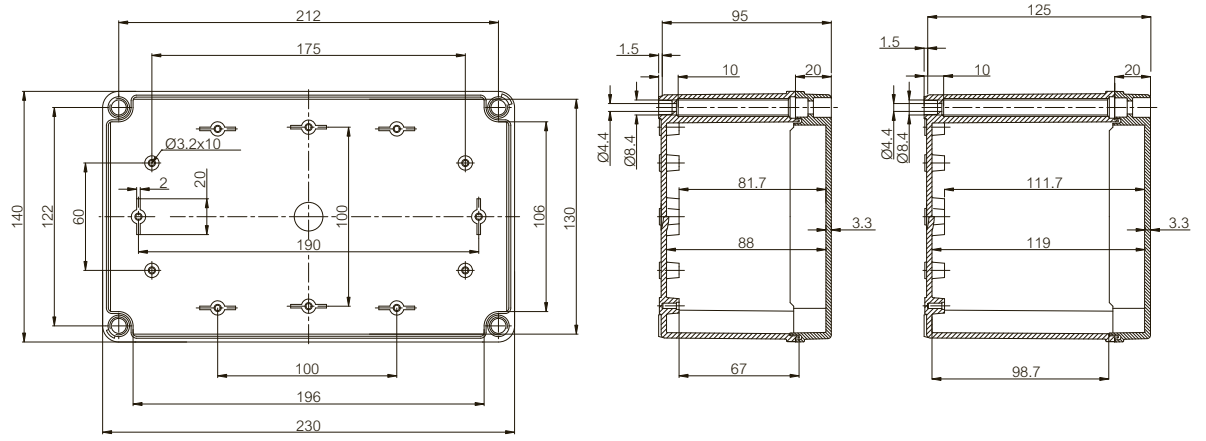

FIBOX – rozwiązania do trudnych warunków przemysłowych

Fibox TEMPO

Szybka instalacja!
Jak sama nazwa wskazuje, obudowy Tempo nie lubią tracić czasu. Potrzebują Państwo taniej obudowy, szybkiej instalacji i jednocześnie wysokiej funkcjonalności? Obudowy Tempo spełniają wszystkie te warunki, pozostając w zgodzie z wymaganiami norm.

Błyskawiczny montaż, zawiasy pokrywy w zestawie. Obudowy kompatybilne z popularnymi obudowami polistyrenowymi.

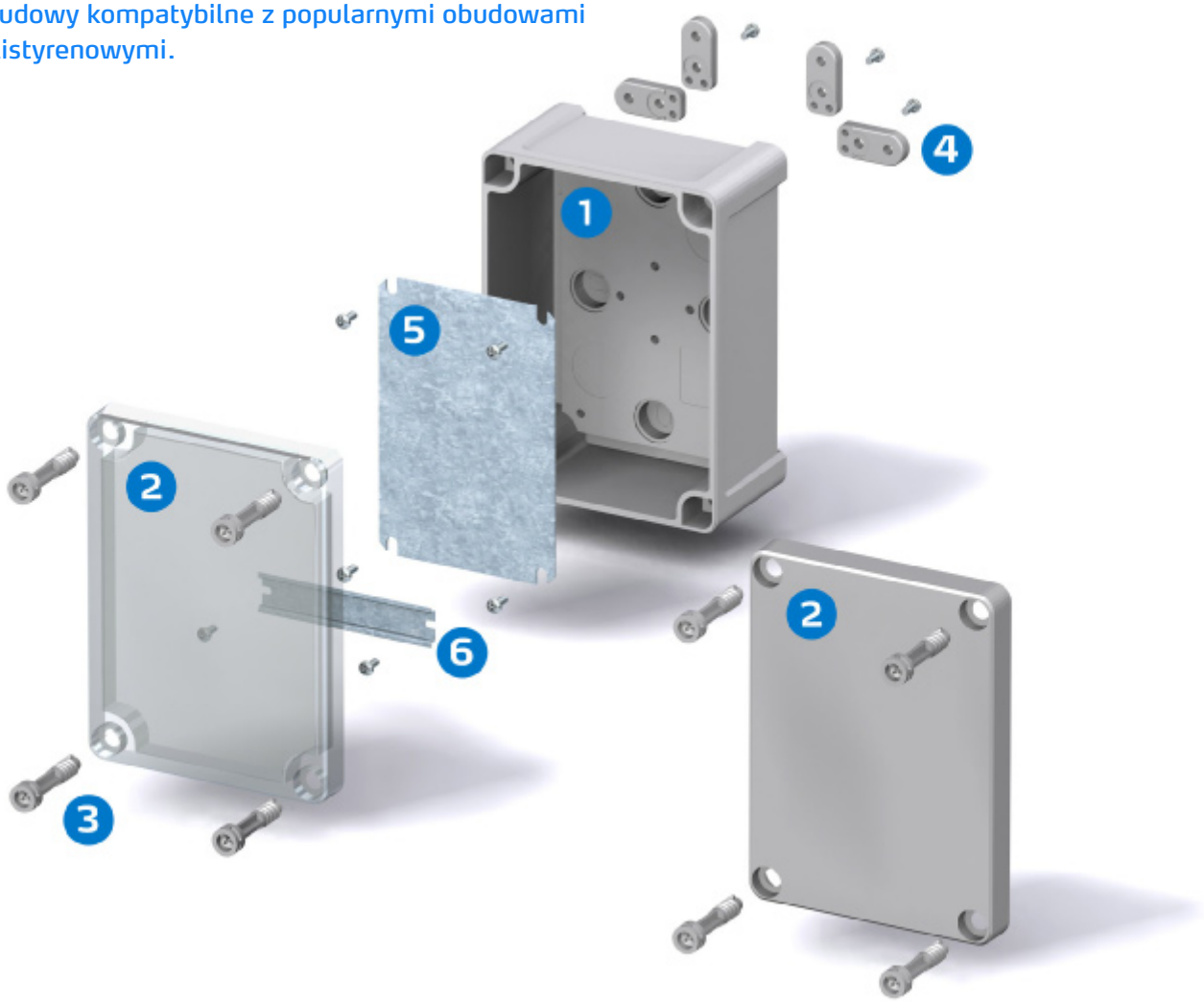

Obudowa

1 Podstawa
2 Pokrywa szara lub przezroczysta
3 Śruby pokrywy, zawiasy

Akcesoria

4 Uchwyty do montażu na ścianie, 4 szt. + śruby,
5 Płyta montażowa, stalowa, ocynkowana
6 Szyny DIN-15 i DIN35 w różnych długościach

TEMPO

Zawiera: podstawę z uszczelką z poliuretanu, śruby do montażu płyty/szyny DIN, pokrywę ze śrubami z poliamidu oraz zawiasy z tworzywa(201610-342912).

ABS: IP65, IK07

Wymiary	Symbol	Kod produktu	Kod EAN	Opis
95x65x60 mm				
	TA090706	5814038	6 418074 011466	Obudowa ABS Pokrywa szara
	TAM090706	5814020	6 418074 011428	Obudowa ABS Podstawa z przetłoczeniami metrycznymi Pokrywa szara
110x110x65 mm				
	TA111107	5814039	6 418074 011473	Obudowa ABS Pokrywa szara
	TAM111107	5814021	6 418074 011435	Obudowa ABS Podstawa z przetłoczeniami metrycznymi Pokrywa szara
130x95x65 mm				
	TA131007	5814040	6 418074 011480	Obudowa ABS Pokrywa szara
	TAM131007	5814022	6 418074 011442	Obudowa ABS Podstawa z przetłoczeniami metrycznymi Pokrywa szara
130x130x75 mm				
	TA131308	5814041	6 418074 011497	Obudowa ABS Pokrywa szara
	TAM131308	5814023	6 418074 011459	Obudowa ABS Podstawa z przetłoczeniami metrycznymi Pokrywa szara

TEMPO

Zawiera: podstawę z uszczelką z poliuretanu, śruby do montażu płyty/szyny DIN, pokrywę ze śrubami z poliamidu oraz zawiasy z tworzywa(201610-342912).

ABS: IP65, IK07

Wymiary	Symbol	Kod produktu	Kod EAN	Opis
187x122x90 mm				
	TA191209	5814000	6 418074 060723	Obudowa ABS Pokrywa szara
	TAM191209	5814024	6 418074 062666	Obudowa ABS Podstawa z przetłoczeniami metrycznymi Pokrywa szara
	TA191209T	5814005	6 418074 060778	Obudowa ABS Pokrywa przezroczysta
	TAM191209T	5814029	6 418074 062680	Obudowa ABS Podstawa z przetłoczeniami metrycznymi Pokrywa szara
201x163x98 mm				
	TA201610	5814001	6 418074 060730	Obudowa ABS Pokrywa szara
	TAM201610	5814025	6 418074 062673	Obudowa ABS Podstawa z przetłoczeniami metrycznymi Pokrywa szara
	TA201610T	5814006	6 418074 060785	Obudowa ABS Pokrywa przezroczysta
	TAM201610T	5814030	6 418074 062697	Obudowa ABS Podstawa z przetłoczeniami metrycznymi Pokrywa przezroczysta
240x191x107 mm				
	TA241911	5814002	6 418074 060747	Obudowa ABS Pokrywa szara
	TA241911T	5814007	6 418074 060792	Obudowa ABS Pokrywa przezroczysta

TEMPO

Zawiera: podstawę z uszczelką z poliuretanu, śruby do montażu płyty/szyny DIN, pokrywę ze śrubami z poliamidu oraz zawiasy z tworzywa(201610-342912).

ABS: IP65, IK07

Wymiary	Symbol	Kod produktu	Kod EAN	Opis
289x239x107 mm				
	TA292411	5814003	6 418074 060754	Obudowa ABS Pokrywa szara
	TA292411T	5814008	6 418074 060808	Obudowa ABS Pokrywa przezroczysta
344x289x117 mm				
	TA342912	5814004	6 418074 060761	Obudowa ABS Pokrywa szara
	TA342912T	5814009	6 418074 060815	Obudowa ABS Pokrywa przezroczysta

TEMPO informacje techniczne

CECHA	ABS
Stopień ochrony (EN 60529)	IP 65
Wytrzymałość mechaniczna (EN 62262)	IK 07
Zakres temperaturowy Celsjusz (krótkotrwale)	-40°. . .80°C
Fahrenheit (krótkotrwale)	-40°. . .175°F
Zakres temperaturowy Celsjusz (praca ciągła)	-40°. . .60°C
Fahrenheit (praca ciągła)	-40°. . .140°F
Klasa izolacyjności	Izolacja zupełna (II) ⧈
Kolor elementów szarych	RAL 7035 Szary przemysłowy
Pokrywy przezroczyste	Bez przyciemnienia
Kolor śrub pokrywy	szary
Materiał śrub pokrywy	Poliamid (PA)
Materiał uszczelki	PUR
Klasa palności	UL 746C 5V
Próba rozżarzonego drutu (IEC 695-2-1) Tworzywa samogasnące (PC)	650°C
Toksyczność	Bezhalogenowy
Odporność chemiczna *	Dobra

ZGODNOŚĆ Z NORMAMI

Europa Obudowy urządzeń elektrycznych i sterujących EN 62208:2003
RoHS Dyrektywa 2002/95/EC

Zastrzega się prawo do zmiany danych bez uprzedzenia.
*Szczegółowe informacje na zapytanie

	Symbol	Kod produktu	Wymiary	Kod EAN	Opis
Płyty montażowe (stal ocynkowana, grubość płyty 1,5 mm)					
	MP 0907	5518060	44x60	6 418074 011350	Płyta montażowa (stal ocynkowana), dla obudów: 95x65x60
	MP 1111	5518061	85x90	6 418074 011367	Płyta montażowa (stal ocynkowana), dla obudów: 110x110x65
	MP 1310	5518062	70x105	6 418074 011374	Płyta montażowa (stal ocynkowana), dla obudów: 130x95x65
	MP 1313	5518063	108x108	6 418074 011381	Płyta montażowa (stal ocynkowana), dla obudów: 130x130x75
	MP 1912	5518022	100x140	6 418074 061119	Płyta montażowa (stal ocynkowana), dla obudów: 187x122x90
	MP 2016	5518023	140x155	6 418074 061126	Płyta montażowa (stal ocynkowana), dla obudów: 201x163x98
	MP 2419	5518024	160x210	6 418074 061133	Płyta montażowa (stal ocynkowana), dla obudów: 240x191x107
	MP 2924	5518025	215x265	6 418074 061140	Płyta montażowa (stal ocynkowana), dla obudów: 289x239x107
	MP 3429	5518026	265x315	6 418074 061157	Płyta montażowa (stal ocynkowana), dla obudów: 344x289x117
Szyny montażowe DIN-35 (stal ocynkowana, wysokość szyny 7,5 mm)					
	DRM 50	5518064	50x15	6 418074 009791	Szyna DIN 15, dla obudów: 95x65x60
	DRM 80	5518065	80x15	6 418074 009807	Szyna DIN 15, dla obudów: 110x110x65
	DRM 100	5518066	100x15	6 418074 009814	Szyna DIN 15, dla obudów: 130x95x65, 130x130x75
	MIV 10	5514082	100x35	6 418074 033192	Szyna DIN 35, dla obudów: 130x80x35-180x130x175
	DH-3	8524032	140x35	6 418074 033512	Szyna DIN 35, dla obudów: 170x80x65, 170x80x85, 170x140x95

	Symbol	Kod produktu	Wymiary	Kod EAN	Opis
	EKV 12	3770647	160x35	6 418074 031969	Szyna DIN 35, dla obudów: 190x190x130-380x190x180
	DR 210	5518027	210x35	6 418074 061164	Szyna DIN 35, dla obudów: 240x191x107
	DR 215	5518029	215x35	6 418074 061188	Szyna DIN 35, dla obudów: 289x239x107
	ARH 2328	9822012	260x35	6 418074 034373	Szyna DIN 35, dla obudów: 280x230x110
	DR 265	5518028	265x35	6 418074 061171	Szyna DIN 35, dla obudów: 289x239x107
	DR 316	5518030	316x35	6 418074 061195	Szyna DIN 35, dla obudów: 344x289x117
Zawiasy i uchwyty do wieszania obudów					
	TH T	5510021		6 418074 061911	Zestaw zawiasów
	FP 10674	5510674		6 418074 033079	Zestaw uchwytów do wieszania obudów 2 szt., zawiera śruby
	FEP 26150	7366150		6 418074 015389	Zaślepka otworu do montażu naściennego w podstawie.
Śruby pokrywy					
	MBS HH	6300004		6 418074 023414	Zestaw śrub pokrywy do rozmiaru 1912
	MBS 18020	5510020		6 418074 061898	Śruby pokrywy, szare, zestaw 4szt.

	Symbol	Kod produktu	Wymiary	Kod EAN	Opis
Nasadki motylkowe i zatyczki ozdobne					
	MBS 14552	6300005		6 418074 005144	Nasadka motylkowa na śrubę Szara, zestaw 40 szt
	DPS 14553	6300006		6 418074 005151	Zatyczka ozdobna do śruby pokrywy Szara, zestaw 40 szt
Elementy dystansowe i śruby montażowe					
	TS H15 SET	5510031		6 418074 061942	Zestaw elementów dystansowych do płyty montażowej M4/15mm, 4 szt.
	TS H30 SET	5510032		6 418074 061959	Zestaw elementów dystansowych do płyty montażowej M4/30mm, 4 szt.
	KN 3.9x9.5-10 SET	5614042		6 418074 062130	Śruba montażowa Zestaw 10 szt

TEMPO

Rysunek wymiarowy

TEMPO 92x65x60

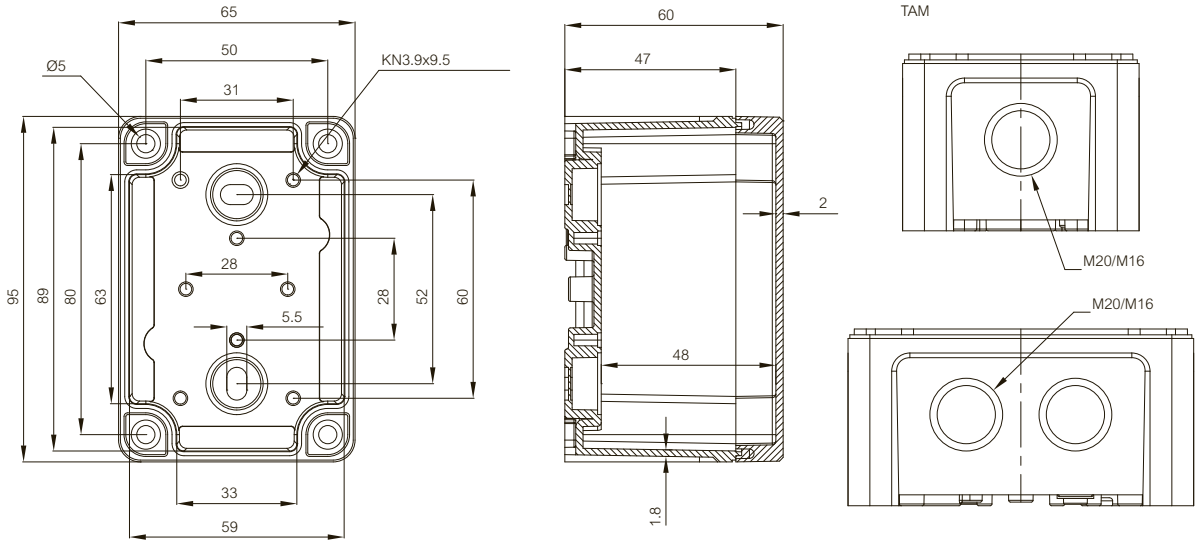

TEMPO 110x110x65

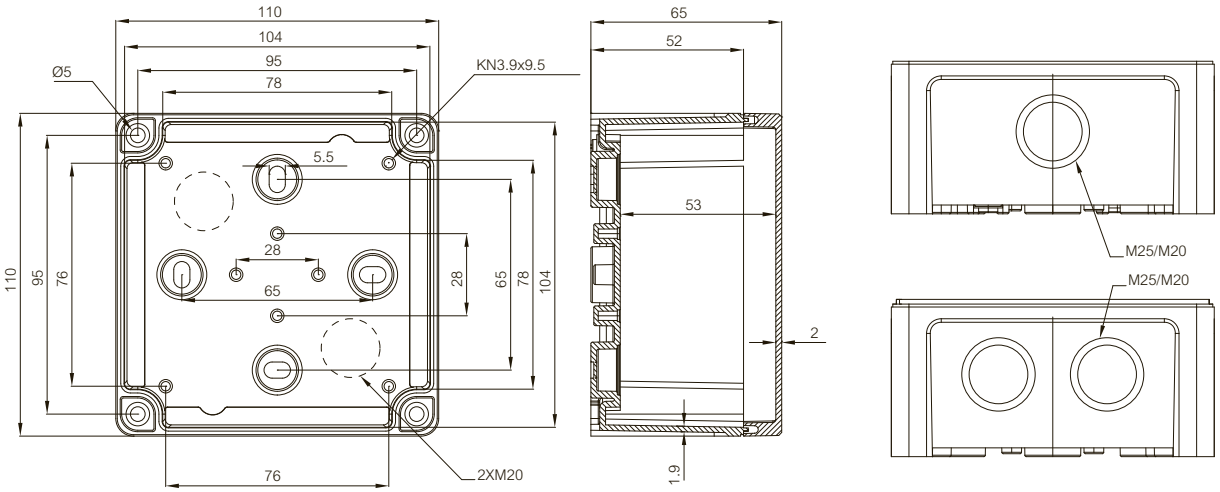

TEMPO 130x95x65

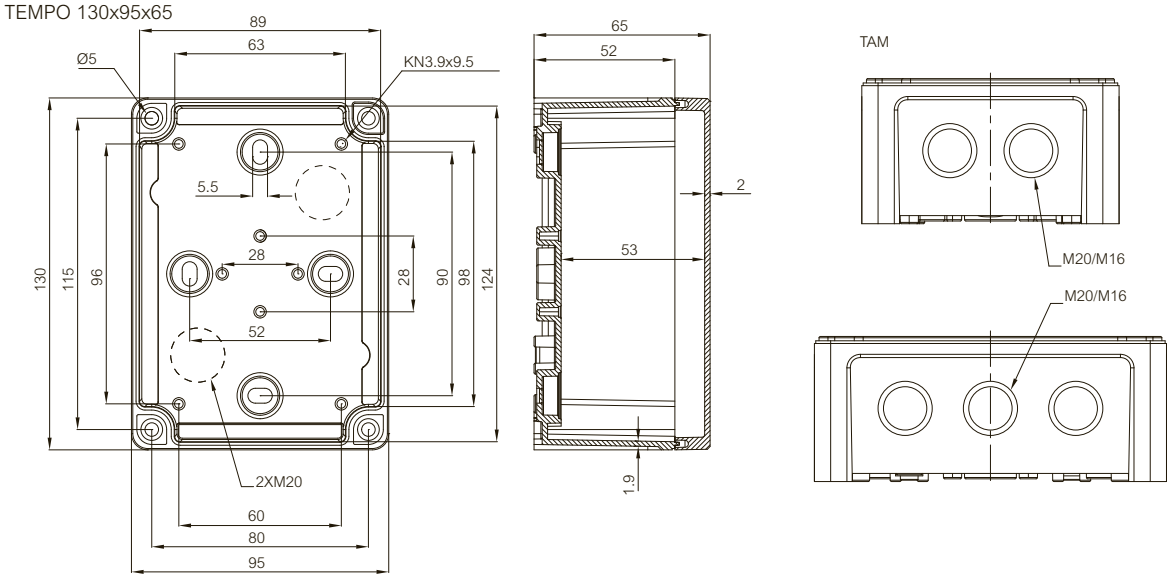

TEMPO 130x130x75

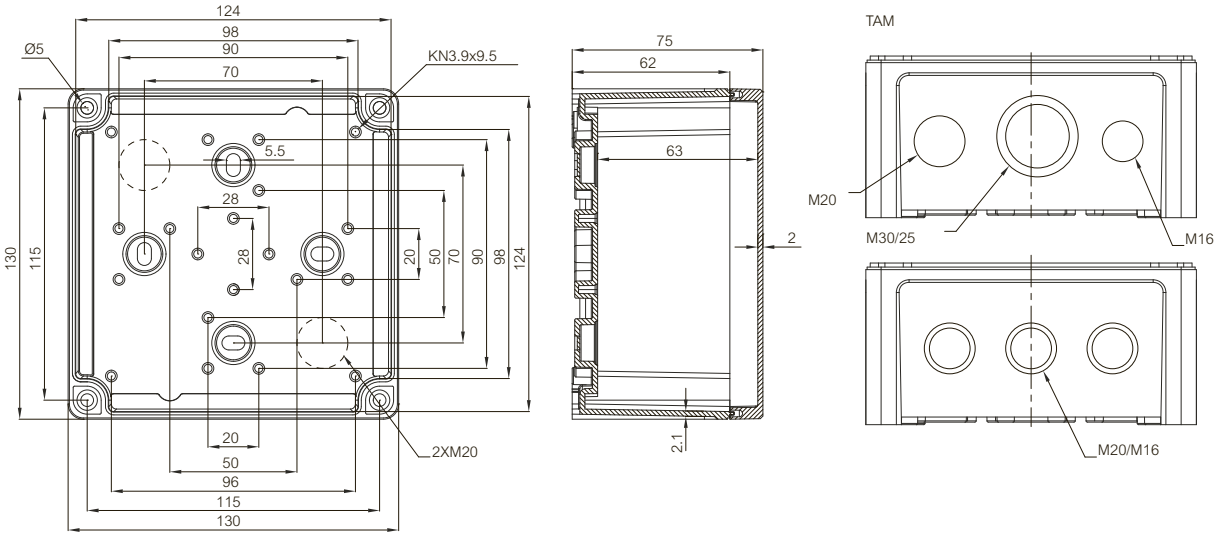

TEMPO 187x122x90

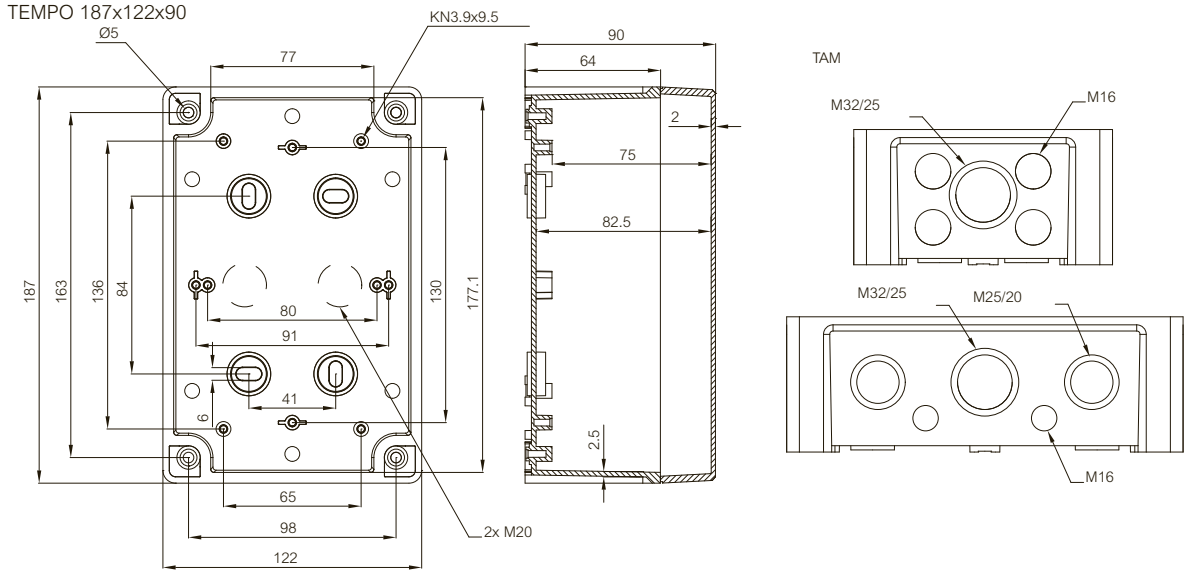

TEMPO 201x163x98

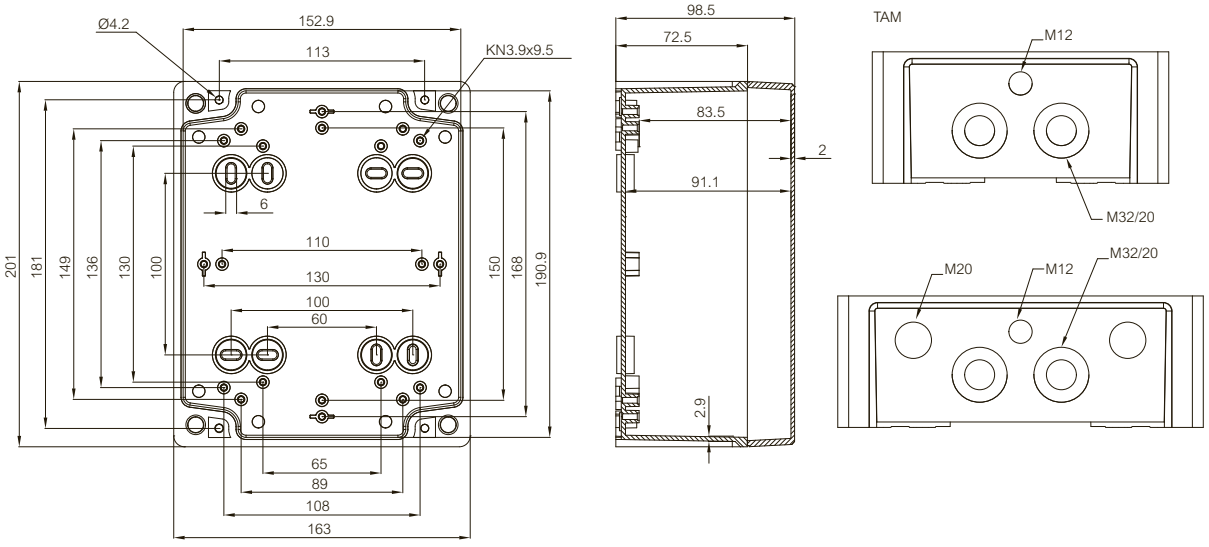

TEMPO

Rysunek wymiarowy

TEMPO 240x191x107

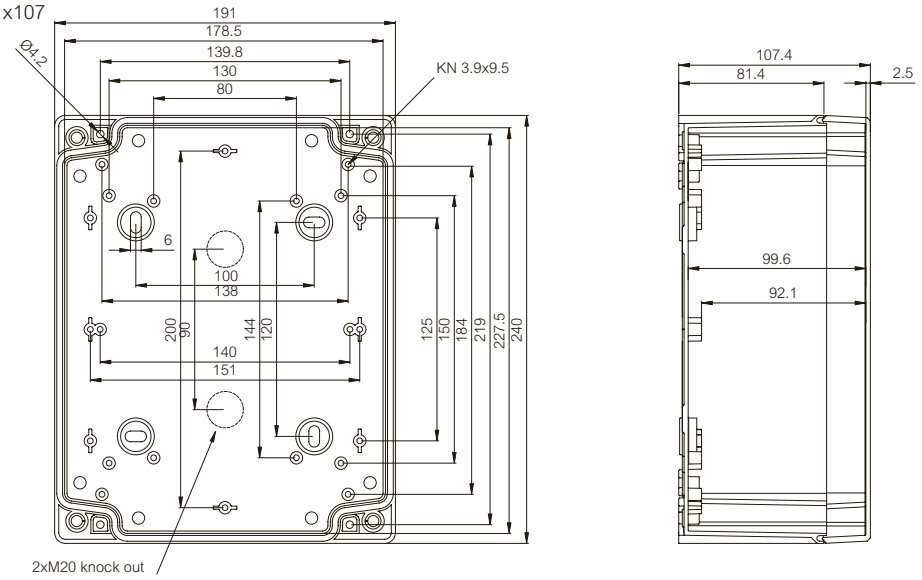

TEMPO 289x239x107

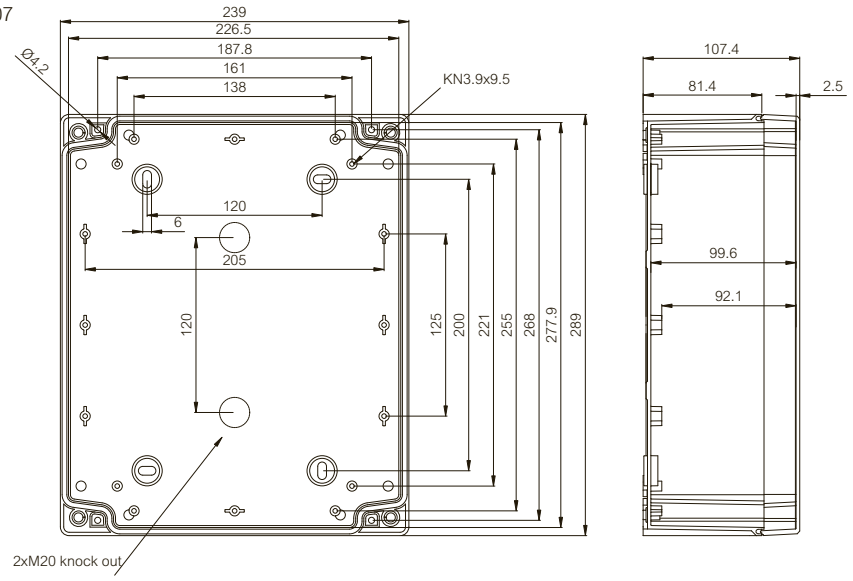

TEMPO 344x289x117

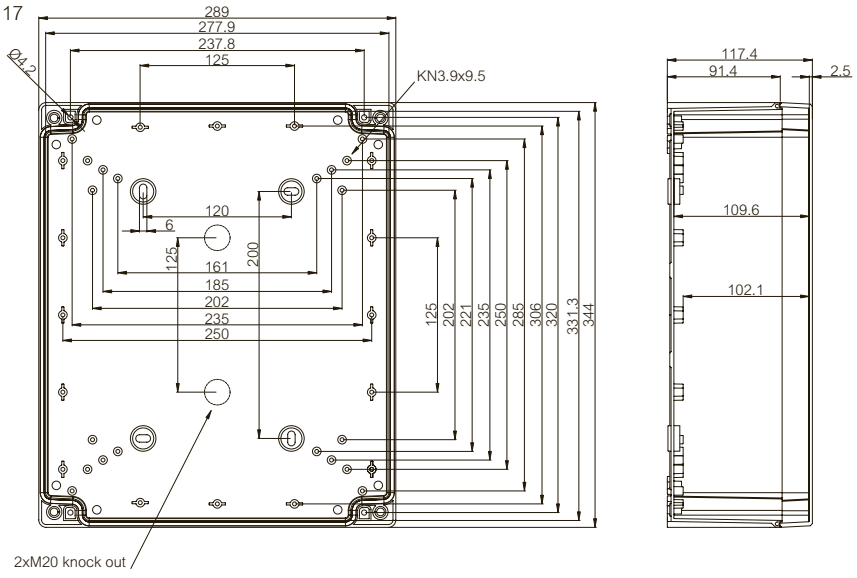

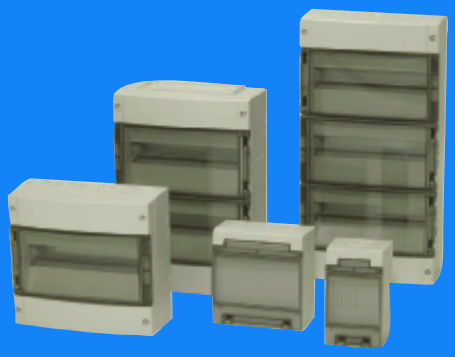

Fibox MCE

Obudowy aparatury modułowej

Obudowy MCE należą do najbardziej wytrzymałych obudów w tej klasie produktów, charakteryzują się praktycznością zastosowania w warunkach przemysłowych. Obudowy MCE produkowane są z poliweglanu (PC) lub z tworzywa ABS. Posiadają przestrzenne wnętrze, są dostępne w szerokim zakresie wymiarów i, jak sama nazwa wskazuje, mogą być łączone w zestawy.

Wygodna obsługa i funkcjonalność.
Doskonałe rozwiązanie do zabudowy urządzeń automatyki i kontrolno-pomiarowych.
Możliwość instalowania płytek bocznych do wprowadzania kabli oraz rozbudowy obudowy.

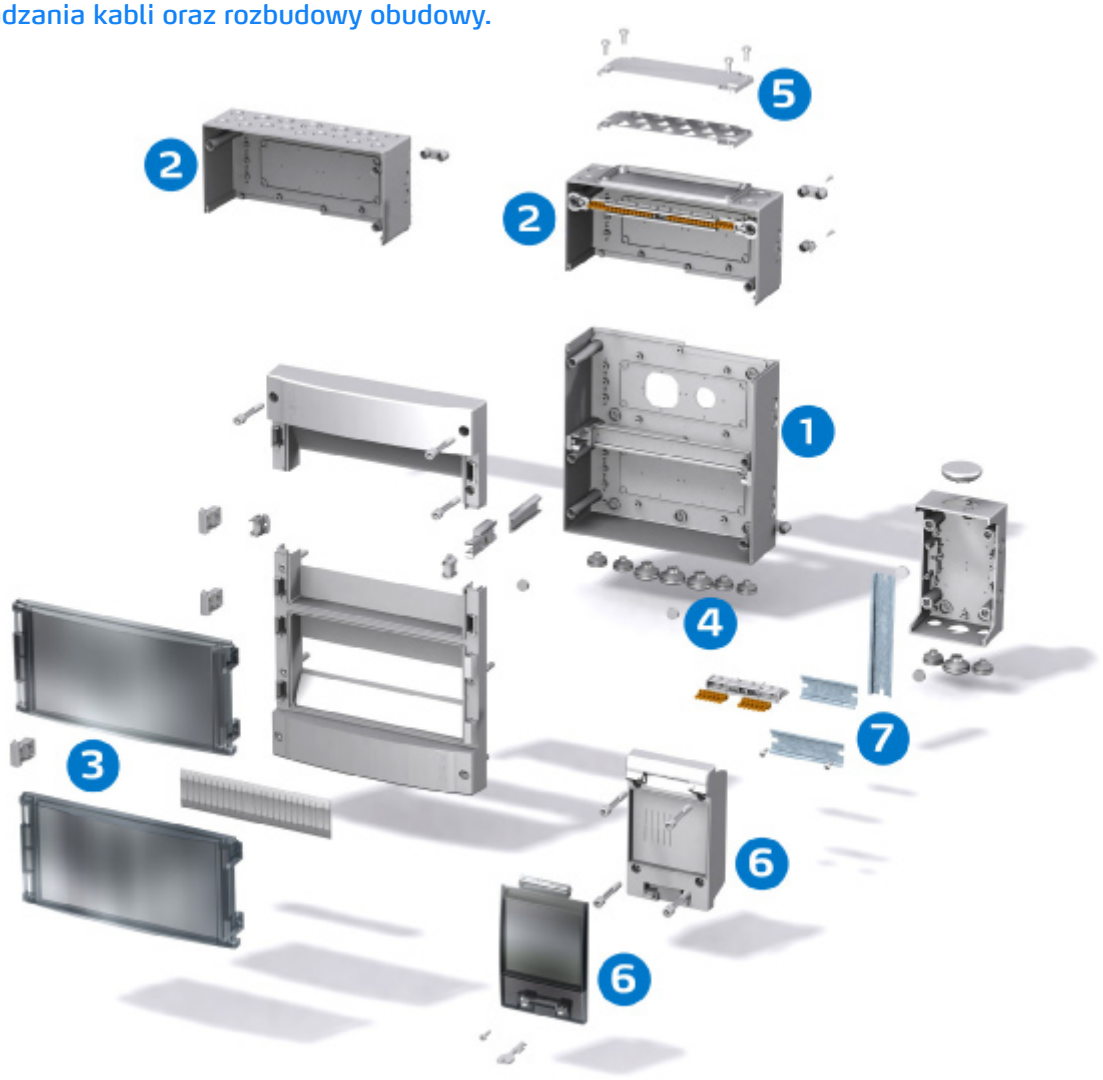

Obudowa

1 Podstawa obudowy, PC, 1-/2- lub 3-rzędowa
Przetłoczenia metryczne na czterech bokach i w dnie
2 Elementy końcowe podstawy w różnych wersjach:
z przetłoczeniami pod dławnice (typu M, M1 i MF)
lub płytki boczne (FL), bez przetłoczeń
3 Oddzielne drzwiczki dla każdego rzędu aparatury
szare lub przezroczyste, z uszczelką TPE

Akcesoria

4 Możliwość stosowania membran do wprowadzania kabli
5 Płytki przepustowe, różne wykonania
6 Budowa MCE 5/9
7 Szyny DIN-35 do montażu aparatury

MCE

Zawiera: obudowę aparatury modułowej z uszczelką TPE i zamontowanymi szynami DIN, szyny zaciskowe PEN, Multi-FEM i dławnice membranowe FEM, tabliczki opisowe, zaślepki otworów do montażu na ścianie i instrukcję montażu.

PC: IP65, IK08

Wymiary	Symbol	Kod produktu	Kod EAN	Opis
200x116x105 mm				
	MCE PC 5 MF/M	7215161	6 418074 007582	Obudowa ap. modułowej PC, 5 mod.
	MCE PCN 5 MF/M	7215162	6 418074 059826	Obudowa ap. modułowej PC, 5 mod. Nie zawiera zacisków PEN i dławnic membranowych
200x190x105 mm				
	MCE PC 9 MF/M	7219171	6 418074 007599	Obudowa ap. modułowej PC, 9 mod.
	MCE PCN 9 MF/M	7219172	6 418074 059833	Obudowa ap. modułowej PC, 9 mod. Nie zawiera zacisków PEN i dławnic membranowych
280x306x145 mm				
	MCE PC 14 MF/M	7211181	6 418074 007605	Obudowa ap. modułowej PC, 14 mod.
	MCE PC 14 MF/FL	7211215	6 418074 007612	Obudowa ap. modułowej PC, 14 mod.
	MCE PCN 14 MF/M	7211182	6 418074 059840	Obudowa ap. modułowej PC, 14 mod. Nie zawiera zacisków PEN i dławnic membranowych
	MCE PCN 14 MF/FL	7211216	6 418074 059871	Obudowa ap. modułowej PC, 14 mod. Nie zawiera zacisków PEN i dławnic membranowych
	MCE ABS 14 M1/M	7221181	6 418074 007681	Obudowa ap. modułowej ABS, 14 mod.
	MCE ABN 14 M1/M	7231314	6 418074 008138	Obudowa ap. modułowej ABS, 14 mod. Nie zawiera zacisków PEN i dławnic membranowyc

MCE

Zawiera: obudowę aparatury modułowej z uszczelką TPE i zamontowanymi szynami DIN, szyny zaciskowe PEN, Multi-FEM i dławnice membranowe FEM, tabliczki opisowe, zaślepki otworów do montażu na ścianie i instrukcję montażu.

PC: IP65, IK08

Wymiary	Symbol	Kod produktu	Kod EAN	Opis
430x306x145 mm				
	MCE PC 28 MF/M	7212181	6 418074 007629	Obudowa ap. modułowej PC, 28 mod.
	MCE PC 28 MF/FL	7212215	6 418074 007636	Obudowa ap. modułowej PC, 28 mod.
	MCE PCN 28 MF/M	7212182	6 418074 059857	Obudowa ap. modułowej PC, 28 mod. Nie zawiera zacisków PEN i dławnic membranowych
	MCE PCN 28 MF/FL	7212216	6 418074 059888	Obudowa ap. modułowej PC, 28 mod. Nie zawiera zacisków PEN i dławnic membranowych
	MCE ABS 28 M1/M	7222181	6 418074 007704	Obudowa ap. modułowej ABS, 28 mod.
	MCE ABN 28 M1/M	7232314	6 418074 008145	Obudowa ap. modułowej ABS, 28 mod. Nie zawiera zacisków PEN i dławnic membranowyc
580x306x145 mm				
	MCE PC 42 MF/M	7214181	6 418074 007643	Obudowa ap. modułowej PC, 42 mod
	MCE PC 42 MF/FL	7214215	6 418074 007650	Obudowa ap. modułowej PC, 42 mod.
	MCE PCN 42 MF/M	7214182	6 418074 059864	Obudowa ap. modułowej PC, 42 mod. Nie zawiera zacisków PEN i dławnic membranowych
	MCE PCN 42 MF/FL	7214216	6 418074 059895	Obudowa ap. modułowej PC, 42 mod. Nie zawiera zacisków PEN i dławnic membranowych
	MCE ABS 42 M1/M	7224181	6 418074 007728	Obudowa ap. modułowej ABS, 42 mod
	MCE ABN 42 M1/M	7234314	6 418074 008152	Obudowa ap. modułowej ABS, 42 mod. Nie zawiera zacisków PEN i dławnic membranowyc

MCE

Zawiera: obudowę aparatury modułowej z uszczelką TPE i zamontowanymi szynami DIN, szyny zaciskowe PEN, Multi-FEM i dławnice membranowe FEM, tabliczki opisowe, zaślepki otworów do montażu na ścianie i instrukcję montażu.

PC: IP65, IK08

MCE informacje techniczne

CECHA	POLIWĘGLAN (PC)	ABS
Stopień ochrony (EN 60529)	IP 65	IP54
Wytrzymałość mechaniczna (EN 62262)	IK 08	IK07
Zakres temperaturowy Celsjusz (krótkotrwale)	-40°. . .120°C	-40°. . .80°C
Fahrenheit (krótkotrwale)	-40°. . .250°F	-40°. . .175°F
Zakres temperaturowy Celsjusz (praca ciągła)	-40°. . .80°C	-40°. . .60°C
Fahrenheit (praca ciągła)	-40°. . .175°F	-40°. . .140°F
Klasa izolacyjności	Izolacja zupełna (II) ⧈	Izolacja zupełna (II) ⧈
Kolor elementów szarych	RAL 7035 Szary przemysłowy	RAL 7035 Szary przemysłowy
Pokrywy przezroczyste	Przyciemniane	Przyciemniane
Kolor śrub pokrywy	RAL 7035	RAL 7035
Materiał śrub pokrywy	Poliamid (PA)	Poliamid (PA)
Materiał uszczelki	TPE (elastomer termoplastyczny)	TPE (elastomer termoplastyczny)
Klasa palności	UL 746C 5V*	
Próba rozżarzonego drutu (IEC 695-2-1) Tworzywa samogasnące (PC)	960°C	
Toksyczność	Bezhalogenowy	Bezhalogenowy
Odporność na promienie UV	UL 508 720 godzin w “wezerometrze”	
Odporność chemiczna **	Dobra	Dobra

Zastrzega się prawo do zmiany danych bez uprzedzenia.
**Szczegółowe informacje na zapytanie

ZGODNOŚĆ Z NORMAMI

USA Obudowy urządzeń elektrycznych
PC:UL Type 1; UL File E75645 Vol1 Sec 8*

Kanada Przemysłowe obudowy urządzeń sterujących i elektrycznych / ULc*

Europa Obudowy urządzeń elektrycznych i sterujących EN 62208:2003
Urządzenia techniki informatycznej. Bezpieczeństwo. EN 60950
RoHS Dyrektywa 2002/95/EC

Rosja GostR - Gost Rosyjski Certyfikat Zgodności

*UL Etykieta na zamówienie

	Symbol	Kod produktu	Wymiary	Kod EAN	Opis
Płyta czołowa (aluminiowa, dla MCE 14-42)					
	FP A 26133	7453133	139x262	6 418074 015457	Panel czołowy MCE 14-42
Montaż naścienny i zamykanie					
	FP 26128	7611218		6 418074 032935	Uchwyty do wieszania obudów Pojedyncze
	FP 26127	7611217		6 418074 032928	Uchwyty do wieszania obudów Podwójne
	MB 26146 SET	7611146		6 418074 033703	Zestaw do zamykania na kłódkę
Paski opisowe i kieszonki					
	MB 26061	7426061		6 418074 015396	Pasek opisowy do MCE 5
	MB 26062	7426062		6 418074 015402	Kieszonka na pasek opisowy do MCE 5
	MB 26063	7426063		6 418074 015419	Pasek opisowy do MCE 9
	MB 26064	7426064		6 418074 015426	Kieszonka na pasek opisowy do MCE 9
	MB 26065	7426065		6 418074 015433	Pasek opisowy do MCE 14-42
	MB 26066	7426066		6 418074 015440	Kieszonka na pasek opisowy do MCE 14-42
Zaciski przyłączeniowe do szyny PEN					
	MS BAR CLAMP	4712232		6 418074 040886	Zacisk przyłączeniowy 25mm² do szyny PEN
	MR 26145	5026145		6 418074 039903	Zacisk przyłączeniowy 35mm² do szyny PEN

	Symbol	Kod produktu	Wymiary	Kod EAN	Opis
Zatyczki ozdobne z poliamidu					
	DP 14553	6314553		6 418074 023261	Zatyczka ozdobna do śruby pokrywy Szara
	DPS 14553	6300006		6 418074 005151	Zatyczka ozdobna do śruby pokrywy Szara, zestaw 40 szt
Zaślepka					
	MB 26050	5026050		6 418074 034830	Zaślepka niewykorzystanego miejsca na aparaturę modułową dla 12 modułów, 1 mod.= 17,5mm
PEN Sets					
	MCE 5 PEN SET	7611135		6 418074 033659	Zestaw zacisków PE/N/PEN
	MCE 9 PEN SET	7611136		6 418074 033666	Zestaw zacisków PE/N/PEN
	MCE 14 PEN SET	7611140		6 418074 033673	Zestaw zacisków PE/N/PEN
	MCE 14 MU PEN SET	7611240		6 418074 033680	Zestaw zacisków PE/N/PEN

MCE 200x116x105

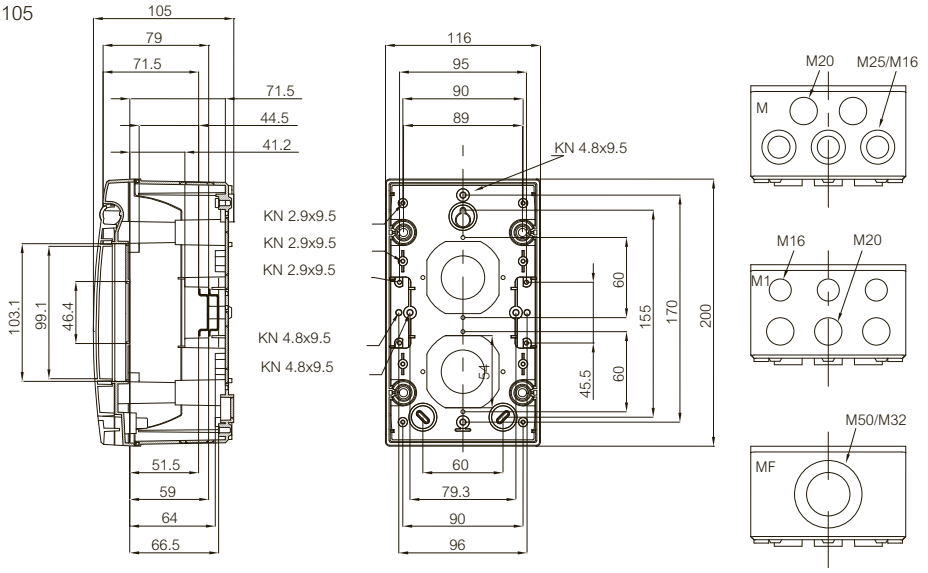

MCE 200x190x105

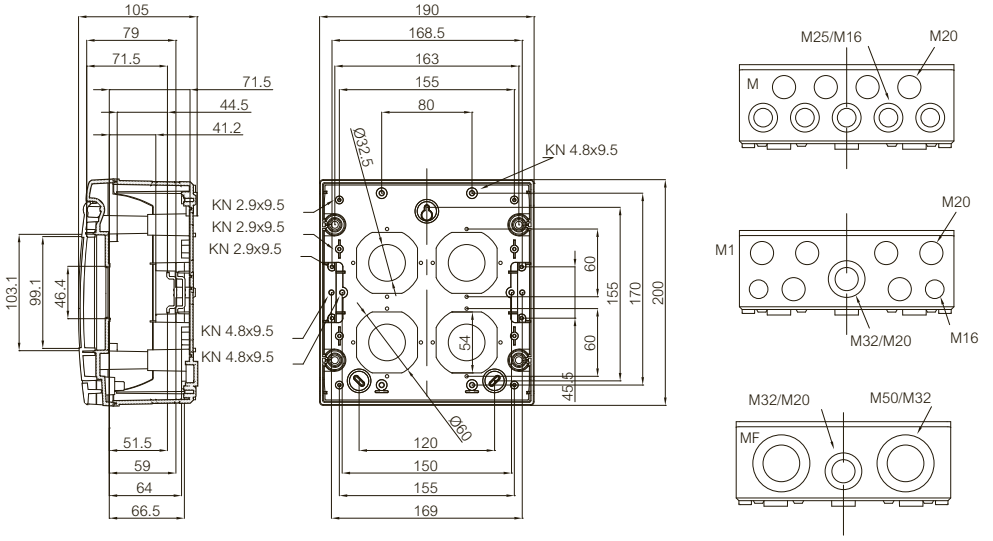

MCE 280x306x145

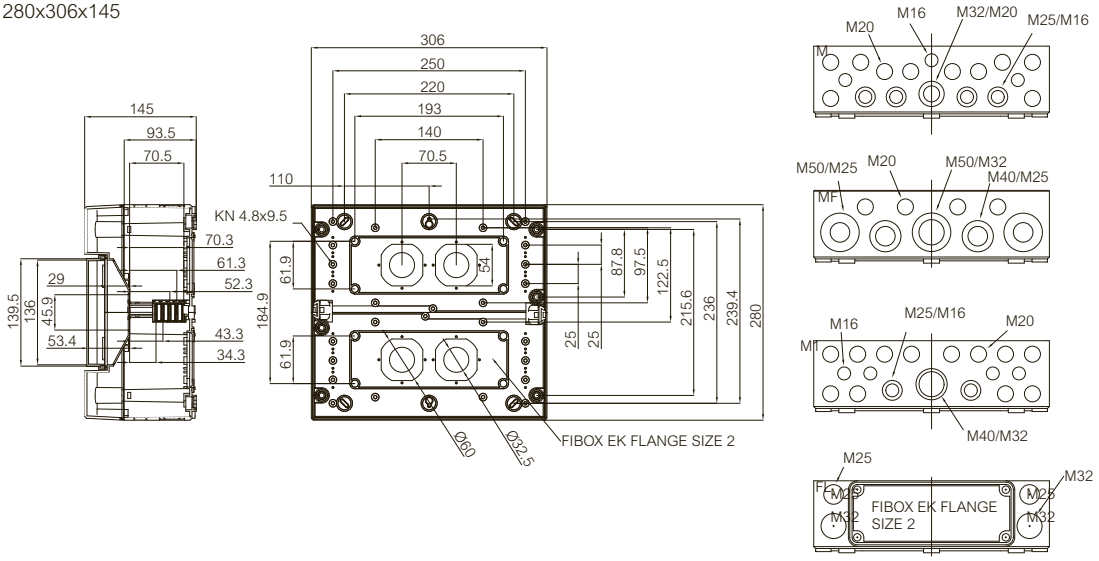

MCE

Rysunek wymiarowy

MCE 430x306x145

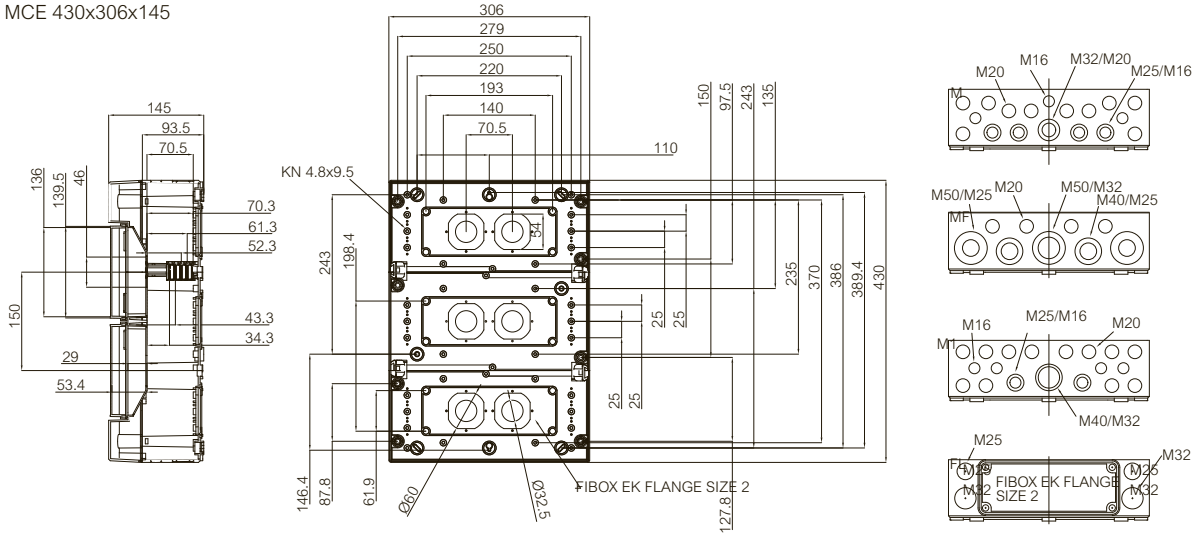

MCE 580x306x145

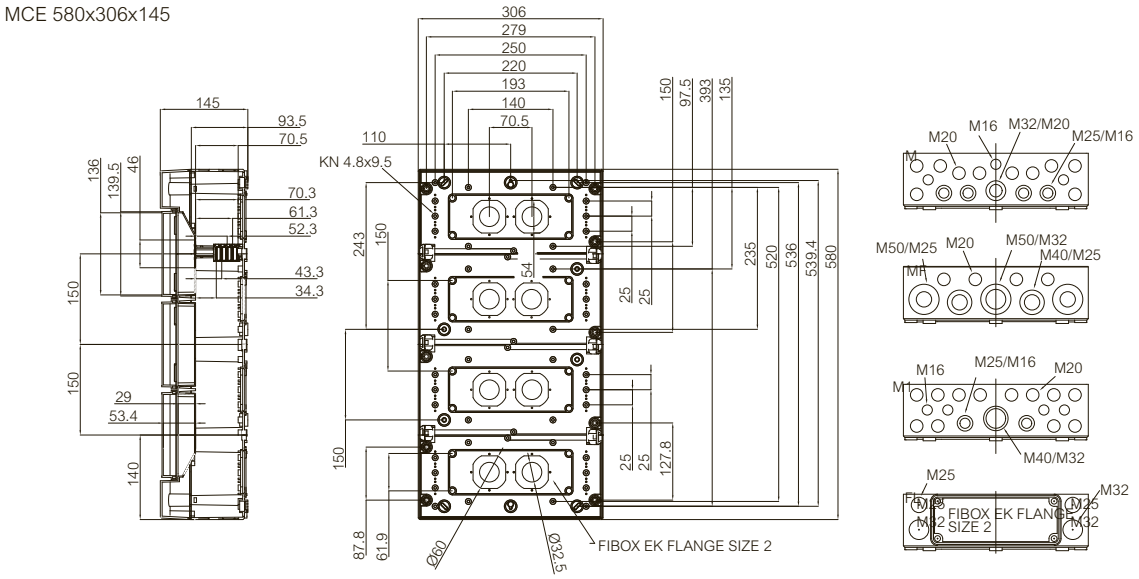

Fibox EK

Swoboda łączenia obudów
Dzięki możliwości modułowego łączenia obudowy serii EK oferują szeroki zakres rozwiązań: od pojedynczej obudowy do zestawu większej ilości obudów. System EK nadaje sie do montażu przemysłowych rozdzielnic nn do 630A oraz układów sterowniczych. Standardowo obudowy produkowane są w dwóch głębokościach – 130 i 180 mm. Dostępny jest szeroki wybór akcesoriów. Nasza kadra techniczna wspomaga projektowanie rozdzielnic nn na bazie systemu EK.

Idealne do stosowania jako pojedyncze obudowy lub jako zestawy obudów.
Duży wybór rozmiarów obudów oraz akcesoriów.

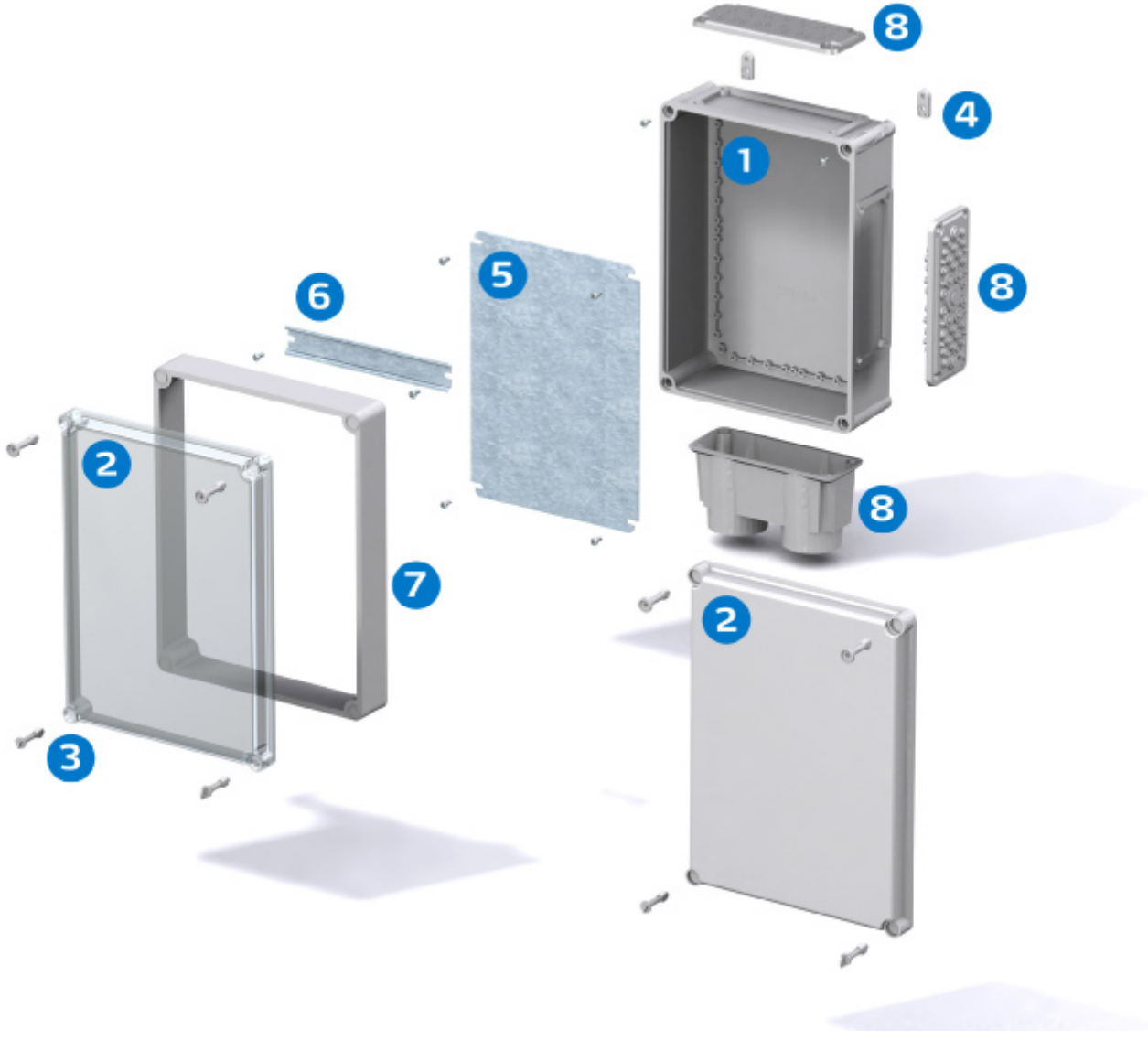

Obudowa

1 Podstawa
2 Pokrywa szara lub przezroczysta
3 Śruby pokrywy w różnych wykonaniach

Akcesoria

4 Uchwyty do montażu na ścianie, 4 szt. + śruby
5 Płyta montażowa, stalowa, ocynkowana, sztywna i odporna na uszkodzenia oraz korozję
6 Szyny DIN-35 w różnych długościach
7 Nadstawki poliwęglanowe (od rozmiaru 2819) Uszczelka PUR, wysokość 50 mm
8 Płytki boczne membranowa z możliwością wprowadzenia do 35 kabli

EK

Zawiera: podstawę z przetłoczeniami do łączenia, śruby do płyty montażowej oraz pokrywę z uszczelką PUR i śrubami poliamidowymi.

PC: IP66/IP67, IK09/IK08

Wymiary	Symbol	Kod produktu	Kod EAN	Opis
190x190x130 mm				
	EKHA 130 G	2538001	6 418074 013446	Obudowa PC Pokrywa szara
	EKHS 130 G	2538007	6 418074 013460	Obudowa PC Pokrywa szara
	EKHA 130 T	2538101	6 418074 013712	Obudowa PC Pokrywa przezroczysta
	EKHS 130 T	2538107	6 418074 013736	Obudowa PC Pokrywa przezroczysta
	EKHA 130 G-2FSH	9996179	6 418074 052940	Obudowa PC Pokrywa szara z zawiasami
	EKHS 130 G-2FSH	9996180	6 418074 052964	Obudowa PC Pokrywa szara z zawiasami
	EKHA 130 T-2FSH	9996181	6 418074 053183	Obudowa PC Pokrywa przezroczysta z zawiasami
	EKHS 130 T-2FSH	9996182	6 418074 053206	Obudowa PC Pokrywa przezroczysta z zawiasami
	EKHA	3530139	6 418074 000019	Podstawa PC głębokości 100 mm 4 przetłoczenia wlk. 1
	EKHS	3530543	6 418074 000026	Podstawa PC głębokości 100 mm 1 przetłoczenie wlk. 1
	EKH 30-G	3730147	6 418074 000200	Pokrywa PC głębokości 30 mm Szara
	EKH 30-T	3720147	6 418074 000187	Pokrywa PC głębokości 30 mm Przezroczysta

EK

Zawiera: podstawę z przetłoczeniami do łączenia, śruby do płyty montażowej oraz pokrywę z uszczelką PUR i śrubami poliamidowymi.

PC: IP66/IP67, IK09/IK08

Wymiary	Symbol	Kod produktu	Kod EAN	Opis
190x190x180 mm				
	EKHA 180 G	2538004	6 418074 013453	Obudowa PC Pokrywa szara
	EKHS 180 G	2538010	6 418074 013477	Obudowa PC Pokrywa szara
	EKHA 180 T	2538104	6 418074 013729	Obudowa PC Pokrywa przezroczysta
	EKHS 180 T	2538110	6 418074 013743	Obudowa PC Pokrywa przezroczysta
	EKHA 180 G-2FSH	9996183	6 418074 052957	Obudowa PC Pokrywa szara z zawiasami
	EKHS 180 G-2FSH	9996184	6 418074 052971	Obudowa PC Pokrywa szara z zawiasami
	EKHA 180 T-2FSH	9996185	6 418074 053190	Obudowa PC Pokrywa przezroczysta z zawiasami
	EKHS 180 T-2FSH	9996186	6 418074 053213	Obudowa PC Pokrywa przezroczysta z zawiasami
	EKHA	3530139	6 418074 000019	Podstawa PC głębokości 100 mm 4 przetłoczenia wlk. 1
	EKHS	3530543	6 418074 000026	Podstawa PC głębokości 100 mm 1 przetłoczenie wlk. 1
	EKH 80-G	3730555	6 418074 000217	Pokrywa PC głębokości 80 mm Szara
	EKH 80-T	3720555	6 418074 000194	Pokrywa PC głębokości 80 mm Przezroczysta

EK

Zawiera: podstawę z przetłoczeniami do łączenia, śruby do płyty montażowej oraz pokrywę z uszczelką PUR i śrubami poliamidowymi.

PC: IP66/IP67, IK09/IK08

Wymiary	Symbol	Kod produktu	Kod EAN	Opis
280x190x130 mm				
	EKJB 130 G	2538013	6 418074 013484	Obudowa PC Pokrywa szara
	EKJB 130 T	2538113	6 418074 013750	Obudowa PC Pokrywa przezroczysta
	EKJB 130 G-2FSH	9996187	6 418074 052988	Obudowa PC Pokrywa szara z zawiasami
	EKJB 130 T-2FSH	9996188	6 418074 053220	Obudowa PC Pokrywa przezroczysta z zawiasami
	EKJB	3530140	6 418074 000033	Podstawa PC głębokości 100 mm 2 przetłoczenia wlk. 1 + 2 przetłoczenia wlk. 2
	EKJ 30-G	3730146	6 418074 000248	Pokrywa PC głębokości 30 mm Szara
	EKJ 30-T	3720146	6 418074 000224	Pokrywa PC głębokości 30 mm Przezroczysta
280x190x180 mm				
	EKJB 180 G	2538016	6 418074 013491	Obudowa PC Pokrywa szara
	EKJB 180 T	2538116	6 418074 013767	Obudowa PC Pokrywa przezroczysta
	EKJB 180 G-2FSH	9996189	6 418074 052995	Obudowa PC Pokrywa szara z zawiasami
	EKJB 180 T-2FSH	9996190	6 418074 053237	Obudowa PC Pokrywa przezroczysta z zawiasami
	EKJB	3530140	6 418074 000033	Podstawa PC głębokości 100 mm 2 przetłoczenia wlk. 1 + 2 przetłoczenia wlk. 2
	EKJ 80-G	3730556	6 418074 000255	Pokrywa PC głębokości 80 mm Szara
	EKJ 80-T	3720556	6 418074 000231	Pokrywa PC głębokości 80 mm Przezroczysta

EK

Zawiera: podstawę z przetłoczeniami do łączenia, śruby do płyty montażowej oraz pokrywę z uszczelką PUR i śrubami poliamidowymi.

PC: IP66/IP67, IK09/IK08

Wymiary	Symbol	Kod produktu	Kod EAN	Opis
380x190x130 mm				
	EKMB 130 G	2538019	6 418074 013507	Obudowa PC Pokrywa szara
	EKMR 130 G	2538025	6 418074 013521	Obudowa PC Pokrywa szara
	EKMB 130 T	2538119	6 418074 013774	Obudowa PC Pokrywa przezroczysta
	EKMR 130 T	2538125	6 418074 013798	Obudowa PC Pokrywa przezroczysta
	EKMB 130 G-2FSH	9996191	6 418074 053008	Obudowa PC Pokrywa szara z zawiasami
	EKMR 130 G-2FSH	9996192	6 418074 053022	Obudowa PC Pokrywa szara z zawiasami
	EKMB 130 T-2FSH	9996194	6 418074 053244	Obudowa PC Pokrywa przezroczysta z zawiasami
	EKMR 130 T-2FSH	9996195	6 418074 053268	Obudowa PC Pokrywa przezroczysta z zawiasami
	EKMB	3530136	6 418074 000040	Podstawa PC głębokości 100 mm 2 przetłoczenia wlk. 1 + 2 przetłoczenia wlk. 2
	EKMR	3530542	6 418074 000064	Podstawa PC głębokości 100 mm 1 przetłoczenie wlk. 2
	EKM 30-G	3730145	6 418074 000286	Pokrywa PC głębokości 30 mm Szara
	EKM 30-T	3720145	6 418074 000262	Pokrywa PC głębokości 30 mm Przezroczysta

EK

Zawiera: podstawę z przetłoczeniami do łączenia, śruby do płyty montażowej oraz pokrywę z uszczelką PUR i śrubami poliamidowymi.

PC: IP66/IP67, IK09/IK08

Wymiary	Symbol	Kod produktu	Kod EAN	Opis
380x190x180 mm				
	EKMB 180 G	2538022	6 418074 013514	Obudowa PC Pokrywa szara
	EKMR 180 G	2538028	6 418074 013538	Obudowa PC Pokrywa szara
	EKMB 180 T	2538122	6 418074 013781	Obudowa PC Pokrywa przezroczysta
	EKMR 180 T	2538128	6 418074 013804	Obudowa PC Pokrywa przezroczysta
	EKMB 180 G-2FSH	9996197	6 418074 053015	Obudowa PC Pokrywa szara z zawiasami
	EKMR 180 G-2FSH	9996198	6 418074 053039	Obudowa PC Pokrywa szara z zawiasami
	EKMB 180 T-2FSH	9996200	6 418074 053251	Obudowa PC Pokrywa przezroczysta z zawiasami
	EKMR 180 T-2FSH	9996201	6 418074 053275	Obudowa PC Pokrywa przezroczysta z zawiasami
	EKMB	3530136	6 418074 000040	Podstawa PC głębokości 100 mm 2 przetłoczenia wlk. 1 + 2 przetłoczenia wlk. 2
	EKMR	3530542	6 418074 000064	Podstawa PC głębokości 100 mm 1 przetłoczenie wlk. 2
	EKM 80-G	3730557	6 418074 000293	Pokrywa PC głębokości 80 mm Szara
	EKM 80-T	3720557	6 418074 000279	Pokrywa PC głębokości 80 mm Przezroczysta

Zawiera: podstawę z przetłoczeniami do łączenia, śruby do płyty montażowej oraz pokrywę z uszczelką PUR i śrubami poliamidowymi.

PC: IP66/IP67, IK09/IK08

Wymiary	Symbol	Kod produktu	Kod EAN	Opis
280x280x130 mm				
	EKOE 130 G	2538037	6 418074 013569	Obudowa PC Pokrywa szara
	EKOE 130 T	2538137	6 418074 013835	Obudowa PC Pokrywa przezroczysta
	EKOE 130 G-2FSH	9996203	6 418074 053046	Obudowa PC Pokrywa szara z zawiasami
	EKOE 130 T-2FSH	9996204	6 418074 053282	Obudowa PC Pokrywa przezroczysta z zawiasami
	EKOE	3530095	6 418074 000071	Podstawa PC głębokości 100 mm 4 przetłoczenia wlk. 2
	EKO 30-G	3730096	6 418074 000323	Pokrywa PC głębokości 30 mm Szara
	EKO 30-T	3720096	6 418074 000309	Pokrywa PC głębokości 30 mm Przezroczysta
280x280x180 mm				
	EKOE 180 G	2538040	6 418074 013576	Obudowa PC Pokrywa szara
	EKOE 180 T	2538140	6 418074 013842	Obudowa PC Pokrywa przezroczysta
	EKOE 180 G-2FSH	9996205	6 418074 053053	Obudowa PC Pokrywa szara z zawiasami
	EKOE 180 T-2FSH	9996206	6 418074 053299	Obudowa PC Pokrywa przezroczysta z zawiasami
	EKOE	3530095	6 418074 000071	Podstawa PC głębokości 100 mm 4 przetłoczenia wlk. 2
	EKO 80-G	3730558	6 418074 000330	Pokrywa PC głębokości 80 mm Szara
	EKO 80-T	3720558	6 418074 000316	Pokrywa PC głębokości 80 mm Przezroczysta

EK

Zawiera: podstawę z przetłoczeniami do łączenia, śruby do płyty montażowej oraz pokrywę z uszczelką PUR i śrubami poliamidowymi.

PC: IP66/IP67, IK09/IK08

Wymiary	Symbol	Kod produktu	Kod EAN	Opis
380x280x130 mm				
	EKPE 130 G	2538043	6 418074 013583	Obudowa PC Pokrywa szara
	EKPG 130 G	2538049	6 418074 013606	Obudowa PC Pokrywa szara
	EKPE 130 T	2538143	6 418074 013859	Obudowa PC Pokrywa przezroczysta
	EKPG 130 T	2538149	6 418074 013873	Obudowa PC Pokrywa przezroczysta
	EKPE 130 G-2FSH	9996207	6 418074 053060	Obudowa PC Pokrywa szara z zawiasami
	EKPG 130 G-2FSH	9996208	6 418074 053084	Obudowa PC Pokrywa szara z zawiasami
	EKPE 130 T-2FSH	9996211	6 418074 053305	Obudowa PC Pokrywa przezroczysta z zawiasami
	EKPG 130 T-2FSH	9996212	6 418074 053329	Obudowa PC Pokrywa przezroczysta z zawiasami
	EKPE	3530133	6 418074 000088	Podstawa PC głębokości 100 mm 4 przetłoczenia wlk. 2
	EKPG	3530134	6 418074 000095	Podstawa PC głębokości 100 mm 2 przetłoczenia wlk. 1 + 3 przetłoczenia wlk. 2
	EKP 30-G	3730143	6 418074 000361	Pokrywa PC głębokości 30 mm Szara
	EKP 30-T	3720143	6 418074 000347	Pokrywa PC głębokości 30 mm Przezroczysta

EK

Zawiera: podstawę z przetłoczeniami do łączenia, śruby do płyty montażowej oraz pokrywę z uszczelką PUR i śrubami poliamidowymi.

PC: IP66/IP67, IK09/IK08

Wymiary	Symbol	Kod produktu	Kod EAN	Opis
380x280x180 mm				
	EKPE 180 G	2538046	6 418074 013590	Obudowa PC Pokrywa szara
	EKPG 180 G	2538052	6 418074 013613	Obudowa PC Pokrywa szara
	EKPK 180 G	2538055	6 418074 013620	Obudowa PC Pokrywa szara
	EKPL 180 G	2538061	6 418074 013644	Obudowa PC Pokrywa szara
	EKPE 180 T	2538146	6 418074 013866	Obudowa PC Pokrywa przezroczysta
	EKPG 180 T	2538152	6 418074 013880	Obudowa PC Pokrywa przezroczysta
	EKPK 180 T	2538155	6 418074 013897	Obudowa PC Pokrywa przezroczysta
	EKPL 180 T	2538161	6 418074 013910	Obudowa PC Pokrywa przezroczysta
	EKPE 180 G-2FSH	9996215	6 418074 053077	Obudowa PC Pokrywa szara z zawiasami
	EKPG 180 G-2FSH	9996216	6 418074 053091	Obudowa PC Pokrywa szara z zawiasami
	EKPK 180 G-2FSH	9996209	6 418074 053107	Obudowa PC Pokrywa szara z zawiasami
	EKPL 180 G-2FSH	9996210	6 418074 053121	Obudowa PC Pokrywa szara z zawiasami
	EKPE 180 T-2FSH	9996219	6 418074 053312	Obudowa PC Pokrywa przezroczysta z zawiasami
	EKPG 180 T-2FSH	9996220	6 418074 053336	Obudowa PC Pokrywa przezroczysta z zawiasami
	EKPK 180 T-2FSH	9996213	6 418074 053343	Obudowa PC Pokrywa przezroczysta z zawiasami

EK

Zawiera: podstawę z przetłoczeniami do łączenia, śruby do płyty montażowej oraz pokrywę z uszczelką PUR i śrubami poliamidowymi.

PC: IP66/IP67, IK09/IK08

Wymiary	Symbol	Kod produktu	Kod EAN	Opis
	EKPL 180 T-2FSH	9996214	6 418074 053367	Obudowa PC Pokrywa przezroczysta z zawiasami
	EKPE	3530133	6 418074 000088	Podstawa PC głębokości 100 mm 4 przetłoczenia wlk. 2
	EKPG	3530134	6 418074 000095	Podstawa PC głębokości 100 mm 2 przetłoczenia wlk. 1 + 3 przetłoczenia wlk. 2
	EKPK	3530315	6 418074 000101	Podstawa PC głębokości 150 mm 3 przetłoczenia wlk. 2 + 1 przetłoczenie wlk. 3
	EKPL	3530316	6 418074 000118	Podstawa PC głębokości 150 mm 2 przetłoczenia wlk. 2 + 2 przetłoczenia wlk. 3
	EKP 30-G	3730143	6 418074 000361	Pokrywa PC głębokości 30 mm Szara
	EKP 30-T	3720143	6 418074 000347	Pokrywa PC głębokości 30 mm Przezroczysta
	EKP 80-G	3730559	6 418074 000378	Pokrywa PC głębokości 80 mm Szara
	EKP 80-T	3720559	6 418074 000354	Pokrywa PC głębokości 80 mm Przezroczysta
380x280x230 mm				
	EKPK 230 G	2538058	6 418074 013637	Obudowa PC Pokrywa szara
	EKPL 230 G	2538064	6 418074 013651	Obudowa PC Pokrywa szara
	EKPK 230 T	2538158	6 418074 013903	Obudowa PC Pokrywa przezroczysta
	EKPL 230 T	2538164	6 418074 013927	Obudowa PC Pokrywa przezroczysta
	EKPK 230 G-2FSH	9996217	6 418074 053114	Obudowa PC Pokrywa szara z zawiasami
	EKPL 230 G-2FSH	9996218	6 418074 053138	Obudowa PC Pokrywa szara z zawiasami

EK

Zawiera: podstawę z przetłoczeniami do łączenia, śruby do płyty montażowej oraz pokrywę z uszczelką PUR i śrubami poliamidowymi.

PC: IP66/IP67, IK09/IK08

Wymiary	Symbol	Kod produktu	Kod EAN	Opis
	EKPK 230 T-2FSH	9996221	6 418074 053350	Obudowa PC Pokrywa przezroczysta z zawiasami
	EKPL 230 T-2FSH	9996222	6 418074 053374	Obudowa PC Pokrywa przezroczysta z zawiasami
	EKPK	3530315	6 418074 000101	Podstawa PC głębokości 150 mm 3 przetłoczenia wlk. 2 + 1 przetłoczenie wlk. 3
	EKPL	3530316	6 418074 000118	Podstawa PC głębokości 150 mm 2 przetłoczenia wlk. 2 + 2 przetłoczenia wlk. 3
	EKP 80-G	3730559	6 418074 000378	Pokrywa PC głębokości 80 mm Szara
	EKP 80-T	3720559	6 418074 000354	Pokrywa PC głębokości 80 mm Przezroczysta
560x280x130 mm				
	EKTH 130 G	2538067	6 418074 013668	Obudowa PC Pokrywa szara
	EKTH 130 T	2538167	6 418074 013934	Obudowa PC Pokrywa przezroczysta
	EKTH 130 G-3FSH	9996223	6 418074 053145	Obudowa PC Pokrywa szara z zawiasami
	EKTH 130 T-3FSH	9996224	6 418074 053381	Obudowa PC Pokrywa przezroczysta z zawiasami
	EKTH	3530132	6 418074 000125	Podstawa PC głębokości 100 mm 6 przetłoczeń wlk. 2
	EKT 30-G	3730144	6 418074 000392	Pokrywa PC głębokości 30 mm Szara
	EKT 30-T	3720144	6 418074 000385	Pokrywa PC głębokości 30 mm Przezroczysta

EK

Zawiera: podstawę z przetłoczeniami do łączenia, śruby do płyty montażowej oraz pokrywę z uszczelką PUR i śrubami poliamidowymi.

PC: IP66/IP67, IK09/IK08

Wymiary	Symbol	Kod produktu	Kod EAN	Opis
560x380x180 mm				
	EKUH 180 G	2538073	6 418074 013675	Obudowa PC Pokrywa szara
	EKUM 180 G	2538079	6 418074 013682	Obudowa PC Pokrywa szara
	EKUN 180 G	2538085	6 418074 013699	Obudowa PC Pokrywa szara
	EKUH 180 T	2538173	6 418074 013941	Obudowa PC Pokrywa przezroczysta
	EKUM 180 T	2538179	6 418074 013958	Obudowa PC Pokrywa przezroczysta
	EKUN 180 T	2538185	6 418074 013965	Obudowa PC Pokrywa przezroczysta
	EKUM	3530319	6 418074 000149	Podstawa PC głębokości 150 mm 5 przetłoczeń wlk. 2 + 1 przetłoczenie wlk. 3
	EKUH	3530317	6 418074 000132	Podstawa PC głębokości 150 mm 6 przetłoczeń wlk. 2
	EKUN	3530318	6 418074 000156	Podstawa PC głębokości 150 mm 4 przetłoczenia wlk. 2 + 2 przetłoczenia wlk. 3
	EKU 30-G	3730320	6 418074 000415	Pokrywa PC głębokości 30 mm Szara
	EKU 30-T	3720320	6 418074 000408	Pokrywa PC głębokości 30 mm Przezroczysta
760x560x250 mm				
	EKWH 250 G NEW	2538990	6 418074 048547	Obudowa PC Pokrywa szara
	EKWH NEW	3530907	6 418074 042958	Podstawa PC głębokości 150 mm 8 przetłoczeń wlk. 2
	EKW 100-G NEW	3730908	6 418074 042965	Pokrywa PC głębokości 100 mm Szara

EK

Zawiera: podstawę z przetłoczeniami do łączenia, śruby do płyty montażowej oraz pokrywę z uszczelką PUR i śrubami poliamidowymi.

PC: IP66/IP67, IK09/IK08

EK informacje techniczne

CECHA	POLIWĘGLAN (PC)
Stopień ochrony (EN 60529)	IP 66/IP 67
Wytrzymałość mechaniczna (EN 62262)	IK 08 (bok obudowy) IK 09 (front obudowy)
Zakres temperaturowy Celsjusz (krótkotrwale)	-40°. . .120°C
Fahrenheit (krótkotrwale)	-40°. . .250°F
Zakres temperaturowy Celsjusz (praca ciągła)	-40°. . .80°C
Fahrenheit (praca ciągła)	-40°. . .175°F
Klasa izolacyjności	Izolacja zupełna (II) ⧈
Kolor elementów szarych	RAL 7035 Szary przemysłowy
Pokrywy przezroczyste	Bez przyciemnienia
Kolor śrub pokrywy	RAL 7035
Materiał śrub pokrywy	Poliamid (PA)
Materiał uszczelki	PUR
Klasa palności	UL 746C 5V*
Próba rozżarzonego drutu (IEC 695-2-1) Tworzywa samogasnące (PC)	960°C
Toksyczność	Bezhalogenowy
Odporność na promienie UV	UL 508 720 godzin w “wezerometrze”
Odporność chemiczna **	Dobra

Zastrzega się prawo do zmiany danych bez uprzedzenia.
**Szczegółowe informacje na zapytanie

ZGODNOŚĆ Z NORMAMI

USA Obudowy urządzeń elektrycznych
PC: UL Type 1, 3, 3S, 4, 4X, 6, 6P or 12; UL File E75645 Vol 1 Sec 2; UL 746C-5VA test palności (UL 50/508)*

Kanada Przemysłowe obudowy urządzeń sterujących i elektrycznych / ULc*

Europa Obudowy urządzeń elektrycznych i sterujących EN 62208:2003
Urządzenia techniki informatycznej. Bezpieczeństwo. EN 60950
RoHS Dyrektywa 2002/95/EC

Russia GostR - Gost Rosyjski Certyfikat Zgodności

*UL Etykieta na zamówienie

	Symbol	Kod produktu	Wymiary	Kod EAN	Opis
Płyty montażowe (stal ocynkowana, grubość płyty 1,5 mm)					
	EKHVT	3770548	148x148	6 418074 039743	Płyta montażowa (stal ocynkowana), dla obudów: 190x190x130, 190x190x180
	EKJVT	3770549	148x238	6 418074 039750	Płyta montażowa (stal ocynkowana), dla obudów: 280x190x130, 280x190x180
	EKMVT	3770550	148x338	6 418074 039767	Płyta montażowa (stal ocynkowana), dla obudów: 380x190x130, 380x190x180
	EKOVT	3770551	238x238	6 418074 039774	Płyta montażowa (stal ocynkowana), dla obudów: 280x280x130, 280x280x180, 560x280x130
	EKPVT	3770552	238x338	6 418074 039781	Płyta montażowa (stal ocynkowana), dla obudów: 380x280x130, 380x280x180, 380x280x230, 560x380x180
	EKTVT	3770553	238x518	6 418074 039798	Płyta montażowa (stal ocynkowana), dla obudów: 560x280x130
	EKUVT	3770554	338x518	6 418074 039804	Płyta montażowa (stal ocynkowana), dla obudów: 560x380x180, 760x560x250 - dwie sztuki
	PT 60 x 11 PH2 SET	3570580		6 418074 031426	Zestaw wkrętów do płyt montażowych (wypusty montazowe 5,2 mm) Dla rozmiarów 5628 oraz 5638 używaj dwóch zestawów.
Płyty montażowe Pertinax, grubość płyty 4 mm					
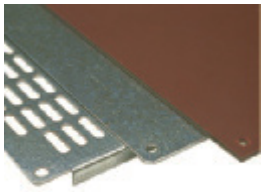	EKHXT	3770748	148x148	6 418074 029362	Płyta montażowa, dla obudów: 190x190x130, 190x190x180
	EKJXT	3770749	148x240	6 418074 029379	Płyta montażowa, dla obudów: 280x190x130, 280x190x180
	EKMXT	3770750	148x340	6 418074 029386	Płyta montażowa, dla obudów: 380x190x130, 380x190x180
	EKOXT	3770751	238x238	6 418074 029393	Płyta montażowa, dla obudów: 280x280x130, 280x280x180
	EKPXT	3770752	238x338	6 418074 029409	Płyta montażowa, dla obudów: 380x280x130, 380x280x180
	EKTXT	3770753	236x518	6 418074 029416	Płyta montażowa, dla obudów: 560x280x130

	Symbol	Kod produktu	Wymiary	Kod EAN	Opis
	EKUXT	3770754	339x518	6 418074 029423	Płyta montażowa, dla obudów: 560x380x180
Płyty montażowe do liczników					
	EKPVM2	3770839	238x338	6 418074 040831	338 x 238 Metalowa
	M6x16	3570678		6 418074 031570	Śruba montażowa
Szyny montażowe DIN-35 (stal ocynkowana, wysokość szyny 7,5 mm)					
	EKV 12	3770647	160x35	6 418074 031969	Szyna DIN 35, dla obudów: 190x190x130-380x190x180
	EKV 22	3770648	235x35	6 418074 031976	Szyna DIN 35, dla obudów: 280x280x130-560x280x130
	EKV 32	3770649	335x35	6 418074 031983	Szyna DIN 35, dla obudów: 380x190x130, 380x190x180, 380x280x130, 380x280x180, 380x280x230, 560x380x180
	EKV 50	3770699	500x35	6 418074 030405	Szyna DIN 35, dla obudów: 560x280x130
Elementy do montażu szyn DIN					
	MSM PT 5x10	4712049		6 418074 032577	Śruba montażowa Wkręt montażowy
	PT 60 x 11 PH2 SET	3570580		6 418074 031426	Zestaw wkrętów do płyt montażowych (wypusty montazowe 5,2 mm) Dla rozmiarów 5628 oraz 5638 używaj dwóch zestawów.
	MB 10686	3730686		6 418074 031181	Wsporniki szyny DIN 2 szt.

	Symbol	Kod produktu	Wymiary	Kod EAN	Opis
Konstrukcja wsporcza szyn DIN					
	MS PROF 19	3510840		6 418074 040480	Profil do montażu szyn DIN
	MS PROF 28	3510841		6 418074 040497	Profil do montażu szyn DIN
	MS PROF 38	3510842		6 418074 031310	Profil do montażu szyn DIN
	MS PROF 56	3510843		6 418074 040503	Profil do montażu szyn DIN
	EKT PROF 56	3510844		6 418074 031327	Szyna zacisków
Nadstawki (Poliwęglan, uszczelki PUR, śruby mocujące)					
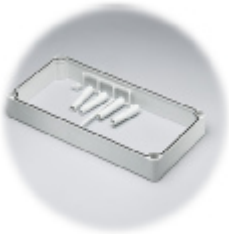	EKJZR	3730153	188x278	6 418074 005724	Nadstawka (50 mm), dla obudów: 280x190x130, 280x190x180
	EKMZR	3730152	188x378	6 418074 005731	Nadstawka (50 mm), dla obudów: 380x190x130, 380x190x180
	EKOZR	3730093	278x278	6 418074 005748	Nadstawka (50 mm), dla obudów: 280x280x130, 280x280x180
	EKPZR	3730141	278x378	6 418074 005755	Nadstawka (50 mm), dla obudów: 380x280x130, 380x280x180, 380x280x230
	EKTZR	3730142	278x558	6 418074 005762	Nadstawka (50 mm), dla obudów: 560x280x130
	EKUZR	3730323	378x558	6 418074 005779	Nadstawka (50 mm), dla obudów: 560x380x180

	Symbol	Kod produktu	Wymiary	Kod EAN	Opis
Płyty czołowe do aparatury modułowej					
	FP12-2819	3770765	190x280	6 418074 006318	Płyta czołowa 1x12 mod.
	FP12-2828	3770756	280x280	6 418074 006325	Płyta czołowa 1x12 mod.
	FP12x2-2828	3770766	280x280	6 418074 006332	Płyta czołowa 2x12 mod.
	FP12x2-2838	3770769	380x280	6 418074 006349	Płyta czołowa 2x12 mod.
	FP12x3-2838	3770767	380x280	6 418074 006356	Płyta czołowa 3x12 mod.
	FP12x3-2856	3770768	560x280	6 418074 006363	Płyta czołowa 3x12 mod.
Wsporniki płyt czołowych FP oraz zaciski PE/N					
	MB FP88	3530764		6 418074 036001	Wsporniki płyty czołowej 2 szt.
	MB FP882	3530771		6 418074 035868	Wsporniki płyty czołowej 2 szt.
	MB 26050	5026050		6 418074 034830	Zaślepka niewykorzystanego miejsca na aparaturę modułową dla 12 modułów, 1 mod.= 17,5mm
	MB 26069SET	5126029		6 418074 031747	Zaciski PE/N Zestaw
	MS BAR CLAMP	4712232		6 418074 040886	Zacisk przyłączeniowy 25mm² do szyny PEN
	MR 26145	5026145		6 418074 039903	Zacisk przyłączeniowy 35mm² do szyny PEN

	Symbol	Kod produktu	Wymiary	Kod EAN	Opis
Płyty czołowe z poliwęglanu do aparatury modułowej					
	FX FP 8-2819	3770849	190x280	6 418074 030108	Płyta czołowa 1x8 mod.
	FX FP 12-2828	3770850	280x280	6 418074 030115	Płyta czołowa 1x12 mod.
	FX FP 2*12-2838	3770851	280x380	6 418074 030290	Płyta czołowa 2x12 mod.
	FX FP 3*12-2856	3770852	280x560	6 418074 030313	Płyta czołowa 3x12 mod.
Wsporniki płyt czołowych FX FP oraz zaciski PE/N					
	FX20 SET	3570791		6 418074 035165	Zestaw wsporników do płyt czołowych FX FP, 4 szt.
	MB 10791	3730791		6 418074 010544	Wspornik do płyt czołowych FX FP
	MB 10792	3730792		6 418074 010551	Śruba do płyty czołowej
	MS BAR 2+18	4712199	7x10	6 418074 040855	Zaciski PE/N
Płyty czołowe układu szynowego 60MM					
	MB FP 2828	3770853	280x280	6 418074 031341	Płyta czołowa układu szynowego Do obudów 280x280
	MB FP 3828	3770854	280x380	6 418074 031358	Płyta czołowa układu szynowego Do obudów 380x280
	MB FP 5628	3770855	280x560	6 418074 031372	Płyta czołowa układu szynowego Do obudów 560x280

	Symbol	Kod produktu	Wymiary	Kod EAN	Opis
Układ szynowy 60mm					
	MB 60MM	3532385		6 418074 031600	Wspornik szyn zbiorczych, w standardzie 60mm Szyny fazowe: 20x5 (250A) lub 20x10 (400A)
	MB 10792	3730792		6 418074 010551	Śruba do płyty czołowej
Zawiasy i uchwyty do wieszania obudów					
	MB 10622	3530622		6 418074 039644	Zestaw zawiasów 2 szt., PC
	MB 10547	3570547		6 418074 031280	Zestaw zawiasów 2 szt., PA
	EKZKS 1	3570570		6 418074 009883	Zestaw zawiasów 2 szt., metalowe
	MB 10523	3560523		6 418074 031174	Zaślepka otworu na śrubę
	MB 10674	3770674		6 418074 039651	Uchwyty do wieszania obudów 4 szt.
Śruby pokrywy					
	HS 10255	3540255		6 418074 030672	Śruba motylkowa do pokryw 30 mm
	CS 10256	3540256		6 418074 030689	Śruba do zamykania śrubokrętem krzyżakowym do pokryw 30/100 mm
	SS 10535	3540535		6 418074 030702	Śruba z rowkiem z możliwością plombowania do pokryw 30 mm
	SS 10544	3570544		6 418074 031273	Śruba zatrzaskowa z rowkiem z możliwością plombowania do pokryw 30/100 mm
	HS 10533	3570533		6 418074 031266	Śruba zatrzaskowa motylkowa do pokryw 30 mm
	HS 10532	3570532		6 418074 031259	Śruba zatrzaskowa motylkowa, zawiasowa do pokryw 30 mm

	Symbol	Kod produktu	Wymiary	Kod EAN	Opis
	MB 10534	3540534		6 418074 030696	Wkładka blokująca do śrub zatrzaskowych
	SS 10563	3540563		6 418074 030733	Śruba do zamykania śrubokrętem krzyżakowym do pokryw 80 mm
	HS 10562	3540562		6 418074 030726	Śruba motylkowa do pokryw 80 mm
	DS 10581	3540581		6 418074 030757	Śruba do zamykania kluczem trójkątnym do pokryw 30/80/100 mm
	MB 10673	3570673		6 418074 031563	Klucze do śrub z łbem trójkątnym 2 szt.
	SS 10256 N	3510256		6 418074 030023	Śruba do zamykania śrubokrętem krzyżakowym do pokryw 30 mm, Noryl
	HS 10255 N	3510255		6 418074 030016	Śruba motylkowa do pokryw 30 mm, Noryl
	SS 10256-4	3544256		6 418074 030856	Zestaw śrub pokrywy - 4 szt i płyty montażowej do pokryw 30/100 mm
	SS 10256-6	3546256		6 418074 030979	Zestaw śrub pokrywy - 6 szt i płyty montażowej do pokryw 30/100 mm
	SS 10563-4	3544563		6 418074 030870	Zestaw śrub pokrywy - 4 szt i płyty montażowej do pokryw 80 mm.
Elementy dystansowe do narożnych wypustów montażowych					
	MR 10726	5070726		6 418074 032089	Element dystansowy 15 mm M6, samogwintujący
	MR 10727	5070727		6 418074 032096	Element dystansowy 20 mm M6, samogwintujący
	MR 10728	5070728		6 418074 032102	Element dystansowy 30 mm M6, samogwintujący
	MR 10729	5070729		6 418074 032119	Element dystansowy 54 mm M6, samogwintujący
	HR 10	3570655		6 418074 040596	Element dystansowy 10 mm M6 z obu stron

	Symbol	Kod produktu	Wymiary	Kod EAN	Opis
	HR 15	3570656		6 418074 031501	Element dystansowy 15 mm M6 z obu stron
	HR 20	3570657		6 418074 031518	Element dystansowy 20 mm M6 z obu stron
	HR 30	3570658		6 418074 031525	Element dystansowy 30 mm M6 z obu stron
Elementy dystansowe do pośrednich wypustów montażowych					
	FA 12053	4712053		6 418074 032171	Element dystansowy 14 mm M5, samogwintujący
	FA 12052	4712052		6 418074 032164	Element dystansowy 42 mm M5, samogwintujący
Zamek					
	MB 10597	3570597		6 418074 039668	Zamek patentowy wyłącznie do pokryw 30mm
Montaż obudów					
	MB 10671	3570671		6 418074 030795	Złączka ze śrubami - 2 szt. wlk. 1
	MB 10670	3570670		6 418074 030788	Złączka ze śrubami - 2 szt. wlk. 2
	MB 10672	3570672		6 418074 030801	Złączka ze śrubami - 2 szt. wlk. 3
	MB 10472	3570472		6 418074 031235	Śruba z łbem plastikowym M6
	MB 10474	3570474		6 418074 031242	Śruba z łbem plastikowym M8
	M-6	3570576		6 418074 031495	Nakrętka M6

	Symbol	Kod produktu	Wymiary	Kod EAN	Opis
	M-8	3570577		6 418074 031389	Nakrętka M8
Mostki łączeniowe					
	MB 10717	3530717		6 418074 030481	Mostek podstawy wlk. 2
	MB 10718	3530718		6 418074 030498	Mostek podstawy wlk. 3
Mocowanie rozdzielnic o dużych gabarytach					
	EKZKK1	3570573		6 418074 052452	Szyna do montażu rozdzielnic pozioma, długosc 2m
	EKSZY2	3570572		6 418074 031334	Szyna do montażu rozdzielnic pionowa, długość 2m
	EKZKH1	3570613		6 418074 031440	Tulejka do łączenia szyn
Pokrywy boczne i złączki (więcej produktów w rozdziale Wprowadzanie Kabli i Przewodów)					
	MB 10215	3530215	49x140	6 418074 030269	wlk. 1 bez przetłoczeń
	MB 10546	3530546	85x216	6 418074 030320	wlk. 2 bez przetłoczeń
Pokrywy boczne z przetłoczeniami metrycznymi					
	MB 10862	3530862	85x216	6 418074 052148	wlk. 2 2xM16+3xM20+2xM25+2xM32, uszczelka PUR
	MB 10857	3530857	85x216	6 418074 033017	wlk. 2 4xM12+4xM12/M20+4xM16/M25

	Symbol	Kod produktu	Wymiary	Kod EAN	Opis
Pokrywy boczne z przetłoczeniami PG					
	MB 10014	3530014	85x216	6 418074 030184	wlk. 2 12x PG16
	MB 10596	3530596	85x216	6 418074 030368	wlk. 2 4x PG11/21+7x PG16
Pokrywy boczne membranowe					
	FMB 5F	3550794	49x140	6 418074 056511	wlk. 1 8 przepustów (Ø 1,5-25mm), Opcjonalnie przepust RJ45
	FMC 25F	3550796	85x217	6 418074 056535	wlk. 2 29 przepustów (Ø 3-26mm), Opcjonalnie przepust RJ45
Zestawy do łączenia obudów					
	MB 10671	3570671		6 418074 030795	Złączka ze śrubami - 2 szt. wlk. 1
	MB 10670	3570670		6 418074 030788	Złączka ze śrubami - 2 szt. wlk. 2
Uszczelki boczne					
	MK 10437	3510437		6 418074 030078	Uszczelka boczna wlk. 1
	MK 10438	3510438		6 418074 030085	Uszczelka boczna wlk. 2

EK

Rysunek wymiarowy

EK 190x190x130-180

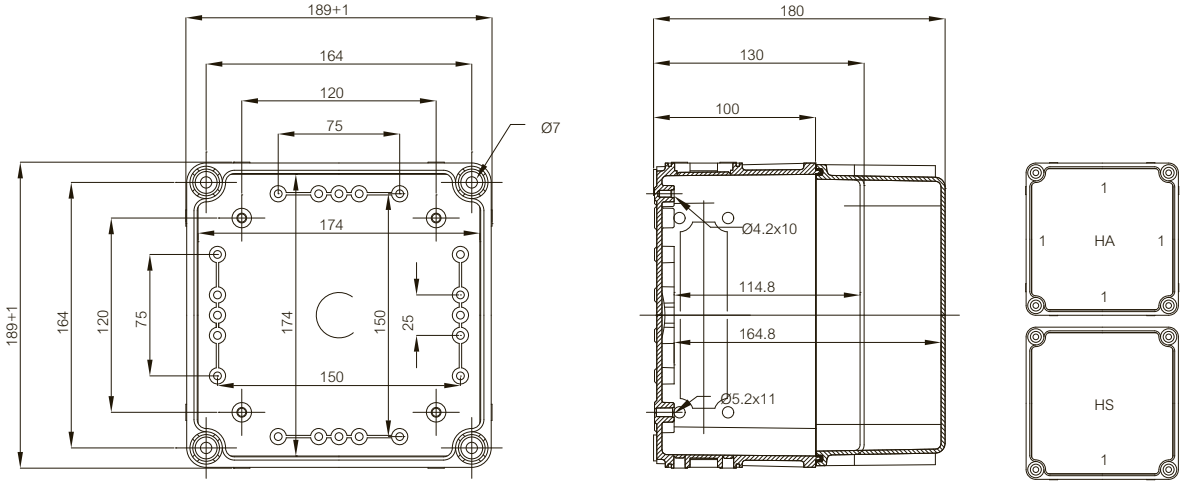

EK 280x190x130-180

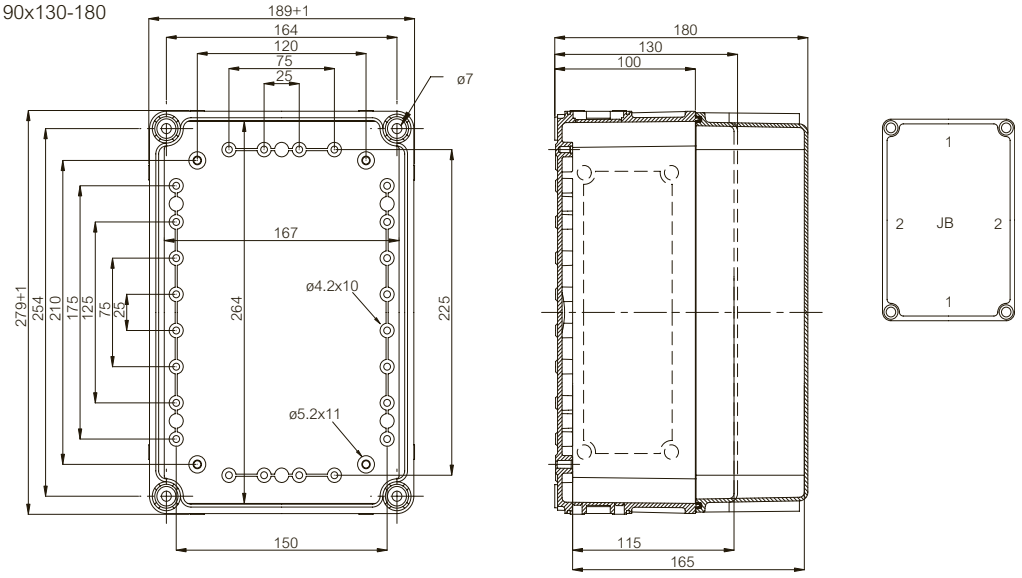

EK 380x190x130-180

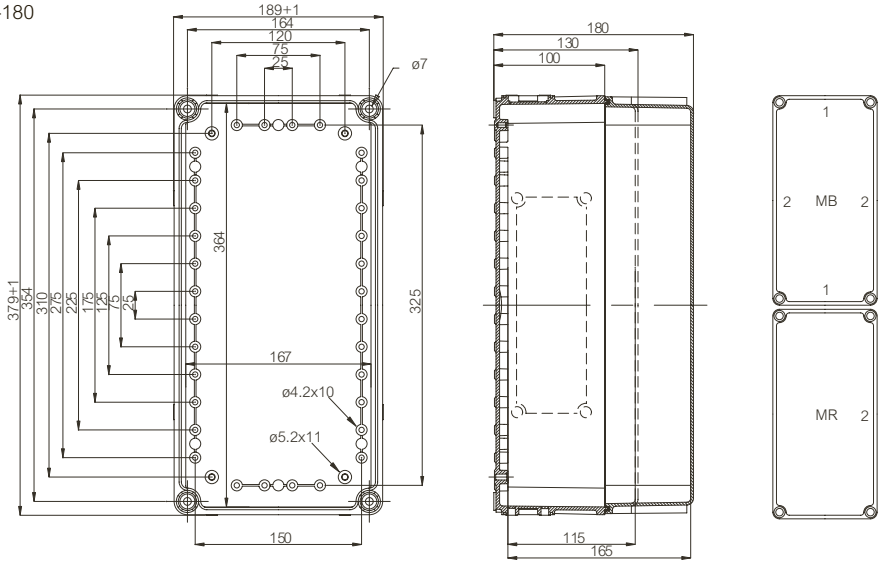

EK 280x280x130-180

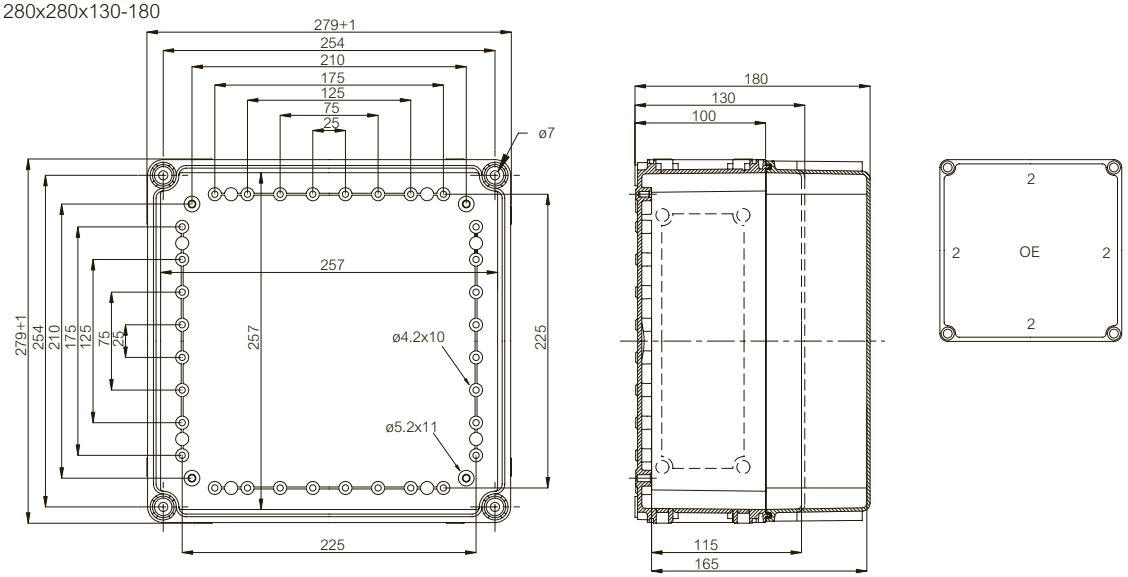

EK 380x280x130-180

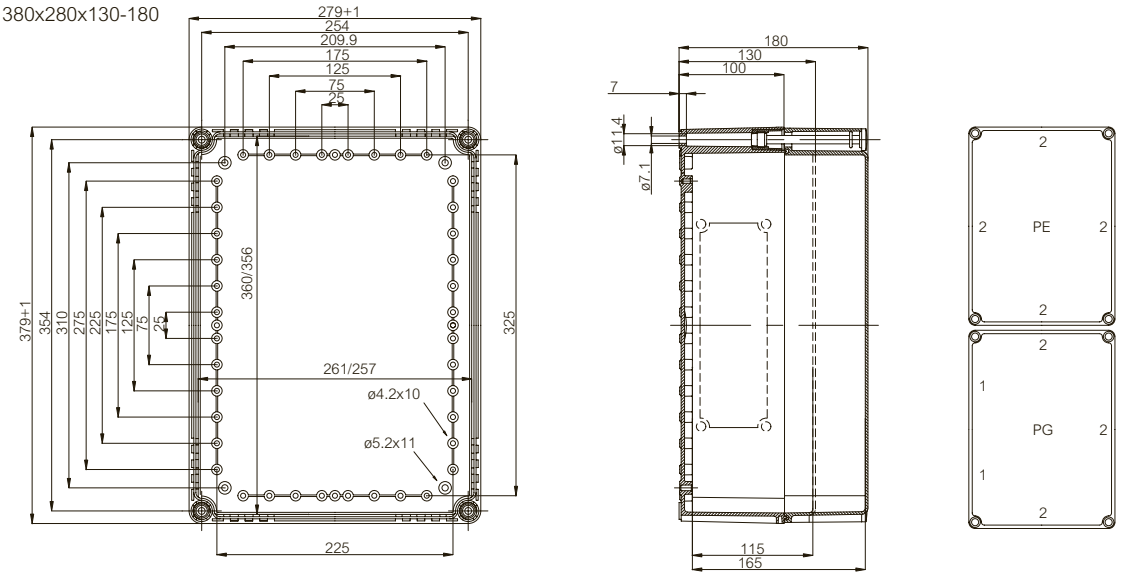

EK 380x280x230

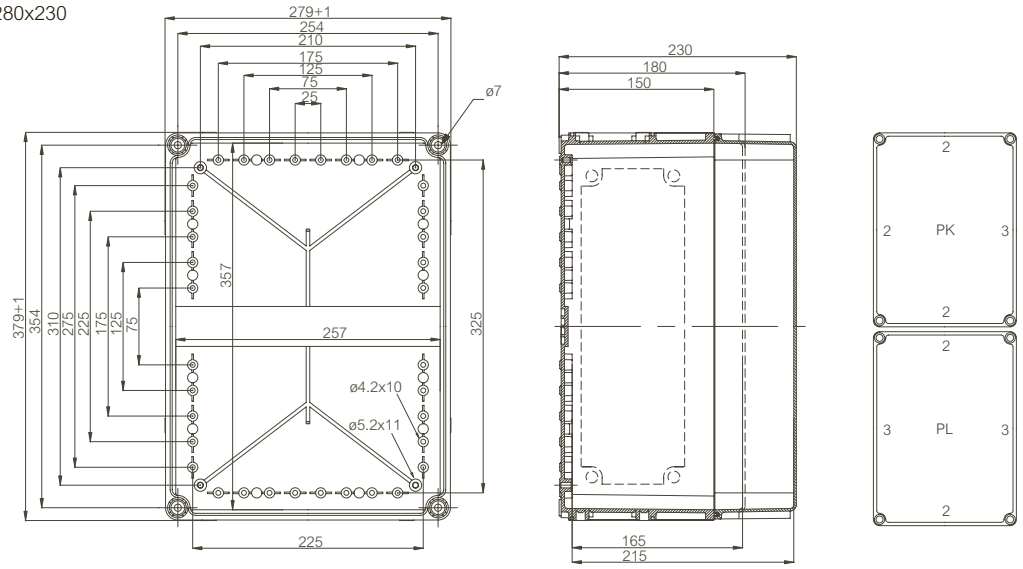

EK

Rysunek wymiarowy

EK 560x280x130

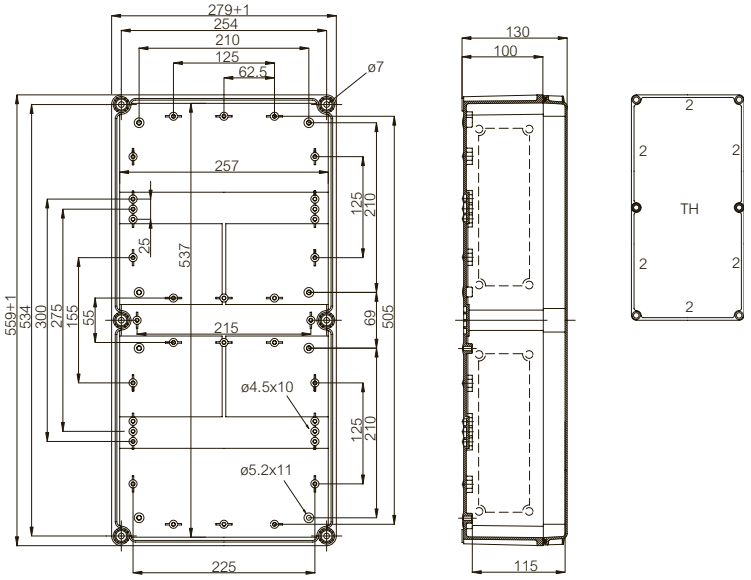

EK 560x380x180

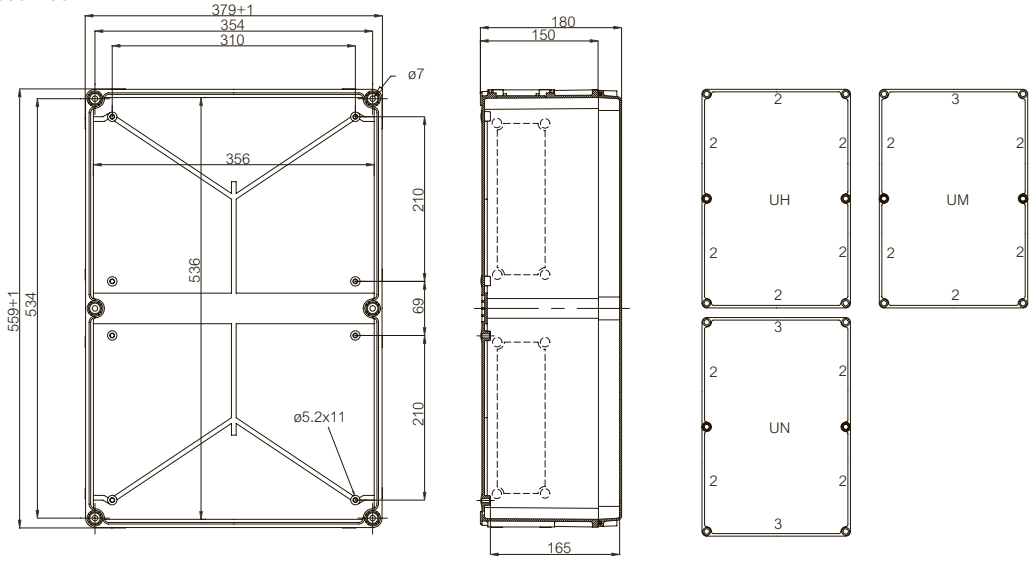

EK 760x560x250

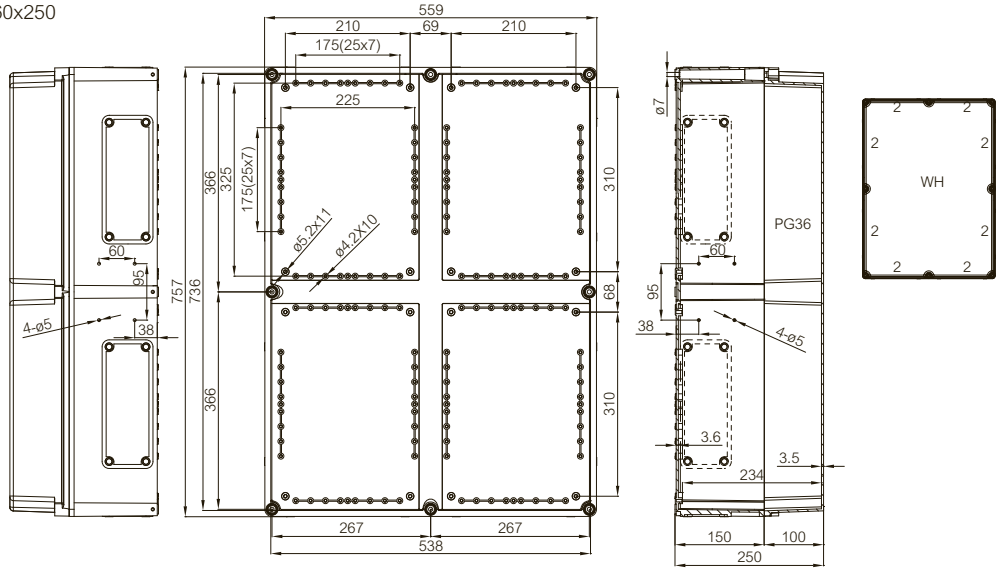

Fibox QUICK

W trudnych warunkach przemysłowych i zewnętrznych

Te nowoczesne obudowy zawdzięczają swoją nazwę pokrywom wyposażonym w specjalne śruby zamykane przez obrót o 90°. Charakteryzują się łatwością zamykania i otwierania. Dostępne z szeroką gamą akcesoriów.

Odporny na uderzenia poliwęglan nadaje się do zastosowań w przemyśle.
Śruby pokrywy zamykane poprzez ćwierć obrotu.

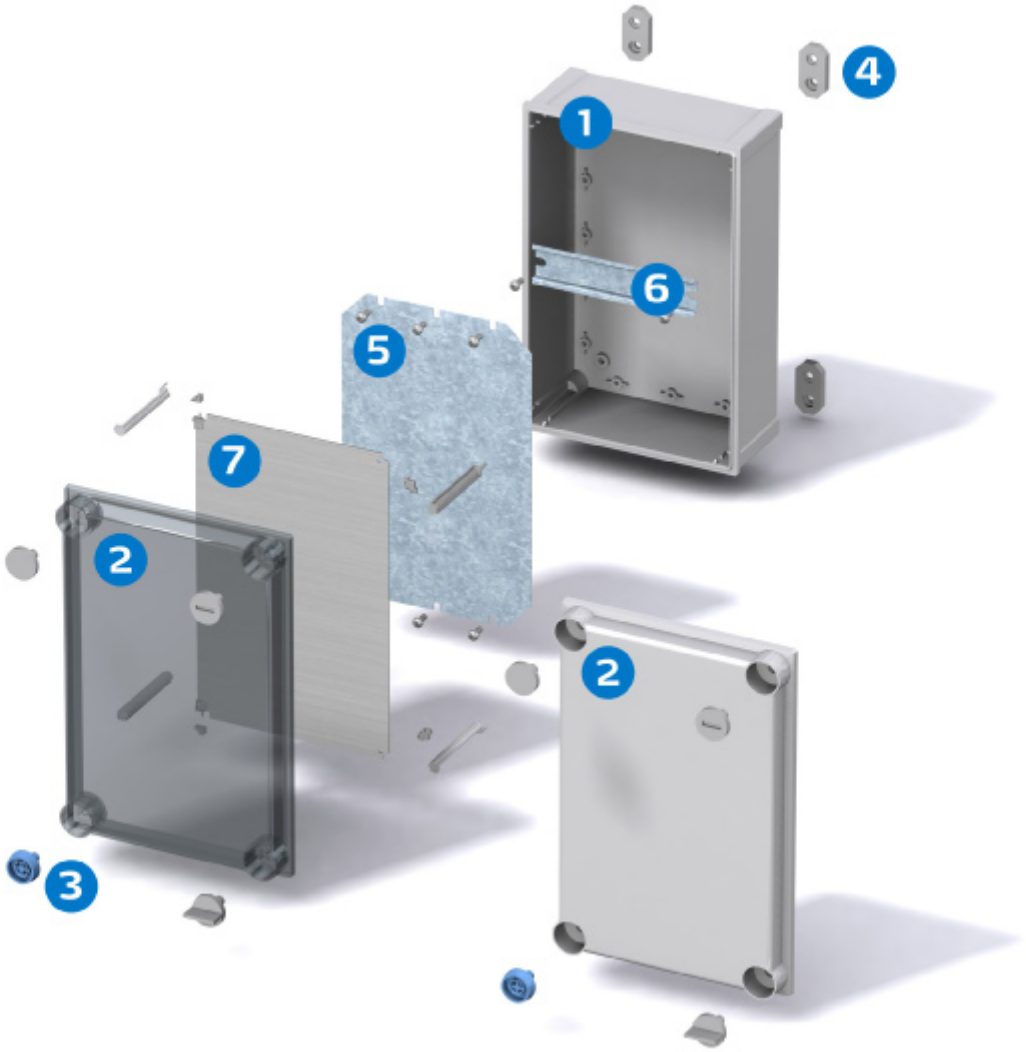

Enclosure

1 Podstawa
2 Pokrywa szara lub przezroczysta
3 Śruby pokrywy w różnych wykonaniach

Akcesoria

4 Zestaw uchwytów do wieszania na ścianie
5 Płyta montażowa, stalowa ocynkowana, sztywna i odporna na uszkodzenia oraz korozję
6 Szyny DIN-35 w różnych długościach
7 Uchylna płyta czołowa z aluminium

QUICK

Zawiera: podstawę ze śrubami do płyty montażowej/szyny DIN, zatyczki narożnikowe oraz pokrywę z uszczelką PUR i śrubami CS 12137.

PC: IP66/IP67, IK08

Wymiary	Symbol	Kod produktu	Kod EAN	Opis
300x200x170 mm				
	CAB PCQ 302017 G	8113338	6 418074 011145	Obudowa PC Pokrywa szara
	CAB PCQ 302017 T	8113038	6 418074 011077	Obudowa PC Pokrywa przezroczysta
	CAB ABSQ 302017 G	8183338	6 418074 011282	Obudowa ABS Pokrywa szara
	CAB ABSQ 302017 T	8183038	6 418074 011213	Obudowa ABS Pokrywa przezroczysta
300x300x170 mm				
	CAB PCQ 303017 G	8113348	6 418074 011152	Obudowa PC Pokrywa szara
	CAB PCQ 303017 T	8113048	6 418074 011084	Obudowa PC Pokrywa przezroczysta
	CAB ABSQ 303017 G	8183348	6 418074 011299	Obudowa ABS Pokrywa szara
	CAB ABSQ 303017 T	8183048	6 418074 011220	Obudowa ABS Pokrywa przezroczysta
400x300x170 mm				
	CAB PCQ 403017 G	8113358	6 418074 011169	Obudowa PC Pokrywa szara
	CAB PCQ 403017 T	8113058	6 418074 011091	Obudowa PC Pokrywa przezroczysta
	CAB ABSQ 403017 G	8183358	6 418074 011305	Obudowa ABS Pokrywa szara
	CAB ABSQ 403017 T	8183058	6 418074 011237	Obudowa ABS Pokrywa przezroczysta

QUICK

Zawiera: podstawę ze śrubami do płyty montażowej/szyny DIN, zatyczki narożnikowe oraz pokrywę z uszczelką PUR i śrubami CS 12137.

PC: IP66/IP67, IK08

Wymiary	Symbol	Kod produktu	Kod EAN	Opis
400x300x230 mm				
	CAB PCQ 403023 G	8113458	6 418074 011176	Obudowa PC Pokrywa szara
	CAB PCQ 403023 T	8113158	6 418074 011107	Obudowa PC Pokrywa przezroczysta
	CAB ABSQ 403023 G	8183858	6 418074 011312	Obudowa ABS Pokrywa szara
	CAB ABSQ 403023 T	8183158	6 418074 011244	Obudowa ABS Pokrywa przezroczysta
400x400x170 mm				
	CAB PCQ 404017 G	8113488	6 418074 011183	Obudowa PC Pokrywa szara
	CAB PCQ 404017 T	8113088	6 418074 011114	Obudowa PC Pokrywa przezroczysta
	CAB ABSQ 404017 G	8183888	6 418074 011329	Obudowa ABS Pokrywa szara
	CAB ABSQ 404017 T	8183188	6 418074 011251	Obudowa ABS Pokrywa przezroczysta
600x300x170 mm				
	CAB PCQ 603017 G	8113468	6 418074 024633	Obudowa PC Pokrywa szara
	CAB PCQ 603017 T	8113068	6 418074 024626	Obudowa PC Pokrywa przezroczysta

QUICK

Zawiera: podstawę ze śrubami do płyty montażowej/szyny DIN, zatyczki narożnikowe oraz pokrywę z uszczelką PUR i śrubami CS 12137.

PC: IP66/IP67, IK08

Wymiary	Symbol	Kod produktu	Kod EAN	Opis
600x400x210 mm				
	CAB PCQ 604021 G	8113378	6 418074 011190	Obudowa PC Pokrywa szara
	CAB PCQ 604021 T	8113078	6 418074 011121	Obudowa PC Pokrywa przezroczysta
	CAB ABSQ 604021 G	8183378	6 418074 011336	Obudowa ABS Pokrywa szara
	CAB ABSQ 604021 T	8183078	6 418074 011268	Obudowa ABS Pokrywa przezroczysta
600x400x270 mm				
	CAB PCQ 604027 G	8113478	6 418074 011206	Obudowa PC Pokrywa szara
	CAB PCQ 604027 T	8113178	6 418074 011138	Obudowa PC Pokrywa przezroczysta
	CAB ABSQ 604027 G	8183878	6 418074 011343	Obudowa ABS Pokrywa szara
	CAB ABSQ 604027 T	8183178	6 418074 011275	Obudowa ABS Pokrywa przezroczysta

QUICK informacje techniczne

CECHA	POLIWĘGLAN (PC)	ABS
Stopień ochrony (EN 60529)	IP 66/IP 67	IP 66/IP 67
Wytrzymałość mechaniczna (EN 62262)	IK 08	IK 08
Zakres temperaturowy Celsjusz (krótkotrwale)	-40°. . .120°C	-40°. . .80°C
Fahrenheit (krótkotrwale)	-40°. . .250°F	-40°. . .175°F
Zakres temperaturowy Celsjusz (praca ciągła)	-40°. . .80°C	-40°. . .60°C
Fahrenheit (praca ciągła)	-40°. . .175°F	-40°. . .140°F
Klasa izolacyjności	Izolacja zupełna (II) ⧈	Izolacja zupełna (II) ⧈
Kolor elementów szarych	RAL 7035 Szary przemysłowy	RAL 7035 Szary przemysłowy
Pokrywy przezroczyste	Przyciemniane	Przyciemniane
Kolor główki śrub (CS)	RAL 5023	RAL 5023
Materiał główki śrub (CS)	Poliamid (PA)	Poliamid (PA)
Materiał uszczelki	PUR	PUR
Klasa palności	UL 746C 5V*	
Próba rozżarzonego drutu (IEC 695-2-1) Tworzywa samogasnące (PC)	960°C	650°C
Toksyczność	Bezhalogenowy	Bezhalogenowy
Odporność na promienie UV	UL 508 720 godzin w "wezerometrze"	
Odporność chemiczna *	Dobra	Dobra

Zastrzega się prawo do zmiany danych bez uprzedzenia.
* *Szczegółowe informacje na zapytanie

ZGODNOŚĆ Z NORMAMI

USA Obudowy urządzeń elektrycznych
PC: NEMA 1, 3, 3S, 4, 4X, 12 or 13; UL 746C-5VA test palności (UL 50/508)*
ABS: NEMA 1, 3, 3S, 4, 4X, 6, 6P, 12 or 13

Kanada Przemysłowe obudowy urządzeń sterujących i elektrycznych / ULc*

Europa Obudowy urządzeń elektrycznych i sterujących EN 62208:2003
Urządzenia techniki informatycznej. Bezpieczeństwo. EN 60950
RoHS Dyrektywa 2002/95/EC

Rosja GostR - Gost Rosyjski Certyfikat Zgodności

*UL Etykieta na zamówienie

	Symbol	Kod produktu	Wymiary	Kod EAN	Opis
Płyty montażowe (stal ocynkowana, grubość płyty 1,5 mm)					
	EKIV 23	4712117	270x170	6 418074 032713	Płyta montażowa (stal ocynkowana), dla obudów: 300x200x170, 300x200x180
	EKIV 33	4712118	270x270	6 418074 032720	Płyta montażowa (stal ocynkowana), dla obudów: 300x300x170, 300x300x180, 600x300x170
	EKIV 43	4712119	270x370	6 418074 032737	Płyta montażowa (stal ocynkowana), dla obudów: 400x300x170, 400x300x230, 400x300x180
	EKIV 44	4712289	370x370	6 418074 034984	Płyta montażowa (stal ocynkowana), dla obudów: 400x400x170
	EKIV 63	4712120	270x570	6 418074 032744	Płyta montażowa (stal ocynkowana), dla obudów: 600x300x170
	EKIV 64H	4712300	370x570	6 418074 034991	Płyta montażowa (stal ocynkowana), dla obudów: 600x400x210, 600x400x270, 600x400x220
Elementy dystansowe					
	FA 12053	4712053		6 418074 032171	Element dystansowy 14 mm M5, samogwintujący
	FA 12052	4712052		6 418074 032164	Element dystansowy 42 mm M5, samogwintujący
Szyny montażowe DIN-35 (stal ocynkowana, wysokość szyny 7,5 mm)					
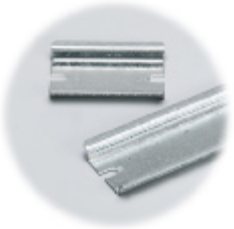	EKIV 17	4712126	166x35	6 418074 032768	Szyna DIN 35, dla obudów: 300x200x170, 300x200x180
	EKIV 27	4712127	266x35	6 418074 032775	Szyna DIN 35, dla obudów: 300x200x170-400x300x230, 300x200x180-400x300x180
	EKIV 37	4712128	366x35	6 418074 032782	Szyna DIN 35, dla obudów: 400x300x170, 400x300x230, 400x400x170, 600x400x210, 600x400x270, 400x300x180, 500x400x200, 600x400x220
	EKIV 47	8392231	466x35	6 418074 021670	Szyna DIN 35, dla obudów: 500x400x200

	Symbol	Kod produktu	Wymiary	Kod EAN	Opis
Płyty czołowe (Aluminium, grubość płyty 1,5 mm)					
	FP A 23	8392226	268x166	6 418074 021564	Płyta czołowa (aluminiowa), dla obudów: 300x200x170, 300x200x180
	FP A 33	8392227	268x266	6 418074 021571	Płyta czołowa (aluminiowa), dla obudów: 300x300x170, 300x300x180
	FP A 43	8392224	368x266	6 418074 021588	Płyta czołowa (aluminiowa), dla obudów: 400x300x170, 400x300x230, 400x300x180
	FP A 44	8392272	368x368	6 418074 035035	Płyta czołowa (aluminiowa), dla obudów: 400x400x170
	FP A 63	8392399	568x266	6 418074 052377	Płyta czołowa (aluminiowa), dla obudów: 600x300x170
	FP A 64	8392229	366x568	6 418074 021601	Płyta czołowa (aluminiowa), dla obudów: 600x400x210, 600x400x270, 600x400x220
Zawiasy do płyt czołowych					
	MB 12225 AL	8390007		6 418074 033116	Zestaw zawiasów dla płyt czołowych z aluminium
	MB 12225	8390001		6 418074 021540	Zestaw zawiasow dla płyt czołowych z tworzywa

	Symbol	Kod produktu	Wymiary	Kod EAN	Opis
Płyty czołowe do aparatury modułowej					
	FP 12-23	8392218	278x178	6 418074 021618	Płyta czołowa z tworzywa, dla obudów: 300x200x170, 300x200x180
	FP 12-33	8392219	278x278	6 418074 021625	Płyta czołowa z tworzywa, dla obudów: 300x300x170, 300x300x180
	FP 12x2-33	8392220	278x278	6 418074 021632	Płyta czołowa z tworzywa, dla obudów: 300x300x170, 300x300x180
	FP 12x2-43	8392222	278x378	6 418074 021649	Płyta czołowa z tworzywa, dla obudów: 400x300x170, 400x300x230, 400x300x180
	FP 12x3-43	8392221	278x378	6 418074 021663	Płyta czołowa z tworzywa, dla obudów: 400x300x170, 400x300x230, 400x300x180
	FP 18x2-44	8392286	378x378	6 418074 035929	Płyta czołowa z tworzywa, dla obudów: 400x400x170
	FP 18x3-64	8392232	378x578	6 418074 035943	Płyta czołowa z tworzywa, dla obudów: 600x400x210, 600x400x270, 600x400x220
Wsporniki szyn DIN					
	FP 12190	4512190		6 418074 032478	Wspornik szyny DIN
	FP 12190SET	4712190		6 418074 032904	Wsporniki szyny DIN zestaw
Zawiasy i montaż na ścianie					
	PAT 12040	4512040		6 418074 032409	Zestaw zawiasów do obudów QUICK
	FP 12017	4712045		6 418074 032560	Uchwyty do wieszania obudów 4 szt.
	SP 12087	4712087		6 418074 032621	Zatyczka narożnikowa Czerwona

QUICK

AKCESORIA

	Symbol	Kod produktu	Wymiary	Kod EAN	Opis
Profile wsporcze do szyn DIN					
	DRF 23	4712200		6 418074 040923	Profil wsporczy do szyn DIN, 1 szt., dla obudów: 300x200x170, 300x200x180
	DRF 33	4712205		6 418074 040930	Profil wsporczy do szyn DIN, 1 szt., dla obudów: 300x200x170, 300x300x170, 600x300x170, 300x300x180
	DRF 43/44	4712201		6 418074 040947	Profil wsporczy do szyn DIN, 1 szt., dla obudów: 400x300x170, 400x300x230, 400x400x170, 400x300x180
	DRF 63/64	4712204		6 418074 040961	Profil wsporczy do szyn DIN, 1 szt., dla obudów: 600x400x210, 600x400x270, 600x400x220
Nakładki na śruby pokrywy oraz śruby montażowe					
	CS 12137	4512137		6 418074 035905	Nakładka na śrubę pokrywy Niebieska, pod śrubokręt krzyżakowy
	SS 12136	4712136		6 418074 032843	Nakładka na śrubę pokrywy Szara, pod śrubokręt płaski
	HS 12112	4712112		6 418074 032690	Nakładka na śrubę pokrywy Szara, motylkowa
	BS 12138	4712138		6 418074 032867	Nakładka na śrubę pokrywy Szara, bez otworu pod narzędzie - zaślepka
	QUICK SET	8390002		6 418074 039842	Zestaw QUICK 4x CS 12137, 4x SP 12087 i 4x śruba montażowa
	MSM PT 5x10	4712049		6 418074 032577	Wkręt montażowy

QUICK 300x200x170

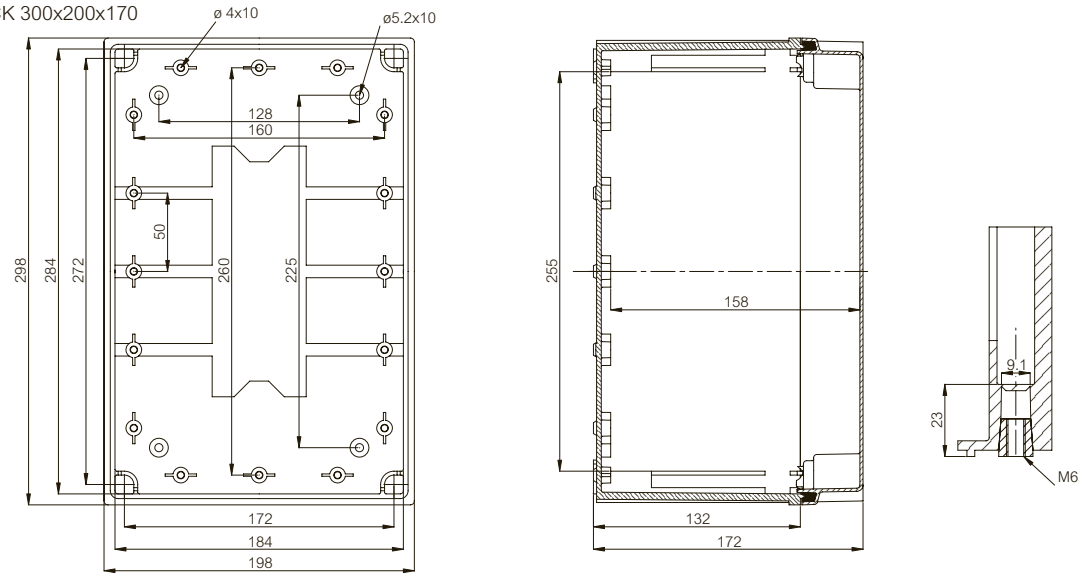

QUICK 300x300x170

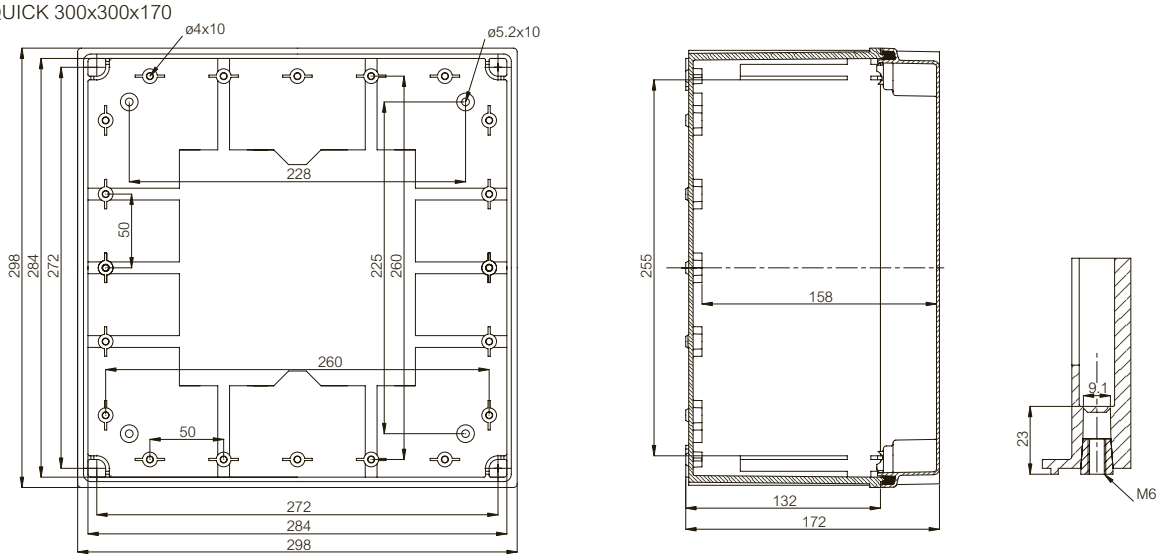

QUICK 400x300x170-230

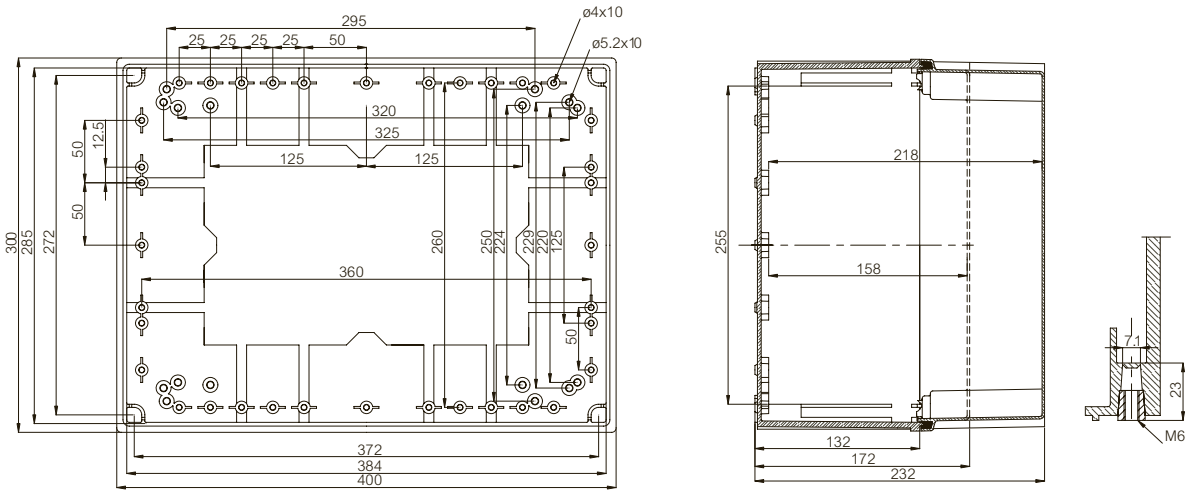

QUICK

Rysunek wymiarowy

QUICK 400x400x170

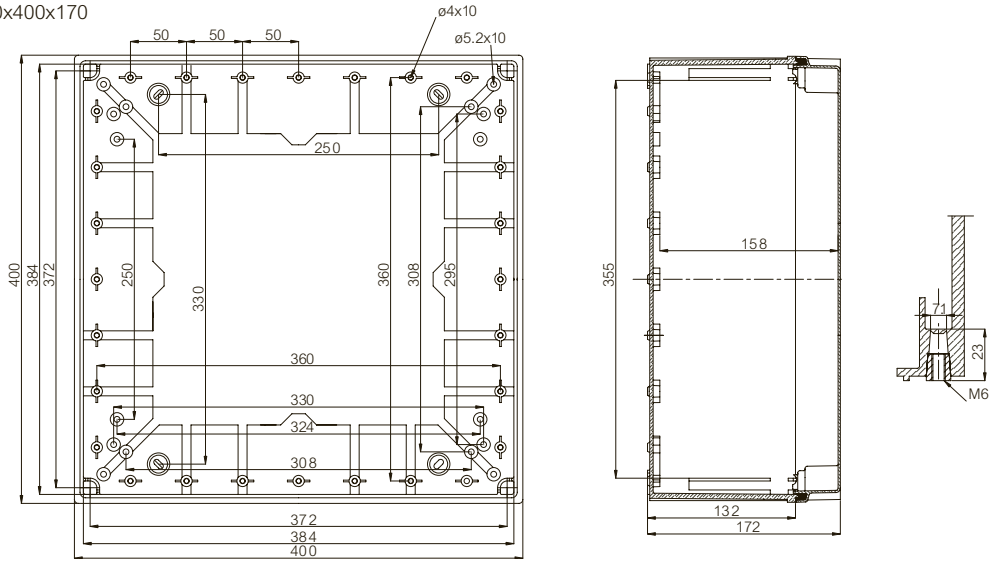

QUICK 600x300x170

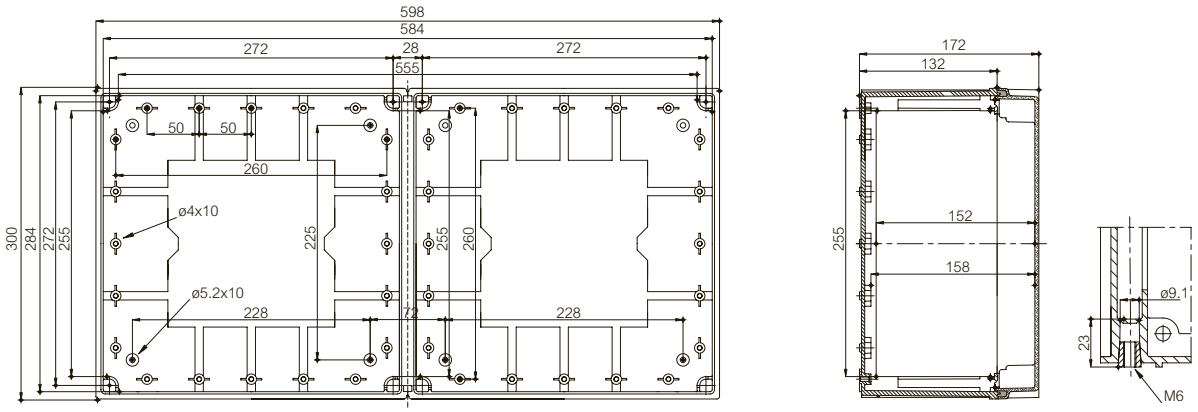

QUICK 600x400x210-270

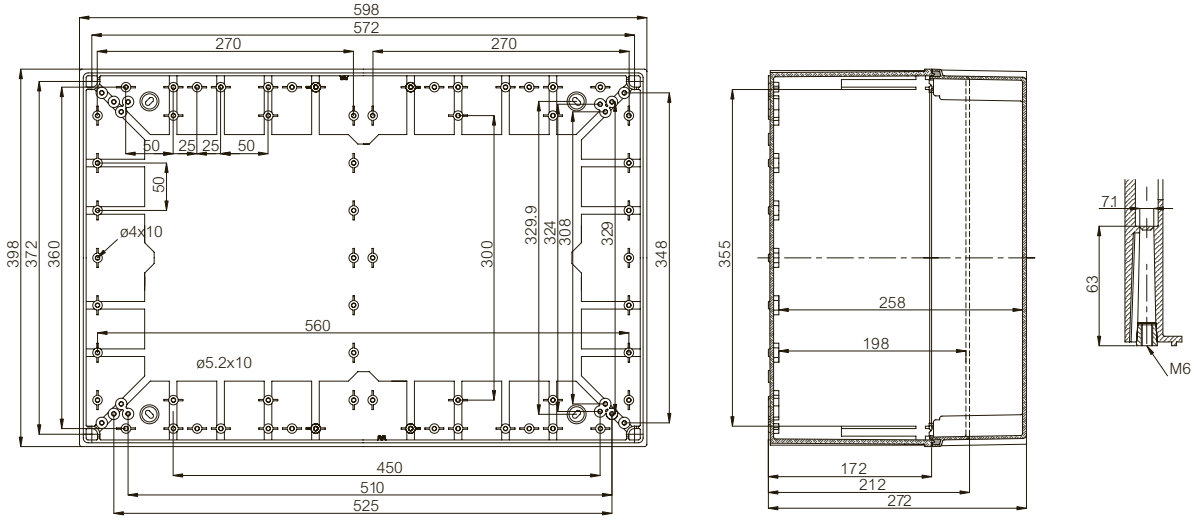

Fibox
CARDMASTER

Dwa przedziały w jednej obudowie
CARDMASTER to obudowa o nowoczesnej konstrukcji, która pozwala na oddzielanie wiązek kabli od urządzeń przeznaczonych np. do monitorowania procesów. Solidna obudowa jest całkowicie kompatybilna z obudowami innych producentów.

Wszystko pod kontrolą.
Do zbudowy urządzeń kontrolno-pomiarowych.
Obudowy zgodne z NEMA 4X.

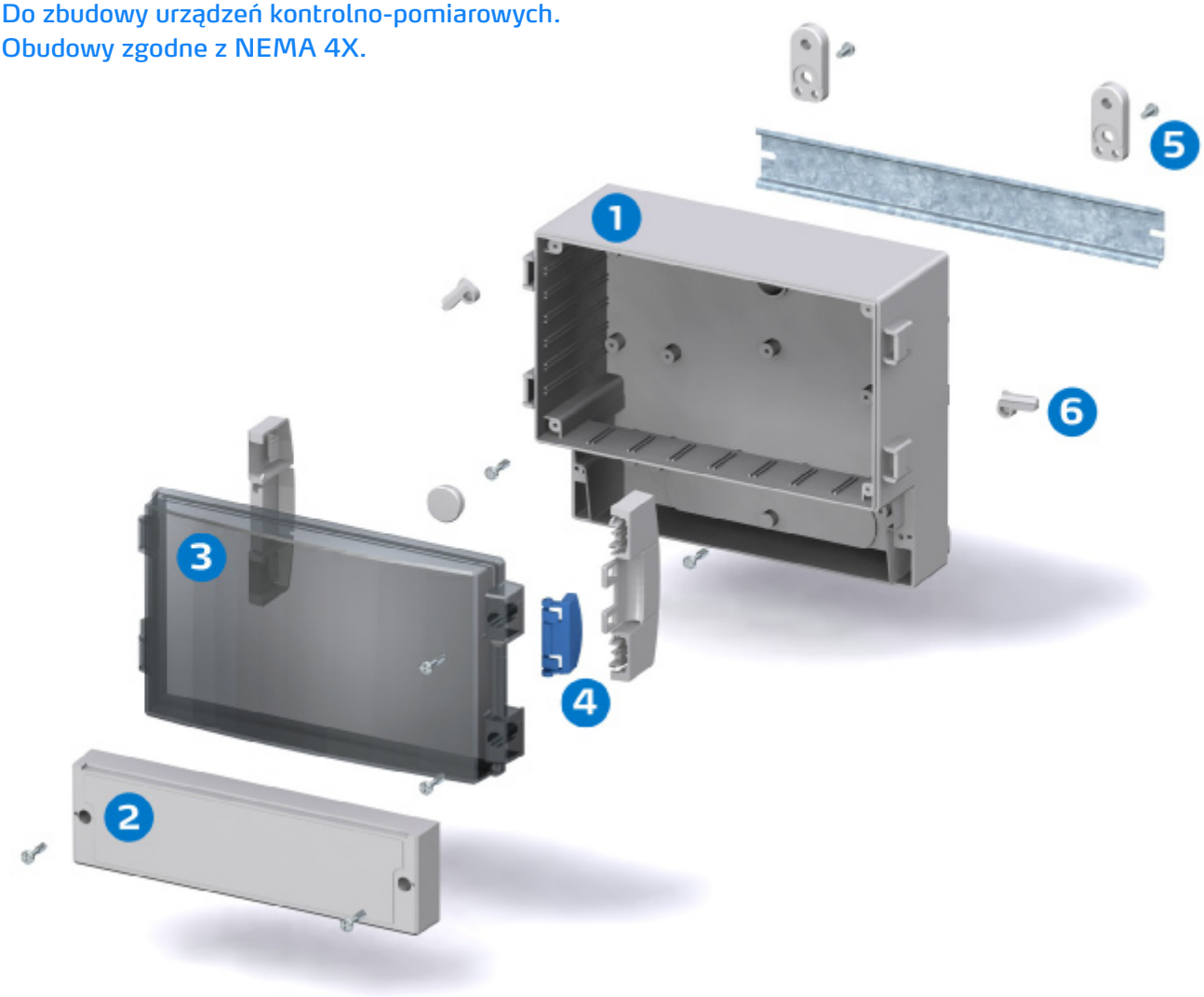

Obudowa

1 Podstawa obudowy
z przetłoczeniami pod dławnice lub bez
2 Oddzielna pokrywa przedziału zaciskowego z uszczelką PUR.
Podłącznie urządzenia nie wymaga dostępu do przedziału aparaturowego.
3 Przezroczysta, przyciemniana pokrywa poliwęglanowa z uszczelką PUR, zamykana na zatrzask.
4 Zatrzaski zamykające pokrywę.

Akcesoria

5 Uchwyty do montażu na ścianie, 2 szt. + śruby.
6 Możliwość montażu obudowy na szynie DIN w większej szafie sterowniczej poprzez zestaw zawiasów i zatrzasków.

CARDMASTER

Zawiera: Podstawę, pokrywę przedziału zaciskowego i śruby montażowe. Wersja -3 i -L3: przezroczysta, przyciemniana pokrywa z uszczelką PUR, zawiasami i zatrzaskiem. Wersja FC: panel czołowy z poliwęglanu z uszczelką PUR i śrubami.

17/16-25/22 PC: IP66/IP67, IK08, ABS:IP65, IK07
30/25-36/31 PC: IP65, IK08, ABS: IP65, IK07

Wymiary	Symbol	Kod produktu	Kod EAN	Opis
166x160x80 mm, niska podstawa				
	PC 17/16-LC3	7520104	6 418074 039309	Obudowa PC bez pokrywy
	ABS 17/16-LC3	7580104	6 418074 039316	Obudowa ABS bez pokrywy
166x160x89 mm, niska podstawa				
	PC 17/16-LFC3	7520204	6 418074 010247	Obudowa PC z szarą płytą czołową z tworzywa
166x160x106 mm, niska podstawa				
	PC 17/16-L3	7525105	6 418074 056719	Obudowa PC z przezroczystą przyciemnianą pokrywą
	PC 17/16-L3TT	7526105	6 418074 062017	Obudowa PC z przezroczystą pokrywą
	ABS 17/16-L3	7585105	6 418074 056764	Obudowa ABS z przezroczystą przyciemnianą pokrywą
	ABS 17/16-L3TT	7586105	6 418074 062079	Obudowa ABS z przezroczystą pokrywą
166x160x108 mm				
	PC 17/16-C3	7520080	6 418074 010179	Obudowa PC bez pokrywy
	ABS 17/16-C3	7580080	6 418074 010193	Obudowa ABS bez pokrywy

CARDMASTER

Zawiera: Podstawę, pokrywę przedziału zaciskowego i śruby montażowe. Wersja -3 i -L3: przezroczysta, przyciemniana pokrywa z uszczelką PUR, zawiasami i zatrzaskiem. Wersja FC: panel czołowy z poliwęglanu z uszczelką PUR i śrubami.

17/16-25/22 PC: IP66/IP67, IK08, ABS:IP65, IK07
30/25-36/31 PC: IP65, IK08, ABS: IP65, IK07

Wymiary	Symbol	Kod produktu	Kod EAN	Opis
166x160x118 mm				
	PC 17/16-FC3	7520280	6 418074 010254	Obudowa PC z szarą płytą czołową z tworzywa
166x160x134 mm				
	PC 17/16-3	7525165	6 418074 056726	Obudowa PC z przezroczystą przyciemnianą pokrywą
	PC 17/16-3TT	7526165	6 418074 062024	Obudowa PC z przezroczystą pokrywą
	ABS 17/16-3	7585165	6 418074 056771	Obudowa ABS z przezroczystą przyciemnianą pokrywą
	ABS 17/16-3TT	7586165	6 418074 062086	Obudowa ABS z przezroczystą pokrywą
213x185x90 mm				
	PC 21/18-C3	7520081	6 418074 010216	Obudowa PC bez pokrywy
	ABS 21/18-C3	7580081	6 418074 010230	Obudowa ABS bez pokrywy
213x185x102 mm				
	PC 21/18-FC3	7520281	6 418074 010261	Obudowa PC z szarą płytą czołową z tworzywa

CARDMASTER

Zawiera: Podstawę, pokrywę przedziału zaciskowego i śruby montażowe. Wersja -3 i -L3: przezroczysta, przyciemniana pokrywa z uszczelką PUR, zawiasami i zatrzaskiem. Wersja FC: panel czołowy z poliwęglanu z uszczelką PUR i śrubami.

17/16-25/22 PC: IP66/IP67, IK08, ABS:IP65, IK07
30/25-36/31 PC: IP65, IK08, ABS: IP65, IK07

Wymiary	Symbol	Kod produktu	Kod EAN	Opis
213x185x119 mm				
	PC 21/18-3	7525154	6 418074 056733	Obudowa PC z przezroczystą przyciemnianą pokrywą
	PC 21/18-3TT	7526154	6 418074 062031	Obudowa PC z przezroczystą pokrywą
	ABS 21/18-3	7585154	6 418074 056788	Obudowa ABS z przezroczystą przyciemnianą pokrywą
	ABS 21/18-3TT	7586154	6 418074 062093	Obudowa ABS z przezroczystą pokrywą
257x219x122 mm				
	PC 25/22-C3	7520141	6 418074 059352	Obudowa PC bez pokrywy
	ABS 25/22-C3	7580141	6 418074 059369	Obudowa ABS bez pokrywy
257x219x135 mm				
	PC 25/22-FC3	7520241	6 418074 059376	Obudowa PC z szarą płytą czołową z tworzywa

CARDMASTER

Zawiera: Podstawę, pokrywę przedziału zaciskowego i śruby montażowe. Wersja -3 i -L3: przezroczysta, przyciemniana pokrywa z uszczelką PUR, zawiasami i zatrzaskiem. Wersja FC: panel czołowy z poliwęglanu z uszczelką PUR i śrubami.

17/16-25/22 PC: IP66/IP67, IK08, ABS:IP65, IK07
30/25-36/31 PC: IP65, IK08, ABS: IP65, IK07

Wymiary	Symbol	Kod produktu	Kod EAN	Opis
257x219x156 mm				
	PC 25/22-3	7525134	6 418074 059390	Obudowa PC z przezroczystą przyciemnianą pokrywą
	PC 25/22-3TT	7526134	6 418074 062048	Obudowa PC z przezroczystą pokrywą
	ABS 25/22-3	7585134	6 418074 059406	Obudowa ABS z przezroczystą przyciemnianą pokrywą
	ABS 25/22-3TT	7586134	6 418074 062109	Obudowa ABS z przezroczystą pokrywą
314x260x95 mm				
	PC 30/25-C3	7520031	6 418074 005854	Obudowa PC bez pokrywy
	ABS 30/25-C3	7580031	6 418074 005946	Obudowa ABS bez pokrywy
314x260x110 mm				
	PC 30/25-FC3	7520231	6 418074 059383	Obudowa PC z szarą płytą czołową z tworzywa

CARDMASTER

Zawiera: Podstawę, pokrywę przedziału zaciskowego i śruby montażowe. Wersja -3 i -L3: przezroczysta, przyciemniana pokrywa z uszczelką PUR, zawiasami i zatrzaskiem. Wersja FC: panel czołowy z poliwęglanu z uszczelką PUR i śrubami.

17/16-25/22 PC: IP66/IP67, IK08, ABS:IP65, IK07
30/25-36/31 PC: IP65, IK08, ABS: IP65, IK07

Wymiary	Symbol	Kod produktu	Kod EAN	Opis
314x260x129 mm				
	PC 30/25-3	7525019	6 418074 056740	Obudowa PC z przezroczystą przyciemnianą pokrywą
	PC 30/25-3TT	7526019	6 418074 062055	Obudowa PC z przezroczystą pokrywą
	ABS 30/25-3	7585019	6 418074 056795	Obudowa ABS z przezroczystą przyciemnianą pokrywą
	ABS 30/25-3TT	7586019	6 418074 062116	Obudowa ABS z przezroczystą pokrywą
383x316x134 mm				
	PC 36/31-C3	7520032	6 418074 005861	Obudowa PC bez pokrywy
	ABS 36/31-C3	7580032	6 418074 005953	Obudowa ABS bez pokrywy
383x316x167 mm				
	PC 36/31-3	7525020	6 418074 056757	Obudowa PC z przezroczystą przyciemnianą pokrywą
	PC 36/31-3TT	7526020	6 418074 062062	Obudowa PC z przezroczystą pokrywą
	ABS 36/31-3	7585020	6 418074 056801	Obudowa ABS z przezroczystą przyciemnianą pokrywą
	ABS 36/31-3TT	7586020	6 418074 062123	Obudowa ABS z przezroczystą pokrywą

CARDMASTER

Zawiera: Podstawę, pokrywę przedziału zaciskowego i śruby montażowe. Wersja -3 i -L3: przezroczysta, przyciemniana pokrywa z uszczelką PUR, zawiasami i zatrzaskiem. Wersja FC: panel czołowy z poliwęglanu z uszczelką PUR i śrubami.

17/16-25/22 PC: IP66/IP67, IK08, ABS:IP65, IK07
30/25-36/31 PC: IP65, IK08, ABS: IP65, IK07

CARDMASTER informacje techniczne

CECHA	POLIWĘGLAN (PC)	ABS
Stopień ochrony (EN 60529)	IP66/IP67 IP65	IP 65 IP 65
Wytrzymałość mechaniczna (EN 62262)	IK 07 (bok obudowy) IK 08 (front obudowy)	IK 07
Zakres temperaturowy Celsjusz (krótko-trwale)	-40°. . .120°C	-40°. . .80°C
Fahrenheit (krótkotrwale)	-40°. . .250°F	-40°. . .175°F
Zakres temperaturowy Celsjusz (praca ciągła)	-40°. . .80°C	-40°. . .60°C
Fahrenheit (praca ciągła)	-40°. . .175°F	-40°. . .140°F
Klasa izolacyjności	Izolacja zupełna (II)	Izolacja zupełna (II)
Kolor elementów szarych	RAL 7035 Szary przemysłowy	RAL 7035 Szary przemysłowy
Pokrywy przezroczyste	Przyciemniane lub bez przyciemnienia	Przyciemniane lub bez przyciemnienia
Kolor zamków (PA)	RAL 5023	RAL 5023
Materiał uszczelki	PUR/EPDM	PUR/EPDM
Klasa palności	UL 746C 5V*	
Próba rozżarzonego drutu (IEC 695-2-1) Tworzywa samogasnące (PC)	960°C	650°C
Toksyczność	Bezhalogenowy	Bezhalogenowy
Odporność na promienie UV	UL 508 720 godzin w “wezerometrze”	
Odporność chemiczna **	Dobra	Dobra

Zastrzega się prawo do zmiany danych bez uprzedzenia.
**Szczegółowe informacje na zapytanie

ZGODNOŚĆ Z NORMAMI

USA Obudowy urządzeń elektrycznych
PC: UL Type 1, 4X* or 12K; UL File E75645 Vol 1 Sec 5; UL 746C-5VA test palności (UL 50/508)*
Typy PC 17/16L, 17/16 i 21/18: -3 i -FC3
ABS: NEMA 1, 12K

Kanada Przemysłowe obudowy urządzeń sterujących i elektrycznych / ULc*

Europa Obudowy urządzeń elektrycznych i sterujących EN 62208:2003
Urządzenia techniki informatycznej. Bezpieczeństwo. EN 60950
RoHS Dyrektywa 2002/95/EC

Rosja GostR - Gost Rosyjski Certyfikat Zgodności

*UL Etykieta na zamówienie

	Symbol	Kod produktu	Wymiary	Kod EAN	Opis
Płyty montażowe (stal ocynkowana, grubość płyty 1,5 mm)					
	MP 17/16	7720071	133x136	6 418074 036735	Płyta montażowa (stal ocynkowana), dla obudów: 166x160x80, 166x160x89, 166x160x106, 166x160x108, 166x160x118, 188x160x134
	MP 21/18	7720035	200x142	6 418074 033383	Płyta montażowa (stal ocynkowana), dla obudów: 213x185x90, 213x185x102, 235x185x119
	MP 25/22	7720140	175x225	6 418074 059307	Płyta montażowa (stal ocynkowana), dla obudów: 257x219x122, 257x219x135, 280x219x156
	MP 30/25	7720033	215x282	6 418074 033390	Płyta montażowa (stal ocynkowana), dla obudów: 314x260x95, 314x260x110, 320x260x129
	MP 36/31	7720036	258x345	6 418074 033406	Płyta montażowa (stal ocynkowana), dla obudów: 383x316x134, 390x316x167
Płyty czołowe (aluminium, grubość płyty 1,5 mm)					
	FP 17/16	7720070	98x158	6 418074 035783	Płyta czołowa (aluminium), dla obudów: 166x160x80, 166x160x89, 166x160x106, 166x160x108, 166x160x118, 188x160x134
	FP 21/18	7720026	117x205	6 418074 033352	Płyta czołowa (aluminium), dla obudów: 213x185x90, 213x185x102, 235x185x119
	FP 25/22	7720139	150x250	6 418074 059291	Płyta czołowa (aluminium), dla obudów: 257x219x122, 257x219x135, 280x219x156
	FP 30/25	7720027	189x289	6 418074 033369	Płyta czołowa (aluminium), dla obudów: 314x260x95, 314x260x110, 320x260x129
	FP 36/31	7720028	224x354	6 418074 033376	Płyta czołowa (aluminium), dla obudów: 383x316x134, 390x316x167

	Symbol	Kod produktu	Wymiary	Kod EAN	Opis
Płyty czołowe z ramką (poliwęglan, PUR)					
	FC PC 17/16	7720102	106x166	6 418074 034687	Płyta czołowa z ramką (PC), dla obudów: 166x160x80, 166x160x89, 166x160x106, 166x160x108, 166x160x118, 188x160x134
	FC PC 21/18	7720100	125x213	6 418074 034670	Płyta czołowa z ramką (PC), dla obudów: 213x185x90, 213x185x102, 235x185x119
	FC PC 25/22	7720111	157x257	6 418074 059338	Płyta czołowa z ramką (PC), dla obudów: 257x219x122, 257x219x135, 280x219x156
	FC PC 30/25	7720112	196x296	6 418074 059345	Płyta czołowa z ramką (PC), dla obudów: 314x260x95, 314x260x110, 320x260x129
Pokrywy przezroczyste przyciemniane (poliweglan, PUR)					
	CM 17/16-3T	7720123	106x187	6 418074 056818	Pokrywa przezroczysta przyciemniana
	CM 21/18-3T	7720122	125x233	6 418074 056825	Pokrywa przezroczysta przyciemniana
	CM 25/22-3T	7720134	157x279	6 418074 059314	Pokrywa przezroczysta przyciemniana
	CM 30/25-3T	7720094	196x318	6 418074 056832	Pokrywa przezroczysta przyciemniana
	CM 36/31-3T	7720113	233x386	6 418074 056849	Pokrywa przezroczysta przyciemniana

CARDMASTER

AKCESORIA

	Symbol	Kod produktu	Wymiary	Kod EAN	Opis
Pokrywy przezroczyste (poliweglan, PUR)					
	CM 17/16-3TT	7720223	106x187	6 418074 061973	Pokrywa przezroczysta
	CM 21/18-3TT	7720222	125x233	6 418074 061966	Pokrywa przezroczysta
	CM 25/22-3TT	7720234	157x279	6 418074 061980	Pokrywa przezroczysta
	CM 30/25-3TT	7720294	196x318	6 418074 061997	Pokrywa przezroczysta
	CM 36/31-3TT	7720213	233x386	6 418074 062000	Pokrywa przezroczysta
Zawiasy i uchwyty do wieszania obudów					
	SET 17/16-21/18-3	7720417		6 418074 056856	Zestaw zawiasów
	SET 25/22-3	7720424		6 418074 059321	Zestaw zawiasów
	SET 30/25-3	7720418		6 418074 056863	Zestaw zawiasów
	SET 36/31-3	7720419		6 418074 056870	Zestaw zawiasów
	FP 10674	5510674		6 418074 033079	Zestaw uchwyty do wieszania obudów 2 szt., zawiera śruby
Śruby montażowe i pozostałe akcesoria					
	SET CM PLATE	7720566		6 418074 062468	Zestaw śrub 8 śrub montażowych i 2 śruby płyty czołowej
	SET CM FRAME	7720150		6 418074 062475	Zestaw śrub zaślepka otworu do montażu na ścianie i 4 śruby montażowe
	MB 20064 SET	7720464		6 418074 036346	Uchwyt do montażu na szynie DIN

CARDMASTER 166x160x80-106

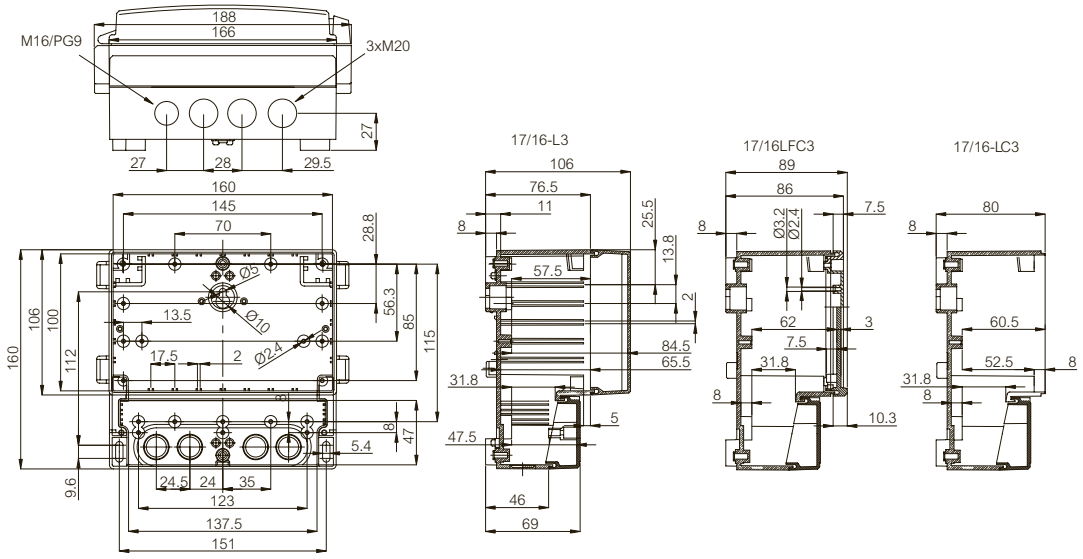

CARDMASTER 166x160x108-134

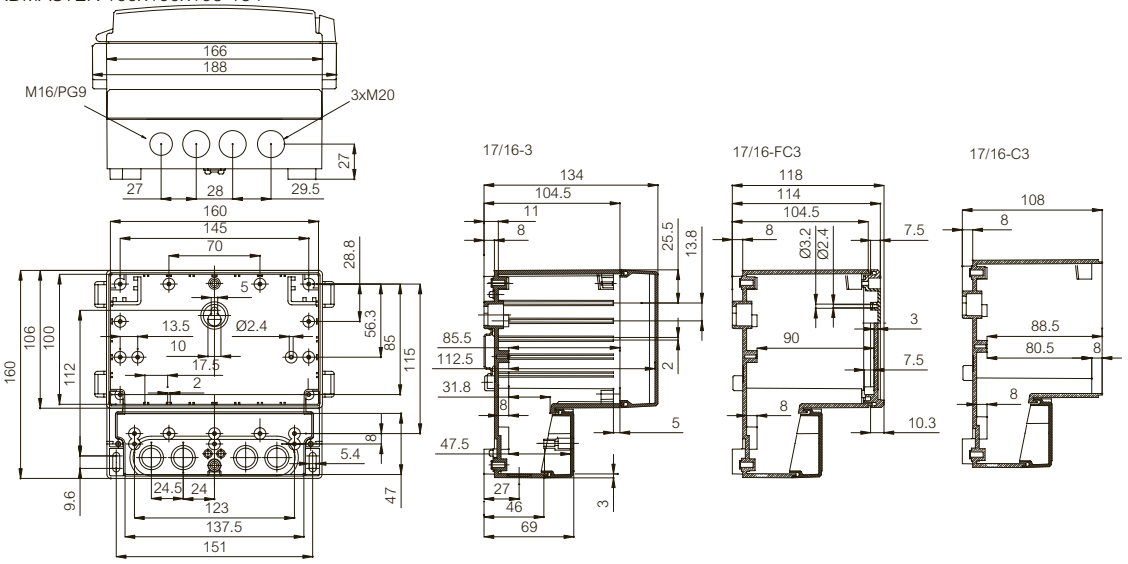

CARDMASTER 213x185x90-119

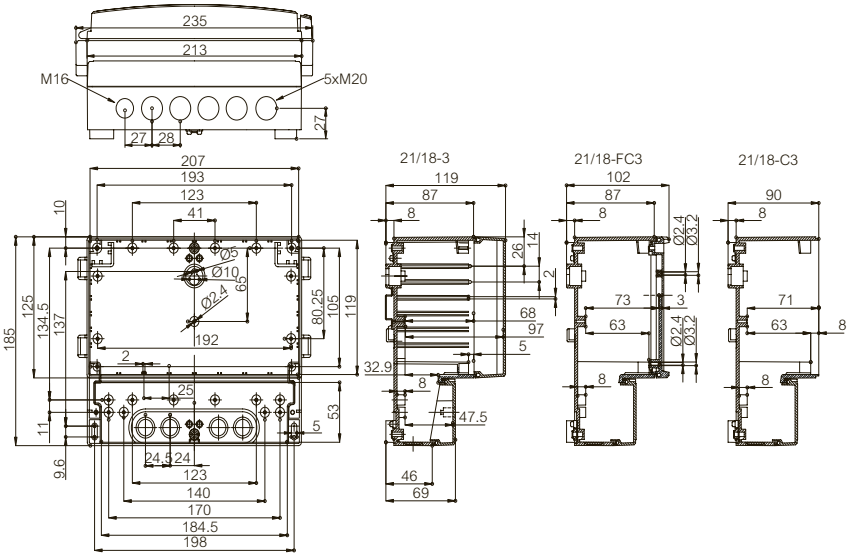

CARDMASTER

Rysunek wymiarowy

CARDMASTER 257x219x122-156

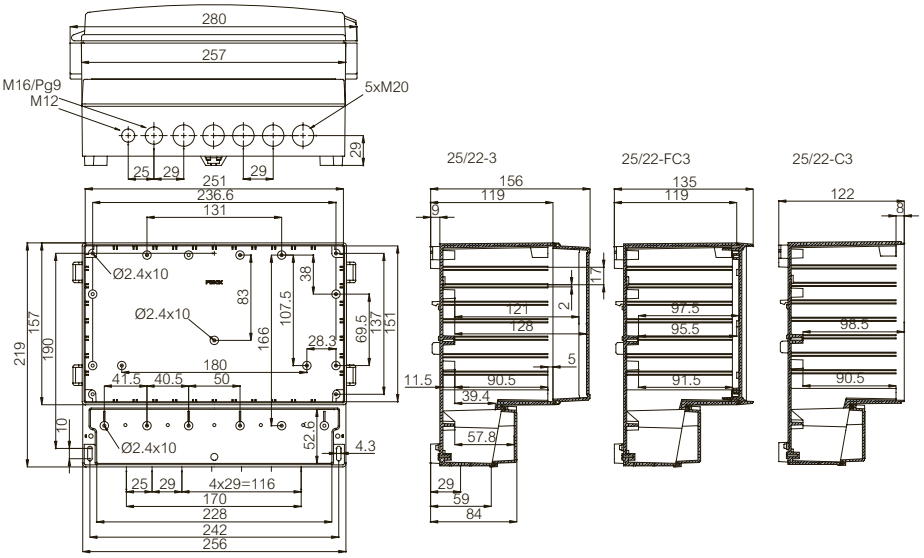

CARDMASTER 314x260x95-129

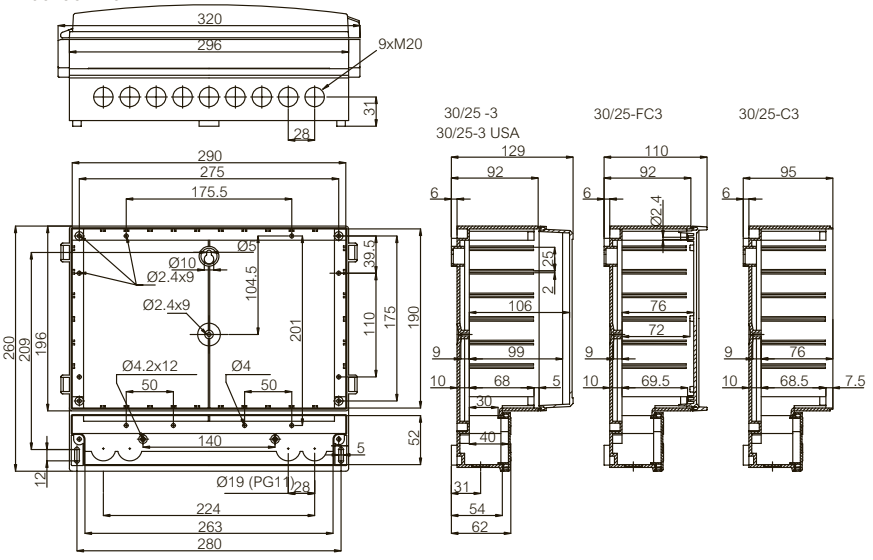

CARDMASTER 383x316x134-167

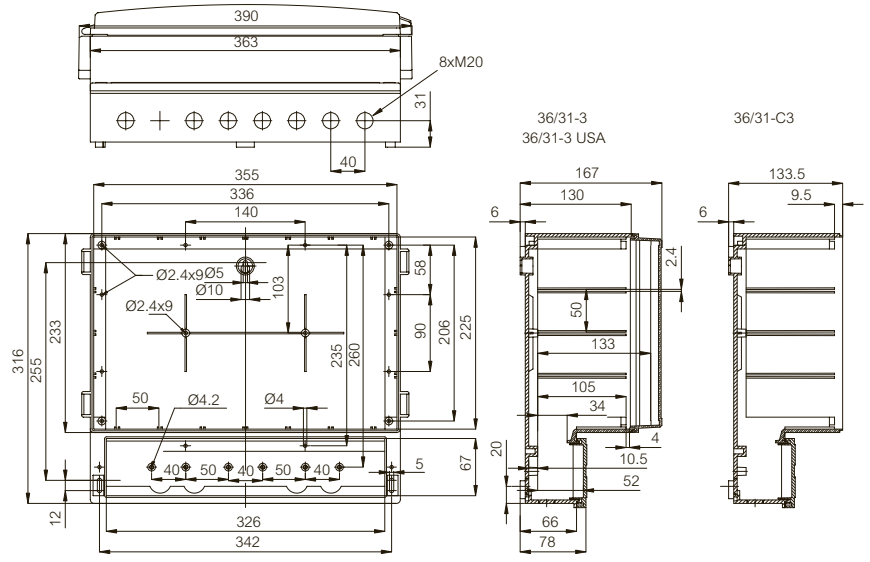

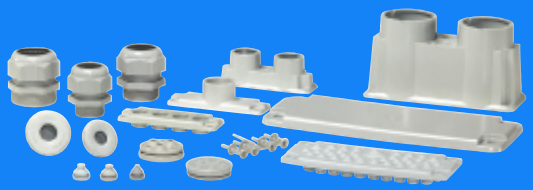

Fibox
Wprowadzanie kabli

Firma FIBOX dostarcza szeroki wybór akcesoriów do wprowadzania kabli. Rozwiązania te spełniają wymagania międzynarodowych standardów bezpieczeństwa.

Płytki boczne z tworzywa do montażu dławnic kablowych oraz płytki boczne membranowe.

Dławnice kablowe z tworzywa oraz mosiężne. Przepusty membranowe.

Głowice oraz kształtki kablowe.

	Symbol	Kod produktu	Wymiary	Kod EAN	Opis
POKRYWY BOCZNE PEŁNE					
Pokrywy boczne pełne, Poliwęglan (PC), IP 66 (EN 60529), Szary RAL 7035, Klasa palności UL 94-V1					
	MB 10215	3530215	49x140	6 418074 030269	wlk. 1 bez przetłoczeń
	MB 10546	3530546	85x216	6 418074 030320	wlk. 2 bez przetłoczeń
	MB 10324	3530324	127x332	6 418074 030276	wlk. 3 bez przetłoczeń
POKRYWY BOCZNE Z PRZETŁOCZENIAMI METRYCZNYMI					
Pokrywy boczne z przetłoczeniami gwintowanymi, Poliwęglan (PC), IP 65 (EN 60529), Szare RAL 7035, Klasa palności UL 94-V1					
	MB 10892	3530892	49x140	6 418074 052469	wlk. 1 4xM20
	MB 10537	3530537	49x140	6 418074 030306	wlk. 1 1x M40
	MB 10892 SET	3590892		6 418074 056665	Wlk. 1 zestaw: pokrywa + uszczelka + złączki
	MB 10891	3530891	85x216	6 418074 052476	wlk. 2 12xM20
	MB 10860	3530860	85x216	6 418074 052124	wlk. 2 5xM25+6xM20, uszczelka PUR
	MB 10861	3530861	85x216	6 418074 052131	wlk. 2 2xM50+4xM20, uszczelka PUR
	MB 10862	3530862	85x216	6 418074 052148	wlk. 2 2xM16+3xM20+2xM25+2xM32, uszczelka PUR
	MB 10891 SET	3590891		6 418074 056658	Wlk. 2 zestaw: pokrywa + uszczelka + złączki
	MB 10860 SET	3590860		6 418074 052421	Wlk. 2 zestaw: pokrywa + złączki
	MB 10861 SET	3590861		6 418074 052438	Wlk. 2 zestaw: pokrywa + złączki
	MB 10862 SET	3590862		6 418074 052445	wlk. 2 zestaw: pokrywa + złączki

	Symbol	Kod produktu	Wymiary	Kod EAN	Opis
Pokrywy boczne z przetłoczeniami , Poliwęglan (PC), IP 65 (EN 60529), Szare RAL 7035, Klasa palności UL 94-V1					
	MB 10857	3530857	85x216	6 418074 033017	wlk. 2 4xM12+4xM12/M20+4xM16/M25
	MB 10889	3530889	85x216	6 418074 051769	wlk. 2 8xM20+5xM25/M16
	MB 10890	3530890	85x216	6 418074 051752	wlk. 2 2xM32/M20+2xM40/M25
	MB 10857 SET	3590857		6 418074 051776	Wlk. 2 zestaw: pokrywa + uszczelka + złączki
	MB 10889 SET	3590889		6 418074 051783	Wlk. 2 zestaw: pokrywa + uszczelka + złączki
	MB 10890 SET	3590890		6 418074 051790	Wlk. 2 zestaw: pokrywa + uszczelka + złączki
POKRYWY BOCZNE Z PRZETŁOCZENIAMI PG					
Pokrywy boczne z przetłoczeniami gwintowanymi, Poliwęglan (PC), IP 66 (EN 60529), Szare RAL 7035, Klasa palności UL 94-V1					
	MB 10151	3530151	49x140	6 418074 030245	wlk. 1 4x PG13.5
	MB 10149	3530149	49x140	6 418074 030238	wlk. 1 4x PG16
	MB 10214	3530214	49x140	6 418074 030252	wlk. 1 3x PG21
	MB 10014	3530014	85x216	6 418074 030184	wlk. 2 12x PG16
	MB 10015	3530015	85x216	6 418074 030191	wlk. 2 12x PG13.5
	MB 10016	3530016	85x216	6 418074 030207	wlk. 2 6x PG16+4x PG21
	MB 10017	3530017	85x216	6 418074 030214	wlk. 2 4x PG16+3x PG29
	MB 10019	3530019	85x216	6 418074 030221	wlk. 2 4x PG16+2x PG36

WPROWADZANIE KABLI I PRZEWODÓW

	Symbol	Kod produktu	Wymiary	Kod EAN	Opis
Pokrywy boczne z przetłoczeniami, Poliwęglan (PC), IP 66 (EN 60529), Szare RAL 7035, Klasa palności UL 94-V1					
	MB 10593	3530593	85x216	6 418074 030337	wlk. 2 9x PG11+5x PG9/16
	MB 10594	3530594	85x216	6 418074 030344	wlk. 2 4x PG21/29
	MB 10595	3530595	85x216	6 418074 030351	wlk. 2 13x PG16
	MB 10596	3530596	85x216	6 418074 030368	wlk. 2 4x PG11/21+7x PG16
POKRYWY BOCZNE MEMBRANOWE					
TPE (Elastomer Termoplastyczny), IP 65 (EN 60529), Klasa palności UL 94HB, Szare RAL 7035, Zakres temperaturowy -40°...+120°C					
	FMB 5F	3550794	49x140	6 418074 056511	wlk. 1 8 przepustów (Ø 1,5-25mm), Opcjonalnie przepust RJ45
	FMC 3F	3550795	85x217	6 418074 056528	wlk. 2 7 przepustów (Ø 3-35mm)
	FMC 25F	3550796	85x217	6 418074 056535	wlk. 2 29 przepustów (Ø 3-26mm), Opcjonalnie przepust RJ45
	FMC 35F	3550797	85x217	6 418074 056542	wlk. 2 43 przepustów (Ø 3-30mm), Opcjonalnie przepust RJ45
Zestaw zawiera: płytkę i złączki ze śrubami MB 10670/10671					
	FMB 5F-SET	3590794		6 418074 057952	wlk. 1 zestaw: pokrywa + złączki
	FMC 3F-SET	3590795		6 418074 057969	wlk. 2 zestaw: pokrywa + złączki
	FMC 25F-SET	3590796		6 418074 057976	wlk. 2 zestaw: pokrywa + złączki
	FMC 35F-SET	3590797		6 418074 057983	wlk. 2 zestaw: pokrywa + złączki

	Symbol	Kod produktu	Wymiary	Kod EAN	Opis
Zestaw zawiera: płytkę i szybkozłączki (4 + 4 wtyki) dla obudów plastikowych i do szaf z blachy stalowej					
	FMC 3FQ-SET	3570795		6 418074 062574	wlk. 2 zestaw: pokrywa + złączki
	FMC 25FQ-SET	3570796		6 418074 062581	wlk. 2 zestaw: pokrywa + złączki
	FMC 35FQ-SET	3570797		6 418074 062598	wlk. 2 zestaw: pokrywa + złączki
ZŁĄCZKI I USZCZELKI					
Zestawy łączeniowe					
	MB 10671	3570671		6 418074 030795	Złączka ze śrubami - 2 szt. wlk. 1
	MB 10670	3570670		6 418074 030788	Złączka ze śrubami - 2 szt. wlk. 2
	MB 10672	3570672		6 418074 030801	Złączka ze śrubami - 2 szt. wlk. 3
	EKZA 7	3770472		6 418074 031822	Śruby do mocowania pokryw bocznych wlk. 1
	EKZA 8	3770474		6 418074 031839	Śruby do mocowania pokryw bocznych wlk. 2
	EKZA 9	3770347		6 418074 031815	Śruby do mocowania pokryw bocznych wlk. 3
	QlockP-SET	3534903		6 418074 062604	
	QlockM-SET	3544903		6 418074 062611	

WPROWADZANIE KABLI I PRZEWODÓW

	Symbol	Kod produktu	Wymiary	Kod EAN	Opis
Uszczelki boczne (EPDM)					
	MK 10437	3510437		6 418074 030078	Uszczelka boczna wlk. 1
	MK 10438	3510438		6 418074 030085	Uszczelka boczna wlk. 2
	MK 10439	3510439		6 418074 030092	Uszczelka boczna wlk. 3
	MK 10440	3510440		6 418074 040619	Uszczelka boczna do gładkiego boku, wlk. 1
	MK 10441	3510441		6 418074 040626	Uszczelka boczna do gładkiego boku, wlk. 2
Śruby z łbem plastikowym do montażu pokryw bocznych					
	MB 10345	3570345		6 418074 031198	M6x25 do wlk. 1
	MB 10346	3570346		6 418074 031204	M8x25 do wlk. 2
	MB 10347	3570347		6 418074 031211	M10x30 do wlk. 3
Nakrętki					
	M-6	3570576		6 418074 031495	Nakrętka M6
	M-8	3570577		6 418074 031389	Nakrętka M8
	M-10	3570578		6 418074 031396	Nakrętka M10

	Symbol	Kod produktu	Wymiary	Kod EAN	Opis
Nadstawka boczna					
	MB 10391	3530391		6 418074 030283	Nadstawka boczna wysokość 25 mm, wlk. 2
	MB 10392	3570392		6 418074 031228	Śruba z łbem plastikowym (M8x50) do stosowania z MB 10391 i pokrywą boczną
GŁOWICE I KSZTAŁTKI KABLOWE					
Wprowadzanie kabli i przewodów					
	EPA 1130	3550385		6 418074 031037	Kształtka kablowa wlk. 1, na 1 kabel
	EPA 1230	3550386		6 418074 034816	Kształtka kablowa wlk. 1, na 2 kable
	EPA 2160	3550387		6 418074 031044	Kształtka kablowa wlk. 2, na 1 kabel
	EPA 2260	3550388		6 418074 031068	Kształtka kablowa wlk. 2, na 2 kable
	EPA 1130 SET	3550055		6 418074 033130	Zestaw: kształtka na 1 kabel + złączki wlk. 1
	EPA 1230 SET	3550049		6 418074 033154	Zestaw: kształtka na 2 kable + złączki wlk. 1
	EPA 2160 SET	3550056		6 418074 033147	Zestaw: kształtka na 1 kabel + złączki wlk. 2
	EPA 2260 SET	3550052		6 418074 033161	Zestaw: kształtka na 2 kable + złączki wlk. 2
	HIBOX 16	4712221		6 418074 040985	Głowica kablowa z uszczelkami
	DSHIBOX 26	4712223		6 418074 041005	Głowica kablowa z uszczelkami

WPROWADZANIE KABLI I PRZEWODÓW

	Symbol	Kod produktu	Wymiary	Kod EAN	Opis
Obudowy i głowice do wprowadzania kabli i przewodów					
	MB 2260	3730260		6 418074 031648	Głowica kablowa do wprowadzenia jednego kabla (śr.: 28-60 mm).
	MB 2260A	3730261		6 418074 031655	Zestaw do wprowadzenia drugiego kabla do MB 2260
	EPA-OE	3530700	280x280	6 418074 030443	Podstawa EKOE z wprowadzeniem kabla
	EPA-PL	3530702	280x380	6 418074 030450	Podstawa EKPL z wprowadzeniem kabla
Pozostałe akcesoria					
	MK 10426	3510426		6 418074 030047	Uszczelka gumowa dla kabli 10-31 mm do EPA wlk. 1
	MK 10428	3510428		6 418074 030061	Uszczelka gumowa dla kabli 28-60 mm do EPA wlk. 2
	MK 10704	3510704		6 418074 030122	Uszczelka kablowa membranowa
	MB 10717	3530717		6 418074 030481	Mostek podstawy wlk. 2
	MB 10718	3530718		6 418074 030498	Mostek podstawy wlk. 3
	MK 12198	4512198		6 418074 032508	Uszczelka kablowa
	MR 12198	3512198		6 418074 032140	Uchwyt

	Symbol	Kod produktu	Wymiary	Kod EAN	Opis
DŁAWNICE KABLOWE Z POLIAMIDU					
Standardowy gwint, Szara RAL 7035, Zakres temperaturowy -20°...+80°C					
	GPAB M12	7017400		6 418074 043474	Dławnica poliamidowa M12x1,5 IP 68 dla kabli 3,0-6,5 mm, wlk. klucza 15
	GPAB M16	7017401		6 418074 043481	Dławnica poliamidowa M16x1,5 IP 68 dla kabli 5,0-10,0 mm, wlk. klucza 22
	GPAB M20S	7017402		6 418074 043498	Dławnica poliamidowa M20x1,5 IP 68 dla kabli 6,0-12,00 mm, wlk. klucza 24
	GPAB M20	7017709		6 418074 045683	Dławnica poliamidowa M20x1,5 IP 68 dla kabli 10,0-14,00 mm, wlk. klucza 27
	GPAB M25	7017711		6 418074 045706	Dławnica poliamidowa M25x1,5 IP 68 dla kabli 13-18 mm, wlk. klucza 33
	GPAB M32	7017713		6 418074 045720	Dławnica poliamidowa M32x1,5 IP 68 dla kabli 18-25 mm, wlk. klucza 42
	GPAB M40	7017714		6 418074 045737	Dławnica poliamidowa M40x1,5 IP 68 dla kabli 22-32 mm, wlk. klucza 53
	GPAB M50	7017100		6 418074 070555	Dławnica poliamidowa M50x1,5 IP 68 dla kabli 30-38 mm, wlk. klucza 60
	GPAB M63	7017101		6 418074 070562	Dławnica poliamidowa M63x1,5 IP 68 dla kabli 34-44 mm, wlk. klucza 65
Przedłużony gwint, Szara RAL 7035, Zakres temperaturowy -20°...+80°C					
	GPAB M16L	7017534		6 418074 044730	Dławnica poliamidowa M16x1,5 IP 68, długi gwint dla kabli 5,0-10,0 mm, wlk. klucza 22
	GPAB M20L	7017710		6 418074 045690	Dławnica poliamidowa M20x1,5 IP 68 dla kabli 6,0-12,00 mm, wlk. klucza 24
	GPAB M20SL	7017535		6 418074 044747	Dławnica poliamidowa M20x1,5 IP 68, długi gwint dla kabli 6,0-12,0 mm, wlk. klucza 24
	GPAB M25L	7017712		6 418074 045713	Dławnica poliamidowa M25x1,5 IP 68 dla kabli 13-18 mm, wlk. klucza 33

WPROWADZANIE KABLI I PRZEWODÓW

	Symbol	Kod produktu	Wymiary	Kod EAN	Opis
Przeciwnakrętka, Szara RAL 7035					
	GPAB M12BF	7017122		6 418074 074270	Przeciwnakrętka poliamidowa M12x1,5 wlk. klucza 18 , gr.=5mm
	GPAB M16BF	7017123		6 418074 074287	Przeciwnakrętka poliamidowa M16x1,5 wlk. klucza 22 , gr.=5mm
	GPAB M20BF	7017124		6 418074 074294	Przeciwnakrętka poliamidowa M20x1,5 wlk. klucza 26 , gr.=6mm
	GPAB M25BF	7017125		6 418074 074300	Przeciwnakrętka poliamidowa M25x1,5 wlk. klucza 32 , gr.=6mm
	GPAB M32BF	7017126		6 418074 074317	Przeciwnakrętka poliamidowa M32x1,5 wlk. klucza 41 , gr.=7mm
	GPAB M40BF	7017127		6 418074 074324	Przeciwnakrętka poliamidowa M40x1,5 wlk. klucza 50 , gr.=7mm
	GPAB M50BF	7017128		6 418074 074331	Przeciwnakrętka poliamidowa M50x1,5 wlk. klucza 60 , gr.=8mm
	GPAB M63BF	7017129		6 418074 074348	Przeciwnakrętka poliamidowa M63x1,5 wlk. klucza 75 , gr.=8mm
DŁAWNICE KABLOWE Z MOSIĄDZU					
Standardowy gwint, Zakres temperaturowy -20°...+100°C					
	GMSB M12	7017312		6 418074 043399	Dławnica metalowa M12x1,5 IP 68 dla kabli 3-6,5 mm, wlk. klucza 14/14
	GMSB M16	7017315		6 418074 043405	Dławnica metalowa M16x1,5 IP 68 dla kabli 4-8 mm, wlk. klucza 18/17
	GMSB M20	7017320		6 418074 043412	Dławnica metalowa M20x1,5 IP 68 dla kabli 6-12 mm, wlk. klucza 22/22
	GMSB M25	7017325		6 418074 043429	Dławnica metalowa M25x1,5 IP 68 dla kabli 10-14 mm, wlk. klucza 27/24
	GMSB M32	7017332		6 418074 043436	Dławnica metalowa M32x1,5 IP 68 dla kabli 13-18 mm, wlk. klucza 34/30
	GMSB M40	7017340		6 418074 043443	Dławnica metalowa M40x1,5 IP 68 dla kabli 18-25 mm, wlk. klucza 43/40

	Symbol	Kod produktu	Wymiary	Kod EAN	Opis
	GMSB M50	7017350		6 418074 043450	Dławnica metalowa M50x1,5 IP 68 dla kabli 22-32 mm, wlk. klucza 55/50
	GMSB M63	7017360		6 418074 043467	Dławnica metalowa M63x1,5 IP 68 dla kabli 34-44 mm, wlk. klucza 68/64
Przeciwnakrętka					
	GMSB M12-B	7017303		6 418074 043306	Przeciwnakrętka metalowa M12x1,5 wlk. klucza 15 , gr.=2,8mm
	GMSB M16-B	7017304		6 418074 043313	Przeciwnakrętka metalowa M16x1,5 wlk. klucza 19 , gr.=3,0mm
	GMSB M20-B	7017305		6 418074 043320	Przeciwnakrętka metalowa M20x1,5 wlk. klucza 24 , gr.=3,5mm
	GMSB M25-B	7017306		6 418074 043337	Przeciwnakrętka metalowa M25x1,5 wlk. klucza 30 , gr.=4,0mm
	GMSB M32-B	7017307		6 418074 043344	Przeciwnakrętka metalowa M32x1,5 wlk. klucza 36 , gr.=5,0mm
	GMSB M40-B	7017308		6 418074 043351	Przeciwnakrętka metalowa M40x1,5 wlk. klucza 46 , gr.=5,0mm
	GMSB M50-B	7017309		6 418074 043368	Przeciwnakrętka metalowa M50x1,5 wlk. klucza 60 , gr.=5,0mm
	GMSB M63-B	7017311		6 418074 043382	Przeciwnakrętka metalowa M63x1,5 wlk. klucza 70 , gr.=6,0mm

WPROWADZANIE KABLI I PRZEWODÓW

	Symbol	Kod produktu	Wymiary	Kod EAN	Opis
DŁAWNICE KABLOWE MEMBRANOWE					
EPDM, RAL 7035 Szare, IP 66/IP 67 (EN 60529:1991+ A1:2000), Klasa palności UL 94-HB, Grubość ścianki obudowy: 1,5-5 mm, Zakres temperaturowy -40°...+120°C					
	FEM 4-7 New	3545078		6 418074 035417	Dławnica membranowa M12 dla kabli 4-7 mm
	FEM 5-9 New	3545079		6 418074 035424	Dławnica membranowa M16 dla kabli 5-9 mm
	FEM 8-13 New	3545080		6 418074 035448	Dławnica membranowa M20 dla kabli 8-13 mm
	FEM 10-14/PG 16 New	3545081		6 418074 035455	Dławnica membranowa M23/PG16 dla kabli 10-14 mm
	FEM 11-17 New	3545082		6 418074 035462	Dławnica membranowa M25 dla kabli 11-17 mm
	FEM 15-20 New	3545083		6 418074 035479	Dławnica membranowa M32 dla kabli 15-20 mm
	FEM 19-28 New	3545084		6 418074 035486	Dławnica membranowa M40 dla kabli 19-28 mm
	FEM 27-35 New	3545085		6 418074 035530	Dławnica membranowa M50 dla kabli 27-35 mm
	FEM 30-45	3545086		6 418074 035547	Dławnica membranowa M60 dla kabli 30-45 mm
	MFM 8-12	3546151		6 418074 036803	Dławnica membranowa M50 dla kabli 3x6-10 mm, 3x10-14 mm

Fibox
Akcesoria ogólne

Nawet najlepsze obudowy potrzebują dodatkowych akcesoriów, które zwiększą ich niezawodność w warunkach eksploatacji. Nasza szeroka gama akcesoriów zapewni m.in. odpowiednią widoczność zabudowanej aparatury, wentylację i odporność na różnice ciśnień w Państwa urządzeniach.

Okienka inspekcyjne

Urządzenia do wentylacji

Elemety do wyrównywanie ciśnienia.
Zapobiegają zjawisku kondensatu.

AKCESORIA OGÓLNE

	Symbol	Kod produktu	Wymiary	Kod EAN	Opis
OKIENKA INSPEKCYJNE					
Poliwęglan (PC), IP 54					
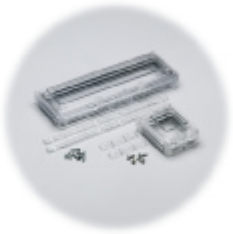	L 02	3730660	77x60	6 418074 031693	Okienko dla 2 modułów bez przyciemnienia
	L 04	3730661	77x96	6 418074 035493	Okienko dla 4 modułów bez przyciemnienia
	L 06	3730662	77x130	6 418074 035509	Okienko dla 6 modułów bez przyciemnienia
	L 08	3730663	77x162	6 418074 035516	Okienko dla 8 modułów bez przyciemnienia
	L 10	3730664	77x199	6 418074 035523	Okienko dla 10 modułów bez przyciemnienia
Poliwęglan (PC), IP 65					
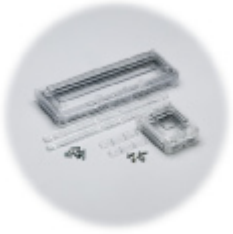	L 12 II	3730775	128x248	6 418074 036841	Okienko dla 12 modułów przyciemniane
	L 13	3730692	108x257	6 418074 031686	Okienko dla 13 modułów bez przyciemnienia
	L 24 II	3730776	218x248	6 418074 036858	Okienko dla 24 modułów przyciemniane
	L 43 II	4512298	277x331	6 418074 035110	Okienko dla 26 modułów przyciemniane
	L 44 II	4512299	331x377	6 418074 035127	Okienko dla 36 modułów przyciemniane
Maskownice do okienek L 12 II i L 24 II					
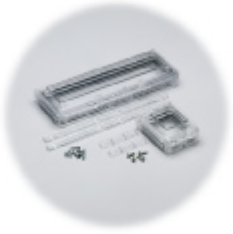	B12 10621-45	3730621		6 418074 032041	Maskownica modułowa dla L 12 II
	B24 10620-45	3730620		6 418074 032034	Maskownica modułowa dla L 24 II

	Symbol	Kod produktu	Wymiary	Kod EAN	Opis
ELEMENTY WENTYLACYJNE					
	MB 10564 II	3541564	50x70	6 418074 031754	Element wentylacyjny IP 44
	MB 10858 II	3540858		6 418074 031778	Kratka do el. wentylacyjnego
	MB 10859 II	3540859		6 418074 031761	Uchwyt wentylatora
	MB 10894 DAE	3540894		6 418074 053572	Element wyrównujący ciśnienie IP 68, M12 Zapobiega zjawisku kondensatu
	MB 10631	3540631		6 418074 030764	Element wentylacyjny IP 33
	MB 12189	4512189		6 418074 034649	Element do odprowadzania kondenstau IP 34

KATALOG PRODUKTOWY FIRMY FIBOX

1. 1. ZRZECZENIE SIĘ ODPOWIEDZIALNOŚCI

Treści i informacje zawarte w naszym Katalogu Produktowym ("Katalog") mają charakter ogólny, a ilustracje zawarte w Katalogu służą wyłącznie wizualizacji produktów. Każda informacja i całość Katalogu służy wyłącznie celom informacyjnym. Fibox Oy Ab oraz jego spółki stowarzyszone nie składają żadnych oświadczeń ani zapewnień wyrażonych wprost lub domniemanych, odnośnie dokładności, kompletności i użyteczności informacji lub przydatności produktu do określonego zastosowania.

Wszelkie informacje i treści zawarte w niniejszym Katalogu będą zmieniane bez uprzedniego powiadamiania. Chociaż firma Fibox Oy Ab oraz jej spółki stowarzyszone podjęły starania w celu zagwarantowania dokładności informacji zawartych w tym Katalogu, nie ponosi ani ona, ani jej spółki stowarzyszone odpowiedzialności za wszelkie nieścisłości, które mogłyby wystąpić.

2. 2. POSTANOWIENIA I WARUNKI SPRZEDAWCY

Poniższe postanowienia i warunki obejmują całość sprzedaży produktów i świadczenie usług na rzecz Klienta przez firmę Fibox Oy Ab oraz przez którąkolwiek z jej spółek stowarzyszonych („Sprzedający"). Poniższe postanowienia i warunki znoszą wszystkie poprzednie oświadczenia stron, umowy lub kontrakty, w formie pisemnej lub ustnej, a żadne porozumienie, umowa, postanowienie lub warunek bądź zwyczaj handlowy, który różni się od poniższych postanowień i warunków nie będzie wiązał Sprzedającego. Jakiekolwiek odstąpienie od wykonania prawa, poprawka lub zmiana niniejszych postanowień i warunków będzie skuteczna jeśli jest dokonana w formie pisemnej i podpisana przez upoważnioną osobę w firmie lub przez Sprzedającego.

2.1 3. Prawa do Własności Intelektualnej

Wszelkie treści i informacje, rysunki, specyfikacje, podręczniki użytkownika, katalogi i inne dokumenty dostarczone przez Sprzedającego do Klienta za sprzedane produkty pozostają własnością albo Sprzedającego albo jego spółek stowarzyszonych, w zależności od przypadku i są dostarczane pod warunkiem, że Klient korzysta z nich w celu obsługi, konserwacji i napraw produktów oraz, że Klient w żadnym wypadku nie kopiuje, nie sporządza kopii, nie ujawnia oraz nie publikuje tych informacji. Zakup lub korzystanie z produktów Sprzedającego nie może być rozumiane jako nadanie Klientowi prawa, licencji lub podlicencji, tytułu lub korzyści w lub do jakiegokolwiek patentu, nazwy handlowej, znaku handlowego, tajemnicy handlowej, praw autorskich lub do innych praw własności intelektualnej należących do Sprzedającego lub jego spółki stowarzyszonej oraz w lub do innych praw lub informacji właścicielskiej lub innej własności intelektualnej, właścicielskiej lub przemysłowej należącej do Sprzedającego lub odnoszącej się do jego produktów lub należących do jego spółek stowarzyszonych, które są zaakceptowane przez Klienta jako jedyna i wyłączna własność Sprzedającego lub jego spółek stowarzyszonych.

2.2 Ograniczona Gwarancja Udzielona przez Firmę FIBOX

Sprzedający gwarantuje Klientowi, że wszystkie produkty i usługi dostarczone lub świadczone będą zgodne ze specyfikacjami i będą wolne od wszelkich wad materiałowych i braków w wykonaniu, pod warunkiem korzystania z nich i serwisowania ich zgodnie ze specyfikacją, na okres jednego roku od daty wysyłki. Jednakże, niniejsza gwarancja nie będzie odnosiła się do produktu, w zakresie w jakim produkt ten, został po dostawie: (a) naprawiony lub zmieniony poza zakładem Sprzedającego lub (b) jest używany niezgodnie ze specyfikacją, nie wykazana jest należyta dbałość o produkt, ulega on zniszczeniu lub jest nienależycie przechowywany lub został zainstalowany, złożony, przechowywany, obsługiwany lub naprawiany w warunkach, które przekraczają jego zdolności (moce) projektowe lub w sposób, który nie jest zgodny z zaleceniami Sprzedającego lub jest niezgodny z obowiązującym prawem, uregulowaniami lub kodeksami. Sprzedający nie składa żadnego oświadczenia i nie udziela jakiejkolwiek gwarancji odnośnie użyteczności produktu lub zgodności produktu lub usługi ze sprzętem Klienta, jego materiałami, komponentami, produktami lub jego celem oraz Sprzedający w żadnym wypadku nie poniesie odpowiedzialności za projekt, wykonanie, sposób korzystania oraz defekty, wadliwe działanie własnego sprzętu Klienta, jego materiałów, komponentów lub produktów. Jedynym obowiązkiem Sprzedającego oraz jednym środkiem zaradczym przysługującym Klientowi w ramach gwarancji będzie dokonanie naprawy gwarancyjnej lub według wyłącznego wyboru Sprzedającego wymiana produktu, który mógłby zostać zaklasyfikowany przez Sprzedającego jako produkt wadliwy, pod warunkiem, że Klient w ciągu jednego roku gwarancyjnego wspomnianego powyżej, powiadomi na piśmie Sprzedającego o wystąpieniu defektów, ponadto, pod warunkiem, że Klient, jeśli jest to konieczne, dostarczy produkty do siedziby Sprzedającego w celu ich naprawy lub zamiany. NINIEJSZY PARAGRAF STANOWI O PRZYSŁUGUJĄCYM ŚRODKU ZARADCZYM W PRZYPADKU ZGŁOSZENIA ROSZCZENIA ODSZKODOWAWCZEGO JEŚLI WYSTĄPIĄ DEFEKTY LUB WADY PRODUKTÓW LUB USŁUG, BEZ WZGLĘDU NA TO, CZY ROSZCZENIE WYNIKA Z KONTRAKTU, Z TYTUŁU UBEZPIECZENIA LUB Z GWARANCJI LUB Z POWODU POPEŁNIENIA CZYNU NIEDOZWOLONEGO (WŁĄCZAJĄC ZANIEDBANIE ZE STRONY SPRZEDAJĄCEGO), CAŁKOWITEJ ODPOWIEDZIALNOŚCI FINANSOWEJ LUB INNEJ ORAZ BEZ WZGLĘDU NA TO, CZY POSTĘPOWANIE ZOSTAŁO WSZCZĘTE. POWYŻSZE GWARANCJE SĄ JEDYNYMI I WYŁĄCZNYMI GWARANCJAMI SPRZEDAJĄCEGO WOBEC KLIENTA ORAZ SĄ SKŁADANE ZAMIAST INNYCH GWARANCJI. NIE SĄ SKŁADANE ŻADNE INNE GWARANCJE, WPROST LUB DOMNIEMANE, Z MOCY PRAWA LUB W INNY SPOSÓB, NA JAKIEKOLWIEK PRODUKTY LUB USŁUGI SPRZEDANE LUB DOSTARCZONE, A SPRZEDAJĄCY ODSTĘPUJE OD WSZELKICH DOMNIEMANYCH GWARANCJI DOTYCZĄCYCH ATRAKCYJNOŚCI RYNKOWEJ PRODUKTU ORAZ JEGO UŻYTECZNOŚCI DO DANEGO ZASTOSOWANIA. WSZELKIE KATALOGI, PRÓBKI LUB MODELE SĄ PRZEDSTAWIONE WYŁĄCZNIE W CELACH INFORMACYJNYCH I NIE MOGĄ BYĆ ROZUMIANE JAKO ZŁOŻENIE WYRAŹNEJ GWARANCJI, A ŻADNE POTWIERDZENIE LUB OBIETNICA LUB OPIS LUB KATALOG, PRÓBKA LUB MODEL NIE MOGĄ BYĆ UZNANE I ODCZYTANE JAKO PODSTAWA DO ŻĄDANIA ZMNIEJSZENIA CENY.

2.3 OGRANICZENIE ODPOWIEDZIALNOŚCI

W żadnym wypadku, bez względu na to, czy wystąpiło to w wyniku naruszenia kontraktu, z tytułu roszczenia odszkodowawczego, z tytułu gwarancji, w wyniku popełnienia czynu niedozwolonego (włączając zaniedbanie ze strony Sprzedającego), z tytułu ponoszenia odpowiedzialności całkowitej lub z innego tytułu, odpowiedzialność Sprzedającego wobec Klienta za jakąkolwiek stratę lub szkodę związaną z produktami lub wynikłą z dostarczonych produktów lub usług, nie może przewyższyć ceny na określony towar lub usługę, co dawałoby podstawy do zgłoszenia roszczenia, a wszelka taka odpowiedzialność kończy się wraz z wygaśnięciem gwarancji określonej w Ustępie 2.2 zatytułowanym „Gwarancje". Każde roszczenie wynikające z tej odpowiedzialności musi być zgłoszone na czas we właściwym sądzie zgodnie z obowiązującą ustawą o terminach czasowych, ale w żadnym wypadku, nie może zostać zgłoszone później niż w ciągu jednego roku od wygaśnięcia powyższej gwarancji. W ŻADNYM WYPADKU SPRZEDAJĄCY LUB JEGO SPÓŁKI STOWARZYSZONE, CZŁONKOWIE JEGO KIEROWNICTWA, PRZEDSTAWICIELE LUB PRACOWNICY NIE BĘDĄ PONOSILI ODPOWIEDZIALNOŚCI ZA WSZELKIE WYPADKOWE, POŚREDNIE LUB SZCZEGÓLNE SZKODY ORAZ ZA SZKODY POWSTAŁE W NASTĘPSTWIE W ZWIĄZKU Z LUB POWSTAŁE W DOSTARCZONYCH PRODUKTACH LUB USŁUGACH, WŁĄCZAJĄC (BEZ OGRANICZEŃ) UTRATĘ ZYSKÓW LUB PRZYCHODÓW, PRZERWY W PROWADZENIU DZIAŁALNOŚCI, STRATY WYNIKŁE Z NIE KORZYSTANIA Z PRODUKTÓW LUB WSZELKIEGO ZWIĄZANEGO Z NIMI SPRZĘTU, MATERIAŁÓW, KOMPONENTÓW LUB PRODUKTÓW, SZKODY POWSTAŁE W ZWIĄZANYM Z NIMI SPRZĘCIE, W MATERIAŁACH, KOMPONENTACH LUB PRODUKTACH, ZWIĄZANYCH Z PONOSZENIEM KOSZTÓW CZĘŚCI ZAMIENNYCH LUB W WYNIKU REKLAMACJI ZGŁASZANYCH PRZEZ KLIENTÓW, WYŁĄCZNY ŚRODEK ZARADCZY PRZYSŁUGUJĄCY KLIENTOWI Z TYTUŁU WSZELKIEJ ODPOWIEDZIALNOŚCI SPRZEDAJĄCEGO OGRANICZA SIĘ DO ŻĄDANIA DOKONANIA NAPRAW LUB WYMIANY WADLIWYCH PRODUKTÓW LUB USŁUG ZGODNIE Z TREŚCIĄ POPRZEDZAJĄCEGO POWYŻSZEGO PARAGRAFU. JEDYNYM ROSZCZENIEM ZWROTNYM PRZYSŁUGUJĄCYM KLIENTOWI Z TYTUŁU POWSTAŁYCH SZKÓD W ZWIĄZKU LUB WYNIKŁYCH Z DOSTARCZONYCH PRODUKTÓW LUB USŁUG, BEZ WZGLĘDU NA TO, CZY POWSTAŁYCH W WYNIKU NARUSZENIA KONTRAKTU, Z TYTUŁU UBEZPIECZENIA, GWARANCJI, W WYNIKU POPEŁNIENIA CZYNU NIEDOZWOLONEGO (WŁĄCZAJĄC ZANIEDBANIE ZE STRONY SPRZEDAJĄCEGO, Z TYTUŁU ODPOWIEDZIALNOŚCI CAŁKOWITEJ LUB POWSTAŁYCH W INNY SPOSÓB, BĘDZIE OBCIĄŻAŁO SPRZEDAJĄCEGO, A KLIENT WYRAŻA ZGODĘ, ŻE ANI PRODUCENT, ANI SPÓŁKI STOWARZYSZONE SPRZEDAJĄCEGO, ANI CZŁONKOWIE KIEROWNICTWA SPRZEDAJĄCEGO, JEGO PRACOWNICY LUB UDZIAŁOWCY LUB PRZEDSTAWICIELE NIE BĘDĄ PONOSIĆ JAKIEJKOLWIEK ODPOWIEDZIALNOŚCI ZA TO.

OGÓLNE WARUNKI FIRMY FIBOX

Sprzedający ma obowiązek dostarczenia produktów oraz świadczenia usług na rzecz Klienta zgodnie z Ogólnymi Warunkami firmy Fibox. Jednakże, w przypadku wystąpienia różnic pomiędzy Warunkami Ogólnymi firmy Fibox oraz Ogólnymi Postanowieniami i Warunkami Sprzedającego podanymi w tym Katalogu, moc obowiązującą zachowują Ogólne Postanowienia i Warunki Sprzedającego.

www.fibox.pl

FIBOX Sp. z o.o.
ul. Dzięcioła 19
04-988 Warszawa
POLAND

Tel: +48 22 256 5799
Fax: +48 22 872 9698
E-mail: info@fibox.pl

Code 9636106